SOCIOM

2020

ISSN 2658-5855

12+

СЕТЕВОЕ ИЗДАНИЕ
Том 5 № 4

SOCIAL COMPETENCE

НАУЧНЫЙ ЖУРНАЛ

СОЦИАЛЬНАЯ КОМПЕТЕНТНОСТЬ

педагогические науки

социологические науки

юридические науки

сетевое издание № 4 2020

НАУЧНЫЙ ЖУРНАЛ

Том 5 № 4

2020

SOCI@COM

СОЦИАЛЬНАЯ КОМПЕТЕНТНОСТЬ

Редакционная коллегия

Главный редактор – Струк Елена Николаевна, доктор философских наук, заведующая кафедрой социологии и психологии Иркутского национального исследовательского технического университета (г. Иркутск, Россия)

Заместитель главного редактора – Пахаруков Александр Анатольевич, кандидат юридических наук, заведующий кафедрой юриспруденции Иркутского национального исследовательского технического университета (г. Иркутск, Россия)

Ответственный за выпуск – Копалкина Евгения Геннадьевна, кандидат философских наук, доцент кафедры социологии и психологии Иркутского национального исследовательского технического университета (г. Иркутск, Россия)

Ларионова Лариса Александровна, кандидат педагогических наук, доцент кафедры социологии и психологии Иркутского национального исследовательского технического университета (г. Иркутск, Россия)

Кармадонов Олег Анатольевич, доктор философских наук, профессор кафедры государственного и муниципального управления Иркутского государственного университета (г. Иркутск, Россия)

Поветкина Наталья Алексеевна, доктор юридических наук, доцент, заведующая отделом финансового, налогового и бюджетного законодательства Института законодательства и сравнительного правоведения при Правительстве РФ, профессор кафедры государственно-правовых дисциплин Института законодательства и сравнительного правоведения при Правительстве РФ (г. Москва, Россия)

Пятковская Юлия Валерьевна, доктор юридических наук, проректор по научной работе Байкальского государственного университета (г. Иркутск, Россия)

Сидорова Наталья Васильевна, кандидат социологических наук, доцент кафедры социологии и психологии Иркутского национального исследовательского технического университета (г. Иркутск, Россия)

Степаненко Диана Аркадьевна, доктор юридических наук, профессор кафедры уголовного права, заместитель директора Восточно-Сибирского филиала Российской академии правосудия, член Квалификационной коллегии судей Иркутской области (г. Иркутск, Россия)

Швецов Михаил Юрьевич, доктор педагогических наук, профессор, ФГБОУ ВО «Забайкальский государственный университет», профессор кафедры международного права и международных связей юридического факультета (г. Чита, Россия)

Редакционный совет

Байков Николай Михайлович, доктор социологических наук, профессор Дальневосточного института управления – филиал Российской академии народного хозяйства и государственной службы (г. Хабаровск, Россия)

Воротилкина Ирина Михайловна, доктор педагогических наук, профессор, заведующая кафедрой сервиса, рекламы и социальной работы Приамурского государственного университета имени Шолом-Алейхема (г. Биробиджан, ЕАО, Россия)

Козлов Владимир Васильевич, доктор психологических наук, профессор, заведующий кафедрой социальной и политической психологии Ярославского государственного университета. Президент Международной Академии психологических наук (г. Ярославль, Россия)

Липатова Людмила Николаевна, доктор социологических наук, ведущий научный сотрудник отдела региональных исследований и программ государственного казенного учреждения Республики Мордовия «Научно-исследовательский институт гуманитарных наук при правительстве Республики Мордовия» (г. Саранск, Россия)

Подлиняев Олег Леонидович, доктор педагогических наук, профессор кафедры педагогики Педагогического института Иркутского государственного университета. Почётный работник высшего профессионального образования Российской Федерации (г. Иркутск, Россия)

Ромашов Роман Анатольевич, доктор юридических наук, профессор кафедры теории права и правоохранительной деятельности Санкт-Петербургского гуманитарного университета профсоюзов. Заслуженный деятель науки Российской Федерации (г. Санкт-Петербург, Россия)

Туяа Готовын, доктор Ph, профессор, заведующая кафедрой Европеистики Монгольского государственного университете науки и технологий (г. Улан-Батор, Монголия)

Хагуров Темыр Айтечевич, доктор социологических наук, профессор, проректор по учебной работе и качеству образования Кубанского государственного университета, ведущий научный сотрудник Института социологии РАН. Действительный член Российской академии социальных наук (г. Краснодар, Россия)

Эрдэнэмаам Сосорбарам, доктор Ph, профессор, заведующий кафедрой русского языка и литературы Монгольского государственного университета (г. Улан-Батор, Монголия)

Network edition No. 4 2020

SCIENTIFIC JOURNAL

Vol. 5 No.4

2020

SOCI@COM

SOCIAL COMPETENCE

EDITORIAL COLLEGIUM

Editor-in-Chief – Struk Elena Nikolayevna, Doctor of Philosophical Sciences, Head of Sociology and Psychology Department, Irkutsk National Research Technical University (Irkutsk, Russia)
Deputy editor-in-chief – Pakharukov Aleksandr Anatolyevitch, Candidate of Juridical Sciences, Head of Jurisprudence Department, Irkutsk National Research Technical University (Irkutsk, Russia)
Responsible to sign off the issue – Kopalkina Evgeniya Gennadyevna, Candidate of Philosophical Sciences, Associate Professor of Sociology and Psychology Department, Irkutsk National Research Technical University (Irkutsk, Russia)
Larionova Larisa Aleksandrovna, Candidate of Pedagogical Sciences, Associate Professor of Sociology and Psychology Department, Irkutsk National Research Technical University (Irkutsk, Russia)
Karmadonov Oleg Anatolyevich, Doctor of Philosophical Sciences, Professor of State and Municipal Management Department in Irkutsk State University (Irkutsk, Russia)
Povetkina Natalia Alekseevna, Doctor of Juridical Sciences, Associate Professor, Head of Financial, Tax and Budget Legislation Department, Institute of Legislation and Comparative Law under the Government of the Russian Federation, Professor of State and Legal Disciplines Department, Institute of Legislation and Comparative Law under the Government of the Russian Federation (Moscow, Russia)
Pyatkovskaya Julia Valeryevna, Doctor of Juridical Sciences, Vice-Rector for Research, Baikal State University (Irkutsk, Russia)
Sidorova Natalia Vasilievna, Candidate of Sociological Sciences, Associate Professor of Sociology and Psychology Department, Irkutsk National Research Technical University (Irkutsk, Russia)
Stepanenko Diana Arkadyevna, Doctor of Juridical Sciences, Professor of Criminal Law Department, Deputy Director of East-Siberian Branch of the Russian Academy of Justice, a Member of Qualification Board of Judges of Irkutsk region (Irkutsk, Russia)
Shvetsov Mikhail Yurievich, Doctor of Pedagogical Sciences, Professor of Trans-Baikal State University, Professor of International Law and International Relations Department, Faculty of Law (Chita, Russia)

EDITORIAL BOARD

Baikov Nikolay Mikhailovich, Doctor of Sociological Sciences, Professor of Far East Institute of Management – a branch of Russian Academy of National Economy and Public Administration (Khabarovsk, Russia)
Vorotilkina Irina Mikhailovna, Doctor of Pedagogical Sciences, Professor, Head of Service, Advertising and Social Work Department, Sholem Aleichem Amur State University (Birobidzhan, Jewish Autonomous Region, Russia)
Kozlov Vladimir Vasilyevich, Doctor of Psychological Sciences, Professor, Head of Social and Political Psychology, Yaroslavl State University. President of the International Academy of Psychological Sciences (Yaroslavl, Russia)
Lipatova Lyudmila Nikolayevna, Doctor of Sociological Sciences, Leading Researcher of Department of Regional Studies and Programs of Mordovia Public Institution "Scientific Research Institute of Humanities under the Government of Mordovia Republic" (Saransk, Russia)
Podlinyaev Oleg Leonidovich, Doctor of Pedagogical Sciences, Professor of Pedagogics Department of Pedagogical Institute of Irkutsk State University. Honoured Worker of Higher Professional Education of the Russian Federation (Irkutsk, Russia)
Romashov Roman Anatolyevich, Doctor of Juridical Sciences, Professor of Theory of Law and Law Enforcement Activities Department of Saint Petersburg Humanitarian University of Trade Unions. Honored Scientist of the Russian Federation (Saint Petersburg, Russia)
Tuya Gotovyn, PhD, Professor, Head of European Studies Department of Mongolian State University of Science and Technology (Ulan Bator, Mongolia)
Hagurov Temyr Aitechevich, Doctor of Sociological Sciences, Professor, Vice-Rector for Academic Affairs and Quality of Education, Kuban State University, Leading Researcher of Sociology Institute, Russian Academy of Sciences. Full member of the Russian Academy of Social Sciences (Krasnodar, Russia)
Erdenemaam Sosorbaram, PhD, Professor, Head of the Russian Language and Literature Department of Mongolian State University (Ulan Bator, Mongolia)

сетевое издание № 4 2020

НАУЧНЫЙ ЖУРНАЛ

Том 5 № 4

2020

SOCI@COM

СОЦИАЛЬНАЯ КОМПЕТЕНТНОСТЬ

Содержание

СОДЕРЖАНИЕ..... 430
Струк Е.Н. Слово главного редактора..... 431

ЮРИДИЧЕСКИЕ НАУКИ

Куликов Е.А. Преступление и состав преступления как социальные и правовые явления и понятия с позиций диалектики общего, особенного и единичного в праве..... 432
Мушинский М.А. Бедность как социологическая, экономическая, психологическая и юридическая категория. Часть 1. Предпосылки научного осмысления явления бедности в современной России юристами..... 451
Пахаруков А.А. Контрактация сельскохозяйственной продукции в современном гражданском обороте: в поисках оптимальной модели регулирования..... 462
Тихий Р.С.,Черемушкина Е.Э. О некоторых проблемах законодательного регулирования гражданского судопроизводства по делам о компенсации морального вреда..... 475

ПЕДАГОГИЧЕСКИЕ НАУКИ

Илтакова Н.В., Пустоварова А.О., Копалкина Е.Г. Опыт педагогического сопровождения обучающихся в условиях дистанционного обучения в период пандемии коронавируса..... 483
Лысуенко С.А. Особенности дистанционной формы обучения в условиях пандемии COVID-19: взгляд студента вуза..... 494
Попов А.И. Развитие аналитических способностей студентов технических специальностей в олимпиадном движении по теоретической механике..... 505

СОЦИОЛОГИЧЕСКИЕ НАУКИ

Гузик М.В., Сидорова Н.В. Особенности межнациональных отношений в Иркутской области (по результатам социологического исследования)..... 519
Клещенко Л.Л. Образ Кубы в советском и американском кинематографе периода холодной войны..... 533
Кривошеев В.В. Поведенческие практики индивидов в условиях пандемии..... 541
Струк Е.Н. Социальная справедливость в условиях пандемии COVID-19..... 549

Contents

CONTENTS..... 430
Struck E.N. A letter from the editor-in-chief..... 431

JURIDICAL SCIENCES

Kulikov E.A. Crime and corpus delicti as social and legal phenomena and concepts from the perspective of dialectic of general, specific and individual in law..... 432
Mushinskiy M.A. Poverty as a sociological, economic, psychological and legal category. Part 1. Prerequisites for scientific understanding of the phenomenon of poverty in modern Russia by lawyers..... 451
Pakharukov A.A. Contracting agricultural products in modern civil circulation: searching for the optimal regulation model..... 462
Tikhiy R.S., Cheremushkina E.E. On some problems of legislative regulation of civil proceedings in cases of compensation for moral harm..... 475

PEDAGOGICAL SCIENCES

Iltakova N.V., Pustovarova A.O., Kopalkina E.G. Experience of pedagogical support of students in the context of distance learning during the coronavirus pandemic..... 483
Lysuenko S.A. Features of distance learning in the context of the COVID-19 pandemic: a university student's view..... 494
Popov A.I. Development of engineering students' analytical skills in Olympiad movement on theoretical mechanics..... 505

SOCIOLOGICAL SCIENCES

Guzik M.V., Sidorova N.V. Features of interethnic relations in Irkutsk region (based on the results of sociological research)..... 519
Kleshchenko L.L. The image of Cuba in Soviet and American Cold War cinema..... 533
Krivosheev V.V. Individuals' behavioural practices in terms of the pandemic..... 541
Struck E.N. Social justice in the context of COVID-19 pandemic..... 549

сетевое издание № 4 2020

НАУЧНЫЙ ЖУРНАЛ

Том 5 № 4

2020

SOCI@COM

СОЦИАЛЬНАЯ КОМПЕТЕНТНОСТЬ

Слово главного редактора

Дорогие читатели, авторы и коллеги!

Перед Вами очередной выпуск нашего электронного научного журнала «Социальная компетентность», в котором мы надеемся, что порадуем вас новыми интересными научными исследованиями по тематике журнала. Все наши выпуски вы сможете найти на платформе научной электронной библиотеки eLIBRARY.RU или на сайте ИРНИТУ, доступ ко всем номерам журнала свободный и бесплатный для любого читателя.

На страницах этого номера размещены статьи по актуальным социальным, педагогическим и юридическим вопросам.

Раздел *«Юридические науки»* представлен результатами исследований авторов – *Е.А. Куликова (г. Барнаул, ФГБОУ ВО «АлтГУ»*), анализирующего преступление и состав преступления как социальные и правовые явления и понятия с позиций диалектики общего, особенного и единичного в праве, *М.А. Мушинского (г. Иркутск, ФГБОУ ВО «ИРНИТУ»*), раскрывающего научное осмысление юристами явления бедности в современной России, *А.А. Пахарукова (г. Иркутск, ФГБОУ ВО «ИРНИТУ»*), обосновывающего необходимость разработки оптимальной модели нормативно-правового регулирования отношений в сфере сельского хозяйства, *Р.С. Тихого, Е.Э. Черемушкиной (г. Краснодар, ФГКОУ ВО «КрУ МВД России»),* описывающих проблемы законодательного регулирования гражданского судопроизводства по делам о компенсации морального вреда.

Раздел «*Педагогические науки*» включает в себя актуальные статьи исследователей *Н.В. Илтаковой, (Улан-Удэ, ФГБОУ ВО «БГУ»), А.О. Пустоваровой (г. Томск, ФГБОУ ВО «ТУСУР»), Е.Г. Копалкиной (г. Иркутск, ФГБОУ ВО «ИРНИТУ»)* об опыте педагогического сопровождения обучающихся в условиях дистанционного обучения в период пандемии коронавируса, *С.А. Лысуенко (г. Нижний Тагил, Филиал РГППУ в г. Нижнем Тагиле*) об особенностях дистанционной формы обучения в условиях пандемии COVID-19 глазами студентов вуза, *А.И. Попова (г. Тамбов, ФГБОУ ВО «ТГТУ»)* о развитии аналитических способностей студентов технических специальностей в олимпиадном движении по теоретической механике.

В разделе «Социологические науки» анализируются особенности межнациональных отношений в Иркутской области *(М.В. Гузик, Н.В. Сидорова, г. Иркутск, ФГБОУ ВО «ИРНИТУ»),* образ Кубы в советском и американском кинематографе времен холодной войны (*Л.Л. Клещенко, г. Санкт-Петербург, ФГБОУ ВО «СПбГУ»),* поведенческие практики индивидов в условиях пандемии (*В.В. Кривошеев, г. Калининград, ФГБОУ ВО «БФУ им. И. Канта»),* о социальной справедливости в условиях пандемии **COVID-19** *(Е.Н. Струк, г. Иркутск, ФГБОУ ВО «ИРНИТУ»).*

Надеемся на то, что наше издание остается интересным и полезным для исследователей. Редакция журнала стремится повысить качество публикаций, проводит огромную работу над каждым выпуском и каждой статьей.

Выражаю огромную благодарность нашим рецензентам, членам редколлегии, редакторам, переводчикам, без которых нельзя было бы говорить о высоком уровне журнала и успешно работать все эти годы!

Желаю всем в канун Нового года здоровья, удачи, успеха, благополучия и оптимизма!

С уважением, главный редактор журнала «Социальная компетентность» Струк Елена Николаевна

Оригинальная статья / Original article
УДК 340

Преступление и состав преступления как социальные и правовые явления и понятия с позиций диалектики общего, особенного и единичного в праве

© Е.А. Куликов
Алтайский государственный университет, г. Барнаул, Россия

***Аннотация*:** Постановка вопроса о проявлениях категорий диалектики в уголовном праве не является характерной для российской уголовно-правовой науки. Отдельные работы освещают некоторые вопросы – объективное и субъективное в преступлении, время и сроки в уголовном праве, детально исследованы причина и следствие. Категории общего, особенного и единичного выступают как нечто очевидное и само собою разумеющееся, ученые при исследовании уголовно-правовых явлений оставляют «за скобками» анализ специфики проявлений этих категорий в правовой материи. Их особенность состоит в особой взаимосвязи с правом как явлением конструируемой реальности. Человек создает право, использует систему понятий и правил их употребления в правовых текстах. В связи с этим субъект правотворчества должен учитывать объективно существующие закономерности функционирования понятийной сферы. Преступление есть не только реальное социальное явление, но и его юридическая характеристика – несколько уровней законодательного понятия о нем. На этих уровнях категории общего, особенного и единичного определяют взаимосвязь понятий преступления. Кроме того, преступление – юридически обособленная на основе социальных признаков разновидность явлений другого уровня – правонарушений, юридических фактов. Особенности понятий этих явлений как общее проявляются в понимании преступления. Его состав, как понятие, функционирует в юридической науке по тем же закономерностям. Хотя мы имеем дело с достаточно очевидными вещами, но некоторые дискуссии в науке уголовного права России ставят вопрос о соблюдении закономерностей общего, особенного и единичного при определении понятий уголовно-правовых явлений. Статья ставит вопросы об этих закономерностях, автор предпринимает попытку дать на них ответ с учетом существующих теоретических концепций.

Ключевые слова: диалектика уголовного права, категории диалектики, состав преступления, преступление, системность права, правонарушение

Благодарности: Издание подготовлено при финансовой поддержке Российского фонда фундаментальных исследований, научный проект № 20-011-00121 «Теория общего, особенного и единичного в уголовном праве России: методологические, технико-юридические и прикладные аспекты».

Для цитирования: Куликов Е.А. Преступление и состав преступления как социальные и правовые явления и понятия с позиций диалектики общего, особенного и единичного в праве // *Социальная компетентность*. 2020. Т. 5. № 4. С. 432–450.

Crime and corpus delicti as social and legal phenomena and concepts from the perspective of dialectic of general, specific and individual in law

© Egor A. Kulikov
Altai State University, Barnaul, Russia

Abstract: Raising an issue of manifestations of the categories of dialectics in criminal law is not typical for Russian criminal law science. Several works highlight some issues - objective and subjective in a crime, time and terms in criminal law; the cause and effect are considered more particularly. The categories of the general, specific and individual appear to be obvious and axiomatic. When studying legal phenomena researchers leave aside the analysis of the specifics of the manifestations of these categories in legal matter. The specificity of these categories is in a special relationship with law as a phenomenon of constructed reality. A person creates law, uses a system of concepts and rules for their use in legal texts. In this regard, the subject of lawmaking must take into account the objectively existing patterns of functioning of the conceptual sphere. A crime is not only a real social phenomenon, but also its legal characteristics, several levels of the legislative concept about it. At these levels, the categories of general, specific and individual determine the relationship between the concepts of crime. Moreover, a crime is a type of phenomena of a different level, legally isolated on the basis of social characteristics - offenses, legal facts. The features of the concepts of these phenomena as a general one

are manifested in the understanding of crime. The corpus delicti as a concept functions in legal science according to the same patterns. Although we deal with fairly obvious things, some discussions in the science of criminal law in Russia raise the question of compliance of patterns of the general, specific and individual in defining the concepts of criminal law phenomena. The article opens the questions about these patterns; the author attempts to answer these questions taking into account the existing theoretical concepts.

Keywords: dialectics of criminal law, categories of dialectics, corpus delicti, crime, systematic law, offense

Acknowledgments: The manuscript was prepared with the financial support of the Russian Foundation for Basic Research, research project No. 20-011-00121 "Theory of the general, specific and individual in the criminal law of Russia: methodological, technical, legal and applied aspects".

For citation: Kulikov E.A. (2020) Crime and corpus delicti as social and legal phenomena and concepts from the perspective of dialectic of general, specific and individual in law. *Sotsial'naya kompetentnost' = Social Competence.* Vol. 5. No. 4. P. 432–450. (In Russ.)

Введение

Общее, особенное и единичное, согласно концепции Г.В.Ф. Гегеля, характеризуют понятие как форму мышления (Гегель, 1972). Речь идет о единичном, особенном и общем понятии как разных уровнях абстракции при восприятии действительности. Любое понятие, в свою очередь, – это «мысль, в которой обобщены в класс и выделены из некоторого множества предметы по системе признаков, общей только для этих выделенных предметов» (Ивлев, 2020). Таким образом, само по себе понятие уже выступает определенным уровнем обобщения, включая в себя признаки определенной группы явлений, обозначаемых данным понятием.

В правовом мышлении выделяют два стиля: индуктивный, характерный для англосаксонской правовой традиции, и дедуктивный, присущий романо-германской правовой традиции. Первый предполагает движение от частного к общему, второй – обратный процесс, когда некоторое общее положение приспосабливается для конкретного случая, происходит его квалификация. Формирование общих понятий о явлениях в любом случае, независимо от стиля юридического мышления, происходит при движении от единичного к особенному, а затем к общему. Д.А. Керимов пишет: под отдельным в праве следует понимать единичное правовое явление, совокупность свойств которого определяет его специфику и тем самым отличает от всех других явлений (правовых и неправовых); при всем множестве отдельных правовых явлений исключается абсолютная тождественность хотя бы двух из них; под общим в праве следует понимать единство всех правовых явлений, выраженное в сходстве или общности их свойств, связей и отношений; в каждом отдельном заключаются предпосылки, стороны, элементы общего, имеющие значение его сущности; общее вместе с отдельным составляют взаимодействующее единство, конкретное проявление такого единства и есть особенное; под особенным в праве понимается именно такое единство общих и отдельных правовых проявлений в конкретной действительности; особенное в праве всегда представляет собой качественное определенное, конкретное бытие системно объединенных общих и отдельных свойств, черт, параметров правовых явлений (Керимов, 1972). В данном случае автор рассматривает отдельное и единичное, согласимся с его позицией. В предметном поле любой отрасли права присутствуют единичные явления, нормативные или доктринальные понятия о них, представляющие определенный уровень обобщения, а также общие понятия, обозначающие целостные группы единичных правовых явлений. Такие понятия иногда называются категориями для той или иной отрасли права. Уголовное право в этом случае не исключение. Опираясь на философско-правовые положения, высказанные выше, рассмотрим, прежде всего, первое из центральных уголовно-правовых явлений – преступление и понятие о нем с точки зрения категорий общего, особенного и единичного.

Материалы и методы

Исследование категорий диалектики в правовой сфере опирается на диалектический подход к познанию явлений и процессов. Этот подход предполагает не просто познание явления в его развитии, но в данном случае опирается на категории и законы диа-

лектики. Категории диалектики применительно к предмету настоящего исследования выступают инструментом познания сущности и содержания уголовно-правовых явлений. Общее, особенное и единичное, как характеристики понятия, обращены на уголовно-правовое понятие преступления и его разновидности, а также на уголовно-правовое понятие состава преступления и его конструктивные свойства.

Восхождение от конкретного к абстрактному и восхождение от абстрактного к конкретному выступают ключевыми методами при определении уровней исследования понятий преступления и состава преступления (Сырых, 2012. С. 406–415). Эти познавательные инструменты применяются параллельно категориям общего, особенного и единичного, и показывают переход между этими категориями в процессе познания их проявлений в уголовно-правовых понятиях и явлениях. Также автор, наряду с философскими, использует и собственно юридические методы – формально-юридический (догматический), исследуются правовые тексты в статике и в ретроспективе, и соответствующие им доктринальные конструкции.

Результаты

Категории общего, особенного и единичного в учении о преступлении. Начать необходимо с определения единичного в исследуемом вопросе. Таковым следует считать отдельно взятое встречающееся в реальности явление. В науке уголовного права определяется понятие единичного преступления. А.П. Козлов дает такую трактовку: под единичным преступлением следует понимать одномоментное деяние или систему многомоментных функционально и субъективно связанных телодвижений или их отсутствие, направленных на единый для них общественно опасный результат, нашедших отражение в диспозиции нормы или определенной ее части; таким образом, единичное преступление преимущественно характеризует реальное деяние, которое смоделировано в какой-то диспозиции нормы УК как в целом соответствующее или соответствующее только какой-то части диспозиции (Козлов, 2011). Несмотря на то, что автор употребляет прилагательное «единичное» по отношению к преступлению, из даваемого им определения вытекает, что речь идет не о единичном явлении, противостоящем общему, а о единичном явлении, противостоящем нескольким таким же явлениям, образующим иное качество в рамках уголовного права. В этой связи терминологически точнее другая позиция: под едиными преступлениями следует понимать общественно опасные деяния, характеризующиеся взаимосвязанными субъективными и объективными признаками, часто встречающимися в объективной действительности именно в таком сочетании, а также содержащие признаки, как правило, одного состава преступления и квалифицируемые по одной статье или части статьи (Зинченко, 2005). Ученые, анализирующие понятие «единичное преступление», имеют в виду конструкцию «единое преступление». Отсюда получается, что уголовно-правовое понятие «единичное преступление» опирается не на категориальную связку «единичное-особенное-общее», а на связку «одно-много».

Без ответа остается вопрос о единичном применительно к понятию преступления. Если отталкиваться от выше приведенных рассуждений Д.А. Керимова об отдельном, особенном и общем в праве, то получается, что единичным в преступлении выступает конкретный поведенческий акт с конкретными последствиями, конкретного субъекта, определяемого индивидуальными признаками, направленный на конкретный объект уголовно-правовой охраны (конкретные общественные отношения, или же конкретную социальную ценность), находящийся в причинной связи с негативными изменениями в этом объекте при определенном психическом отношении к содеянному. То есть единичное преступление – это преступление с индивидуально определенными признаками. Единичное преступление имеет предметный, социальный характер. По отношению к нему то преступление, которое описано в норме уголовного права, уже будет выступать особенным явлением, результатом определенного обобщения, характеризуемым не индивидуальными, а видовыми признаками.

Необходимо также разграничить единич-

ное преступление как явление и как понятие о нем, поскольку категориальная связка общее – особенное – единичное, как выше было сказано, имеет дело не с явлениями, а с понятиями, не с бытием преимущественно, а с мышлением. В уголовном законе единичное преступление как отдельное явление не может быть отражено, т. к. любая норма права есть результат обобщения. Значит, понятие о каждом конкретном единичном преступлении должно содержаться в других источниках. Таковыми выступают процессуальные документы уголовного дела, и, прежде всего – итоговое решение (приговор). Следовательно, в точном смысле слова единичное преступление представляет собой конкретный поведенческий акт отдельно взятого индивида (или группы лиц), существенные и значимые для уголовного права признаки которого раскрыты, установлены и доказаны в приговоре суда по конкретному уголовному делу.

Однако право, в том числе уголовное, состоящее из норм со всеми присущими им свойствами, не может оперировать с единичными объектами, и они проходят определенный этап обобщения. На таком этапе в науке уголовного права формируются понятия преступлений, фиксирующие наиболее типичные признаки единичных преступлений определенного вида. Например, такое определение убийства предлагает Н.А. Лопашенко: под убийством следует понимать общественно опасное, запрещенное уголовным законом и наказываемое в соответствии с его нормами деяние (действие или бездействие), посягающее на жизнь другого человека, как неотъемлемое его благо, заключающееся в умышленном причинении этому человеку смерти (Лопашенко, 2018). В этом определении одного из видов преступлений – убийства, – можно увидеть существенную степень обобщения, достаточную для того, чтобы сделать вывод о том, что оно определяет не единичное явление, а совокупность явлений, объединяя их общие признаки, но, не затрагивая при этом детали или частности. Поэтому по отношению к отдельно взятому эпизоду убийства, описываемому в процессуальных документах по конкретному уголовному делу, такое понятие убийства будет общим, а отдельный конкретный акт убийства – единичным. Стоит также отметить, что между общим понятием убийства и единичным убийством стоит особенное – виды убийства, к которым относят квалифицированные, привилегированные виды убийств, простое убийство, в которых, наряду с общими признаками убийства, будут присутствовать дополнительные, носящие однако типовой характер, например, убийство с особой жестокостью, или по найму.

Соотношение категорий общего, особенного и единичного здесь видится в следующем. Некоторое количество единичных явлений убийства можно объединить между собой в группу по ряду общих признаков, например, по наличию корыстных побуждений, или же по способу (общеопасный способ). Убийство общеопасным способом по отношению к отдельным эпизодам такого убийства будет выступать общим, но, в свою очередь, вместе с аналогичными группами убийств, по отношению к общему понятию убийства является особенным. Единичное убийство включает все признаки конкретного деяния, установленные, доказанные и описанные в процессуальных актах, прежде всего, в приговоре. Вид убийства акцентирует на определенном признаке, группирующем подобные деяния по этому признаку, которые при этом в отдельных деталях могут различаться, но по признаку «убийство общеопасным способом» группироваться и обособливаться от подобных единичных явлений, не имеющих этого специфичного признака. Общее понятие убийства при этом объединяет все случаи умышленного причинения смерти другому человеку, не обращая внимание на детали такого причинения. В общем понятии сосредоточены те признаки, которые объединяют значительную группу явлений, при этом отдельные признаки этих явлений опущены, в особенном понятии в свою очередь присутствуют признаки из общего понятия, и специфические для данной отдельной группы явлений свойства. Наконец, для понятия единичного явления характерно наличие и общих, и особенных признаков, и индивидуальных характеристик данного явления. Правило здесь следующее: всякое единичное преступление должно содержать в себе все общие и особенные признаки того вида пре-

ступлений, к которому оно относится. Общее всегда проявляется в единичном, и проявляется через особенное, общее и особенное фиксируют видовые признаки единичного, позволяющие группировать объекты, в нашем случае – конкретные отдельно взятые преступления.

Однако, следуя ещё одной диалектической закономерности общего, особенного и единичного о том, что общее явление, как правило, выступает особенным для другого, более общего, и так вплоть до уровня всеобщего, мы не можем остановиться при анализе преступления через призму данной категориальной связки только на понятии вида преступления. Необходимо двигаться дальше по уровням абстракции. В сравнительном плане рассмотрим понятие другого вида преступлений, даваемое юридической наукой. По уровню абстракции с понятием убийства сопоставимо понятие хищения, которое определяется примечанием 1 к ст. 158 УК РФ и раскрывается в уголовно-правовой литературе. Н.А. Лопашенко в качестве базового определения понятия «хищение» берёт его законодательную трактовку – под хищением понимаются совершенные с корыстной целью противоправные безвозмездное изъятие и (или) обращение чужого имущества в пользу виновного или других лиц, причинившие ущерб собственнику или иному владельцу этого имущества (Лопашенко, 2011).

Для сравнения можно привести позицию С.А. Елисеева, который выступает противником закрепления в законодательстве определения понятия «хищение», и утверждает, что «в тексте УК РФ хищение является излишней законодательной конструкцией, производной по своему происхождению и усложняющей в конечном счете как уголовно-правовые нормы, так и процесс их применения». При этом С.А. Елисеев определяет другое достаточно абстрактное понятие в означенной области, а именно – преступление против собственности: «Это предусмотренное в УК РФ виновное общественно опасное деяние, нарушающее, посредством противозаконного изъятия имущества из обладания собственника, его правомочия по владению, пользованию, распоряжению имуществом, лишающее собственника блага извлечения полезных свойств из принадлежащего ему объекта собственности» (Елисеев, 1999). Вполне можно соотнести данное понятие с понятием хищения как общее и особенное (аналогично соотносятся, например, понятие убийства и понятие посягательства на жизнь), поскольку в содержании первого и последнего присутствуют сходные признаки, можно заключить, что хищение находится в рамках преступления против собственности, с другой стороны, в понятии хищения существует и ряд специфических черт, выделяющих его среди других способов посягательства на собственность.

А.И. Бойцов также как и Н.А. Лопашенко не оспаривает законодательное понятие хищения, он, в частности, пишет, что «понятие хищения играет роль родового по отношению к видовым понятиям кражи, присвоения и других преступлений против собственности, имеющих ряд общехарактерных объективных и субъективных признаков, объединяющих данную группу имущественных посягательств под рубрикой «хищение» (Коробеев, 2008). Таким образом, доктринальное понятие хищения нашло отражение в уголовном законе и содержит ряд общих признаков, позволяющих сформировать группу однопорядковых уголовно-правовых явлений, каждое из которых может быть названо «хищение». При этом каждое такое явление и его зафиксированное в уголовно-процессуальных документах понятие будет выступать единичным по отношению к общему понятию хищения, то есть будет содержать весь набор признаков хищения и специфические собственные черты.

Однако никого нельзя привлечь к ответственности за «хищение вообще». Конкретизируя, с одной стороны, общее понятие хищения, группируя, с другой стороны, единичные хищения, наука уголовного права определяет виды и формы хищений. При этом они классифицируются по размеру, или ценности предмета хищения – мелкое, простое, хищение, причинившее значительный ущерб, хищение в крупном размере, в особо крупном, предметов, имеющих особую ценность. Здесь действуют аналогичные закономерности проявления общего, особенного и единичного, как и при убийствах – вид хищения

будет выступать по отношению к хищению как особенное, отдельно взятый эпизод хищения при этом выступает единичным. То же самое можно сказать и про формы хищения, сущность каждой из которых определяется способом его совершения, в связи с чем по общепринятой позиции выделяют кражу, ненасильственный грабеж, насильственный грабеж, разбой, мошенничество, присвоение, растрату. Способ будет выступать показателем особенного по отношению к общему понятию хищения и, в свою очередь, группировать единичные хищения, совершенные таким способом.

Таким образом, на уровне отдельных видов преступлений категории общего, особенного и единичного проявляются в полном объеме. Диалектикой, впрочем, определяются не только сами названные категории, но и закономерности их взаимосвязи. Так, особенное составляют признаки, присущие каждому единичному в той или иной группе. Общее, в свою очередь, аккумулирует в себе свойства, присущие каждому особенному, и каждому единичному в этом особенном. Если то или иное особенное, например, содержит иные признаки, чем установлены в общем, то это особенное связано не с этим, а с другим общим. Следовательно, определяя виды преступлений в законодательстве, и фиксируя затем признаки единичных преступлений в процессуальных документах, необходимо для правильной квалификации преступления отражать и общие, и особенные признаки в полном объёме, а уже затем описывать единичные черты деяния (Куликов, 2020). Если, например, общее мошенничество определяется как хищение чужого имущества или приобретение права на чужое имущество путем обмана или злоупотребления доверием, то каждое особенное мошенничество также совершается именно этими двумя признаками, иначе происходит грубое нарушение диалектических закономерностей, и слово, употребляемое для обозначения преступления, теряет или размывает свой исходный смысл, перестает адекватно восприниматься правосознанием, уголовно-правовой запрет ослабляется с точки зрения регулятивного воздействия, что в дальнейшем ведет к развитию нигилистического отношения к закону в целом.

Общие понятия хищения, убийства и т. п., в свою очередь, выступают особенным по отношению к понятиям преступления против жизни, преступления против собственности и т. п. Последние, в свою очередь, составляют особенное по отношению к общему понятию преступления, к анализу которого мы переходим. Уровень обобщения уголовно-правового материала привел к тому, что наукой было выведено и юридически оформлено определение преступления. Законодательно на достаточно высоком уровне оно было оформлено уже в Уложении о наказаниях уголовных и исправительных 1845 года, а в современном виде в наборе присущих ему признаков может считаться одним из совершенных определений уголовно наказуемых деяний. Характерным выражением доктринальных достижений советского уголовного права в области определения общего понятия преступления выступает предложенная и прокомментированная Н.Ф. Кузнецовой ст. 17 Теоретической модели уголовного закона. «(1) Преступлением является общественно опасное, виновное действие или бездействие, посягающее на общественный строй СССР, его политическую и экономическую системы, социалистическую собственность, личность, права и свободы граждан, иные социалистические общественные отношения и запрещенное уголовным законом под угрозой наказания. (2) Общественно опасным признается такое действие или бездействие, которое причиняет или создает возможность причинения ущерба социалистическим общественным отношениям, охраняемым уголовным законом» (Кудрявцев, 1987).

Итак, преступление определяется как деяние (действие или бездействие), которое характеризуется уголовной противоправностью (запрещенность уголовным законом) и уголовной наказуемостью (под угрозой наказания), общественной опасностью (способностью причинять вред или создавать угрозу причинения вреда охраняемым уголовным законом ценностям), а также наличием вины у субъекта. Преступление – это не любое деяние в форме действия либо бездействия, а то, которое характеризуется всем набором необходимых признаков. Можно утверждать,

что перед нами одно из предельно общих для уголовного права понятий и наиболее общее его определение. Третий компонент (наряду с термином и определением) понятия – это его признаки. Традиционная для науки уголовного права система признаков преступления такая: 1) деяние в форме действия либо бездействия (родовой признак); 2) уголовная противоправность; 3) уголовная наказуемость; 4) общественная опасность; 5) виновное совершение (признаки со второго по пятый выступают видовым отличием). Любое, характеризуемое набором перечисленных признаков деяние, есть преступление, равно как и любое преступление должно характеризоваться всем этим набором признаков.

Перед нами общее понятие преступления, не имеющее реального эквивалента, поскольку не существует преступления вообще, а объединяющее наиболее общие и типичные признаки всех преступлений, которые встречаются в каждом единичном преступлении, объединяют все эти единичные явления в группу «преступления», а с другой стороны, позволяют отграничить преступления от других близких, но непреступных единичных явлений. Особенное по отношению к данному общему понятию будут составлять различные видовые понятия преступлений при классификации последних по различным основаниям. Наконец, единичное понятие и соответствующее ему единичное явление преступления – это отдельно взятое конкретное преступное деяние, совершенное конкретным лицом при конкретных обстоятельствах.

Таким образом, можно построить следующую цепочку общее – особенное – единичное: общее понятие преступления – вид преступления – отдельно взятое конкретное преступное деяние. В рамках уголовного права преступление выступает общим понятием, объединяющим ряд особенных понятий разного уровня, и множество единичных явлений и понятий о них. Однако, преступление – не единственное понятие такого уровня в рамках уголовного права. О наказании речь впереди, хотя наказание по уровню абстракции все же несколько ниже преступления, здесь, скорее, речь идет об уголовной ответственности, или даже в целом о правовых последствиях совершения уголовно наказуемого деяния. Но само по себе преступление как общее понятие, и как единичное понятие и соответствующее ему явление, выступает взаимосвязанным только с двумя типами уголовно-правовых отношений – это отношения уголовно-правового запрета и отношения уголовной ответственности. Для первых преступление есть понятие о запрещенном виде поведения, который становится таковым при вступлении в законную силу соответствующей нормы уголовного права. Следовательно, в отношениях уголовно-правового запрета фигурирует преступление, а поскольку статус таких отношений определяется как отношения общерегулятивные, имеющие степень конкретизации, сопоставимую с конкретизацией правовой нормы, постольку с такими отношениями связано особенное понятие преступления (то, что мы рассмотрели ранее – понятие о видовом преступлении). Ко второй группе уголовно-правовых отношений привязано уже единичное преступление, поскольку речь идет о таких отношениях, которые вызваны к жизни конкретным юридическим фактом единичного преступного деяния.

Помимо этих двух групп уголовно-правовых отношений отечественная доктрина выделяет ещё и регулятивные уголовно-правовые отношения, т. е. отношения, которые подпадают под действие норм уголовного права, но вызываются к жизни не преступлением, а деянием, которое по тем или иным причинам преступлением не является, и применения мер уголовной ответственности не влечет. Д.А. Гарбатович к видам таких деяний относит: 1) общественно опасное деяние невменяемого; 2) малозначительное деяние; 3) положительное посткриминальное поведение; 4) правомерное причинение вреда; 5) невиновное причинение вреда (Гарбатович, 2017. С. 15). К этим видам можно добавить ещё и 6) добровольный отказ от преступления. Третья разновидность вызывает возражения, поскольку саму преступность деяние не исключает, а выступает лишь основанием прекращения уголовно-правовых отношений, причем, если обратиться к УПК РФ, основанием, не дающим права на реабилитацию. Однако, позитивное послепреступное поведение, то же деятельное раска-

яние, нельзя отнести и к преступлениям тоже. Получается, что это какое-то ещё уголовно-правовое явление, нуждающееся в отдельном рассмотрении.

Как видно, в общем и целом это довольно разные по юридической природе и содержанию уголовно-правовые явления, объединяет их то, что они охватываются двумя из трех реабилитирующих оснований прекращения уголовного преследования: это либо отсутствие события преступления, либо отсутствие состава преступления. Малозначительное деяние, а также правомерное причинение вреда, предусмотренное главой 8 УК РФ, некоторыми нормами Особенной части УК РФ, а также рядом других актов, говорят об отсутствии события преступления (об этом, в частности, свидетельствует наличие в их конструкции оборота «не является преступлением»), а общественно опасное деяние невменяемого (либо лица, не достигшего любого из четырех видов возраста уголовной ответственности), добровольный отказ от преступления и невиновное причинение вреда (казус, непреодолимая сила, извинительная субъективная ошибка) свидетельствуют об отсутствии состава преступления. Общее понятие непреступных уголовно-правовых деяний, такое же общее как и понятие преступления, с учетом сказанного и при первом приближении может выглядеть следующим образом: это деяние, предусмотренное уголовным законом, но не являющееся преступлением либо по причине отсутствия события преступления, либо по причине отсутствия состава преступления в действиях лица, такое деяние совершившего.

Здесь мы пойдем по иному пути, нежели при накладывании связки общее-особенное-единичное на понятийную ветвь «преступление», а именно по дедуктивному, двигаясь от общего понятия к особенному на различных уровнях, и далее – к единичному. Причина – поднявшись до уровня абстракции, соответствующего понятию «преступления», мы обнаружили в сфере уголовно-правового регулирования подобное ему по степени общности понятие «непреступное уголовно-правовое деяние», и, отталкиваясь от него, будем спускаться до уровня абстракции, соответствующего единичному преступлению, чтобы установить единичное явление и понятие, обозначающее это явление.

Особенное по отношению к общему понятию непреступного уголовно-правового деяния составляют их виды. Прежде всего, исходя из предусмотренных УПК РФ оснований прекращения уголовного преследования (сознательно не берем здесь в расчет «чистое» процессуальное основание прекращения уголовного преследования – непричастность лица) можно выделить деяния, непреступные в связи с отсутствием события преступления, и деяния, непреступные в связи с отсутствием состава преступления. Для первых характерно формальное наличие состава преступления, но отсутствие значимых характеристик для признания деяния преступлением, для вторых – наличие деяния с признаками преступления, но отсутствие состава преступления.

Деяния, непреступные по причине отсутствия события преступления – это малозначительные деяния и деяния, образующие обстоятельства, исключающие преступность. Это полноценные деяния, имеющие объект, объективную и субъективную стороны и субъекта, но не имеющие, например, общественной опасности, либо непреступные в силу их социальной полезности или социальной допустимости (необходимости). Вред, а также угроза причинения вреда, т. е. общественная опасность, отсутствует, в случае с малозначительностью. Попутно отметим, что традиционное расположение понятия малозначительности вместе с понятием преступления в одной статье уголовного закона, дают основание А.Э. Жалинскому считать определение малозначительного деяния негативным определением преступления, т. е. определением, указывающим на то, что из признанного уголовным законом преступлением, в конкретном случае преступлением не является (Жалинский, 2011).

Подобную конструкцию, но несколько иную природу имеют обстоятельства, исключающие преступность деяния. В доктрине уголовного права России данному понятию даются различные трактовки, определяющие круг входящих в это особенное единичных явлений. По мнению С.В. Землюкова, «под обстоятельствами, исключающими преступ-

ность деяния, должны признаваться указанные в Общей части УК РФ обстоятельства, при наличии которых деяние, формально причинившее вред охраняемым уголовным законом отношениям, не является преступлением ввиду отсутствия общественной опасности, вины и противоправности» (Землюков, 2005. С. 14). Ю.Е. Пудовочкин пишет, что «обусловленное фактом реализации естественного права отсутствие уголовной противоправности в совокупности с вынужденностью, оправданностью и полезностью с социальной и правовой точек зрения полностью характеризует деяния, преступность которых исключается в силу предписаний главы 8 УК РФ» (Пудовочкин, 2010. С. 52). В.А. Блинников, который, кстати, как раз относит рассматриваемые обстоятельства к ситуациям отсутствия события преступления, дает следующее видение обстоятельства, исключающего преступность деяния: «Это наличие реального внешнего фактора, воздействие которого на лицо исключает противоправность причинения последним вреда интересам, охраняемым уголовным законом, при соблюдении критериев допустимости» (Блинников, 2007. С. 19). С.В. Пархоменко предлагает собственный вариант видения данных обстоятельств: «Деянием, преступность которого исключается, признается такое действие (бездействие), которое хотя формально и содержит признаки какого-либо деяния, предусмотренного настоящим Кодексом, но согласно специальному предписанию преступлением не является» (Пархоменко, 2004. С. 85). В другом месте она обосновывает, что в полном виде обстоятельства, предусмотренные главой 8 УК РФ, нужно обозначать термином «деяния, преступность которых исключается в силу их социальной полезности и необходимости» (Пархоменко, 2004. С. 146). Тем самым терминологически подчеркивается социальная природа данных обстоятельств. Первое же определение, даваемое С.В. Пархоменко, подчеркивает родство этих обстоятельств с малозначительностью деяния.

Дабы не вдаваться в дискуссию по поводу определения и юридической природы обстоятельств, исключающих преступность деяния, отметим общее их с малозначительностью, что позволяет объединить их в единую группу непреступных уголовно-правовых деяний, а затем укажем и на отличия. И малозначительность, и предусмотренные главой 8 УК РФ обстоятельства исключают преступность содеянного в силу его социально-юридических характеристик – отсутствия общественной опасности, социальной полезности, либо социальной допустимости в силу необходимости. Различие же между ними, составляющее их особенное по отношению к общему «исключение события преступления», заключается в том, что при малозначительности отсутствует вред либо его угроза, а при предусмотренных главой 8 УК РФ обстоятельствах мы имеем дело со случаями причинения вреда, признанного при выполнении предусмотренных уголовным законом условий правомерным.

Ограничимся группой обстоятельств, предусмотренных главой 8 УК РФ, поскольку с остальными группами непреступных уголовно-правовых деяний схему общее-особенное-единичное можно применить аналогичным образом. По отношению к этим обстоятельствам общим будет выступать понятие «обстоятельства, исключающие преступность деяния», особенным же, в свою очередь, выступят классификационные группы этих обстоятельств. Представляется, что наименее дискуссионной и соответствующей положениям теории права, выступает классификация названных обстоятельств по видам правомерного поведения, которые они представляют. Необходимая оборона, причинение вреда при задержании лица, совершившего преступление, в силу их характера как противодействующих преступности форм поведения, как уголовно-правовой формы реализации гражданами конституционного права на защиту своих прав всеми законными средствами, а также обоснованный риск по причине наличия у него такого условия, как общественно полезная цель, составляют группу социально полезного правомерного поведения. Крайняя необходимость, где мы не говорим о пользе, а лишь соизмеряем вред, физическое или психическое принуждение, где перед нами непреодолимая сила, либо все та же крайняя необходимость, равно как и исполнение приказа или распоряже-

ния, позволяющее ссылаться на существующую в государстве властную иерархию как на в некоторых пределах оправдывающее обстоятельство, – эти три обстоятельства такой очевидной полезностью не обладают, поэтому их можно отнести к видам социально допустимого правомерного поведения. В итоге мы доходим до конкретных видовых конструкций, предусмотренных УК РФ актов правомерного поведения, где, например, понятие необходимой обороны будет выступать крайним особенным понятием, и по уровню абстракции соответствовать понятию отдельного преступления, запрещенного другим типом уголовно-правовой нормы. Единичным, в свою очередь, непреступным уголовно-правовым деянием будет выступать отдельно взятый эпизод необходимой обороны, описанный в процессуальных документах, включая оправдательный приговор, или постановление о прекращении уголовного дела за отсутствием события преступления.

Таким образом, перед нами две условные ветви проявления категорий общего, особенного, единичного в уголовном праве, одну из которых венчает общее понятие преступления, единичным является конкретное преступное деяние, описанное в процессуальных документах, а между ними на многих уровнях располагаются различные особенные понятия. Вторая ветвь пролегает от непреступного уголовно-правового деяния к отдельному деянию, составляющему, например, необходимую оборону. Также через сопоставимую серию уровней особенных понятий. Эти ветви самостоятельны, доктрина уголовного права пока не сформулировала более общего уголовно-правового понятия, которое объединяло бы и преступление, и непреступное уголовно-правовое деяние. Причин можно назвать, по меньшей мере, три: 1) субъективно это ещё никому просто не приходило в голову, либо никто не попытался обосновать соответствующую концепцию, либо она существует в виде экзотики, недоступной широкой научной общественности; 2) объективно в этом просто нет необходимости; 3) ещё более объективно это принципиально разные между собой понятия, каждое из которых выступает особенным по отношению к собственному общему, но уже на общеправовом уровне. Преступление есть особенное правонарушение, а непреступное уголовно-правовое деяние – особенное для правомерного поведения. Помимо того, что речь идет в общем о разных цепочках уголовно-правовых понятий, за ними стоят и существенно отличающиеся по социальной (предметной) сущности явления.

Поднимемся ещё на один уровень абстракции. Преступление, наряду с административным правонарушением, налоговым правонарушением, гражданско-правовым деликтом и дисциплинарным проступком выступает видом правонарушения, а последнее, в свою очередь, играет роль общего по отношению к преступлению и другим видам правонарушений. По определению С.С. Алексеева, правонарушения – это виновные противоправные действия, приносящие вред социалистическому обществу. При этом ученый выделяет и более общее понятие – неправомерные действия, под которым понимает волевое поведение, которое не соответствует правовым предписаниям, ущемляет субъективные права, не согласуется с возложенными на лиц юридическими обязанностями (Алексеев, 2010. С. 348–349). Стоит отметить, что в том же ряду, что и правонарушение, находятся объективно противоправное деяние и злоупотребление правом, общим для них всех будет выступать понятие «противоправное поведение». Среди современных авторов А.А. Гогин дает подробное определение правонарушения: это противоправное, социально вредное, виновное, конфликтное поведение деликтоспособного лица, определяемое духовными, нравственными, культурными, религиозными, экономическими и политическими отношениями, юридическая ответственность за которое установлена мерами отечественного отраслевого законодательства (Гогин, 2016. С. 102). Он также, вслед за другими учеными, выделяет ряд пограничных правонарушению явлений: злоупотребление правом, риск, правовая ошибка, объективно-противоправное поведение (Гогин, 2016. С. 195). Думается, однако, что далеко не все названные варианты можно считать самостоятельными разновидностями пограничного поведения, не относящегося ни к правонарушению, ни к правомерно-

му поведению. Риск как таковой может быть как правомерным риском, если соблюдены все условия его правомерности, и, в то же время, может отказаться и неправомерным, если субъект проявил легкомыслие и т. п., правовая ошибка либо исключает вину, и тогда лицо является совершившим объективно противоправное деяние, либо вины не исключает, и там, где допускается неосторожная форма вины, не исключает и преступности, самой по себе правовой ошибки быть не может. Получается, что действительно пограничными правонарушению, смежными с ним, особенными вместе с ним по отношению к понятию «неправомерное поведение» выступают объективно противоправное деяние (когда есть объективные признаки правонарушения, но нет субъективных) и злоупотребление правом (когда буква закона не нарушается, но нарушается его смысл, цели, принципы, задачи и т. п., т. е. происходит не прямое нарушение конкретной нормы, а правопорядок в целом) (Куликов, 2016. С. 131). Что характерно, часть ранее рассмотренных непреступных уголовно-правовых деяний, в частности, невиновное причинение вреда, или деяние невменяемого, как раз будут выступать видами объективно противоправного деяния, особенными по отношению к нему, и в целом неправомерными, но не правонарушениями.

Общее по отношению к непреступному уголовно-правовому деянию понятие правомерного поведения личности В.В. Оскамытный определяет как обусловленную ее культурно-нравственными воззрениями и жизненным опытом деятельность в сфере социального действия права, основанную на сознательном выполнении его целей и требований, которое выражается в их соблюдении, исполнении или использовании (Оскамытный, 1990. С. 13). Такое понимание правомерного поведения действительно выступает общим по отношению к значительной части непреступных уголовно-правовых деяний, за исключением, пожалуй, поведения невменяемого. Даже при невиновном причинении вреда в любой его разновидности сознательно-волевые усилия субъекта направлены на правомерные цели и объекты, а вред причиняется независимо от сознания и воли. К общественно опасному поведению невменяемого лица возникают вопросы и на другом уровне абстракции, хотя в целом в общее по отношению к правомерному и неправомерному поведению понятие укладывается даже такое особенное.

Речь идет о понятии, которое занимает следующий уровень абстракции. Называют его либо «правовое поведение», либо «юридически значимое поведение», которое, в свою очередь, представляет собой разновидность, или, другими словами, особенное по отношению к понятию юридического факта. Предельно общим в предметной сфере юридической науки по отношению как к единичному преступлению, так и по отношению к единичному непреступному уголовно-правовому деянию будет выступать юридический факт.

Термин «правовое поведение» разрабатывал В.Н. Кудрявцев, и определял его следующим образом: это социально значимое поведение индивидуальных или коллективных субъектов, подконтрольное их сознанию и воле, предусмотренное нормами права и влекущее юридически значимые последствия (Кудрявцев, 1982. С. 41). Впрочем, ученый предлагает и разграничивать между собой правовое и юридически значимое поведение, что, на наш взгляд, кажется избыточным. Юридически значимое поведение определяет, например, В.Л. Кулапов: это урегулированное правом типичное социально значимое и сознательно-волевое поведение субъектов, влекущее юридически значимые последствия (Матузов, 2013. С. 567). По сути это термины-синонимы, за которыми скрывается одно и то же понятие. Наконец, ещё одно близкое по уровню абстракции понятие – юридический факт – определяется С.С. Алексеевым как конкретное жизненное обстоятельство, с которым нормы права связывают юридические последствия (возникновение, изменение или прекращение правоотношений) (Алексеев, 2010. С. 336.). По наиболее традиционной классификации, юридические факты образуют либо поведение людей (действия), либо то, что таковым не является (события). Исходя из рассмотренной иерархии юридических понятий от единичного преступления и выше, можно за-

ключить, что любое преступление есть юридический факт, порождающий вполне определенные правовые отношения (в данном случае – уголовно-правовые отношения ответственности, хотя здесь он выступает в составе с обвинительным приговором суда). Соответственно, преступление должно обладать общими признаками юридического факта, и ни при каком условии не может рассматриваться как правоотношение. Юридический факт находится за пределами правоотношения, но при этом обладает способностью на него влиять, от порождения до прекращения.

Общее, особенное и единичное в понятии состава преступления. Сказанное влечет и ещё один немаловажный вывод. Все уголовно-правовые конструкции, так или иначе описывающие преступление, должны исходить из того, что они характеризуют юридический факт, а не, например, правоотношение или правовую норму. Соответственно, когда мы говорим, например, о ещё одной ветви уголовно-правовых понятий, а именно о составе преступления, то необходимо учитывать, что общим по отношению к нему выступает понятие «состав правонарушения», а ещё более общим – юридическая конструкция (Давыдова, 2009). Таким образом, все что касается состава преступления, принадлежит уже не к объективной, предметной, а к юридически конструируемой реальности.

Промежуточным звеном, особенным для юридической конструкции и общим для состава преступления, выступает понятие и конструкция состава правонарушения. Проблема только в том, что на сегодняшний день общетеоретическое понимание состава правонарушения, его подсистем и признаков мало чем отличается от уголовно-правовой конструкции состава преступления, различия протекают лишь в наполненности субъекта. Однако само понятие теорией права разрабатывается. Е.В. Грызунова, например, пишет, что состав правонарушения — научная абстракция, отражающая систему наиболее общих, типичных и существенных признаков (элементов) отдельных разновидностей правонарушений; эта система признаков необходимая и достаточная для привлечения правонарушителя к юридической ответственности (Грызунова, 2002). Интересное замечание, предваряющее определение понятия «состав правонарушения», высказывает Ю.А. Денисов: непосредственным предметом юридического анализа правонарушения с позицией общей теории права является его состав, т. е. эмпирически выделяемая структура правонарушения, фиксируемая посредством правовых определений в различных отраслях права и в понятийной системе наук, исследующих эти отрасли. То есть состав – это как бы другая сторона правонарушения, правонарушение и его состав не соотносятся как общее и особенное, они находятся несколько в другой диалектической взаимосвязи, возможно, во взаимосвязи явления и понятия о нем. Далее он пишет, что понятие состава правонарушения является общеправовым, выступает предметом интереса общей теории права, относится к исходному, первичному слою понятий общей теории права, описывающих и предварительно объясняющих феномены, исследуемые ею (Денисов, 1983. С. 81). Так или иначе, но с позиций общего, особенного и единичного, понятийная связка «юридическая конструкция – состав правонарушения – состав преступления» при всех нюансах с определением среднего понятия, может быть признана правомерной, в силу чего можно перейти к анализу состава преступления.

Определение состава преступления, даваемое А.Э. Жалинским, наиболее ярко, на наш взгляд, показывает связь понятия состава и юридической конструкции. «Состав преступления – это юридическая конструкция, представляющая собой упорядоченную совокупность признаков, содержащихся в уголовном законе и описывающих деяние как преступление, запрещенное нормами Особенной части УК РФ. Учение о составе преступления – это разработанные теорией уголовного права способы и приемы упорядоченного описания элементов преступления на основе признаков, содержащихся в уголовном законе» (Жалинский, 2013. С. 385.). Такая трактовка выражает инструментальную природу состава преступления и позволяет наиболее наглядно показать проявление категорий общего, особенного и единичного.

В учении о составе преступления с пози-

ций категорий общего, особенного и единичного особый интерес представляет не столько само понятие, хотя оно вполне вписывается в закономерности этих категорий, сколько одна из классификаций составов преступлений. В.Н. Кудрявцев, например, на такую классификацию составов не указывает, но она косвенно вытекает из его высказывания по поводу признаков состава: «В большинстве случаев признаки состава относятся к различным ступеням абстракции и нередко могут быть представлены в виде иерархической системы – «дерева» признаков, взаимосвязанных между собой и расположенных по «рангам» – от высшего к низшему» (Кудрявцев, 2010. С. 50). Этим уровням, или рангам, признаков, соответствуют уровни, или ранги конструкций составов, которые эти признаки объединяют.

Подробно такую классификацию составов преступлений рассматривает Н.А. Бабий. Речь идет об общем, родовом, видовом и конкретном составах преступлений. Ученый приводит немало вариантов терминологического обозначения названных видов (уровней) состава преступления. В качестве методологического основания такого деления Н.А. Бабий называет философские категории «общее – особенное» и формально-логические категории «род – вид». Важной представляется следующая мысль ученого: «Поскольку отражаемым множеством являются составы преступлений, постольку родовым для такого множества является понятие состава преступления как совокупности структурных элементов преступления. Это понятие отражает собой состав любого преступления, поскольку указывает на общие черты составов и не содержит в себе каких-либо различающих составы свойств, черт, признаков» (Бабий, 2019. С. 160). Получается, что общим будет выступать понятие состава преступления, а также соответствующая ему юридическая конструкция, объединяющая понятия элементов и признаков состава преступления.

Рассуждает Н.А. Бабий и о проявлении категории особенного в рассматриваемом вопросе. «Особенные черты для того, чтобы образовывать виды множества, должны принадлежать самим уровням множества. И если состав преступления – это совокупность структурных элементов преступления, то особенности следует искать исключительно в совокупности или в наборе элементов. По этой причине не могут образовывать виды составов особенности, принадлежащие самому преступлению» (Бабий, 2019. С. 161). Исходя из рассуждений Н.А. Бабия и в целом соглашаясь с ним, отметим, что здесь точнее говорить не о видах, а об уровнях состава преступления, как уровнях степени обобщения понятия состава преступления и понятий его элементов и признаков. Сказанное согласуется с категориальной природой общего, особенного и единичного как характеристик понятия, мышления, элементов субъективной диалектики, а не бытия (Гегель, 1972). Также надо учитывать, что, рассуждая об уровнях составов преступлений, мы имеем ввиду именно понятие состава, а не состав как уголовно-правовое явление, выступающее, в соответствии со ст. 8 УК РФ, основанием уголовной ответственности, поскольку ни по общему, ни по родовому составу преступления никого к ответственности привлечь нельзя, привлекается лицо к ответственности всегда только по той конструкции, которая закреплена в отдельной статье Особенной части УК, ее части или пункте. Однако изучение общего, родового понятия состава преступления позволяет лучше понять и глубже проанализировать структуру видового состава, закрепленного в статье Особенной части УК, а также облегчить задачу законодателю при конструировании составов преступлений, в силу чего в научных и технико-юридических целях смысл выделять уровни составов преступлений есть.

Самый высокий уровень абстракции в предметном поле уголовного права занимает общее понятие состава преступления и соответствующая ему общая юридическая конструкция состава преступления, которая исследуется и изучается в Общей части уголовного права. Она объединяет общие понятия элементов состава преступления – объекта, объективной стороны, субъекта и субъективной стороны. В рамках каждого из этих элементов общей конструкции состава преступления принадлежат общие понятия признаков. Каждое такое понятие аккумулирует в

себе универсальные свойства, присущие данному признаку (например, деянию или вине) в любом составе преступления. Применительно только к этой же общей конструкции состава преступления имеет смысл классификация признаков состава на обязательные и факультативные, где обязательными считаются те, набор которых минимально необходим для любого состава преступления, чтобы считаться таковым, а факультативными – те, без которых конструкция состава может в принципе и обойтись, но если в рамках того или иного состава они присутствуют, то становятся для этого состава обязательными. В целом, поскольку в соответствии со ст. 73 УПК РФ все признаки состава преступления, и не только они, относятся к обстоятельствам, подлежащим доказыванию по каждому уголовному делу, все они являются обязательными и, как уже говорилось, факультативными и могут быть только в общей конструкции состава преступления.

Особенным здесь выступает т. н. понятие родового состава преступления. Родовой состав вызывает множество вопросов, далеко не всеми учеными выделяется и поддерживается, но существование в УК РФ ряда положений позволяет говорить, что на определенном уровне обобщения между общим понятием состава преступления и конструкцией состава преступления, составляющей суть конкретного уголовно-правового запрета, существует некое промежуточное звено, объединяющее признаки, присущие группе составов преступлений. Это, например, содержащийся в примечании 1 к ст. 158 УК РФ состав хищения, состав убийства, составы злоупотребления и превышения должностными полномочиями и т. п. По этим составам, разумеется, невозможно никого привлечь к ответственности, даже, например, ч. 1 ст. 105 УК РФ предусматривает не общий состав убийства, а состав простого убийства, без смягчающих и отягчающих обстоятельств, но с технико-юридических позиций, в частности, с точки зрения экономии законодательной материи, существование таких родовых понятий составов вполне оправдано. При этом по отношению к видовым составам, закрепленным конкретными нормами, родовой состав с диалектической точки зрения будет выступать общим.

Соответственно, видовой состав по отношению к родовому – особенное. С точки же зрения юридической конструкции состава преступления, видовой состав – единичное понятие. Вчитаемся в формулировку ст. 8 УК РФ: основанием уголовной ответственности является совершение деяния, содержащего все признаки состава преступления, предусмотренного настоящим Кодексом. Традиционно принято считать, что согласно этой статье состав преступления – единственное основание уголовной ответственности. Но это утверждение не вполне корректно с точки зрения теории юридической ответственности, и самое главное – ничего подобного в тексте ст. 8 УК РФ не записано. Теория юридической ответственности знает два основания как явления субъективного права – правовое и фактическое. Правовое в то же время включает в себя нормативное основание – норму права, устанавливающую запрет и санкцию за его нарушение, и организационное, или правоприменительное – акт применения права, в котором сформулирован объём ответственности конкретного лица, нарушившего запрет. Фактическое основание – юридический факт правонарушения (Кузьмин, 2013. С. 30–38). В этом смысле первая часть нашего утверждения корреспондирует второй: в формулировке ст. 8 УК РФ отражено не одно, а все основания уголовной ответственности как явления субъективного права. Фактическое основание – совершение деяния, правоприменительное основание – деяние должно содержать все признаки состава преступления (что устанавливается приговором суда), нормативное основания – состав преступления должен быть предусмотрен УК РФ. Отсюда вытекает и другое утверждение: состав преступления – это то, что предусмотрено уголовным законом, а в конкретном преступлении содержатся только его признаки, то есть, состав преступления – это область права, он предусмотрен там, а преступление, т. е. деяние, содержащее признаки состава – область факта.

По этой причине, строго говоря, состава преступления как явления объективной действительности или, другими словами, физи-

ческой реальности, не существует. В жизни существует преступление, и в его свойствах и характеристиках содержатся признаки, которые уголовным законом описаны как признаки состава преступления. Сам же состав, даже на самом низком уровне абстракции – это всегда определенного рода обобщение, он всегда содержит признаки (причем, наиболее типичные, повторяющиеся и часто встречающиеся) общественно опасного поведения определенного вида. Таковым он является в силу природы правовой нормы как нормативного правила поведения. Поэтому состав преступления и преступление не могут рассматриваться с позиций категорий общего, особенного и единичного, а должны трактоваться, как это подчеркивает, в частности, Ю.Е. Пудовочкин, как явление (преступление) и законодательное понятие о нем (состав преступления) (Пудовочкин, 2009. С. 7).

Несмотря на то, что состав преступления всегда результат определенного обобщения, тот состав, который предусмотрен конкретной уголовно-правовой нормой, вполне может рассматриваться как единичный. В таком случае вся диалектическая цепочка состава преступления будет выглядеть следующим образом: общее – общая конструкция состава преступления; особенное – конструкция родового (группового) состава преступления; единичное – конструкция состава преступления, предусмотренного конкретной уголовно-правовой нормой; или упрощенно и условно – общий состав, родовой состав и единичный состав преступления.

Интересна также классификация составов на составы со специальным субъектом и общие составы преступлений (Жалинский, 2011. С. 364). Н.А. Бабий говорит об общих и специальных составах преступлений. «Общим является состав единичного преступления определенного вида, из которого законодатель в целях дифференциации ответственности на основе специального признака выделил самостоятельный состав, именуемый в связи с этим специальным. Соотношение общего и специального составов состоит в том, что общий охватывает собой все возможные проявления определенного преступления, кроме его специальных видов, а специальный – только узкую часть этого круга или специальные виды этого преступления. Специальный состав содержит в себе все признаки основного состава и дополнительно – специальный признак» (Бабий, 2019. С. 337). А.А. Тер-Акопов предлагает собственное видение проблемы общих и специальных составов. По его мнению, «специальный состав преступления – это совокупность закрепленных отдельными уголовно-правовыми нормами признаков, характеризующих содержание и структуру преступлений, посягающих на специальные сферы общественных отношений, обеспечивающих безопасность личности, общества и государства» (Тер-Акопов, 2003. С. 148). В таких составах, по мнению Тер-Акопова, специальный характер имеют все элементы, т. е. специальные субъекты посягают на специальные объекты путем специальной объективной стороны. Н.А. Бабий критикует эту классификацию и утверждает, что в данном случае речь идет о составах преступлений с общими субъектами и о составах преступлений со специальными субъектами. В целом, вопросы вызывает как сама классификация составов на общие и специальные, проводимая А.А. Тер-Акоповым, так и ее критика, равно как и видение общих и специальных составов, предложенное самим Н.А. Бабием, поскольку оно очень близко по смыслу делению норм на общие и специальные. Но с позиций диалектики общего, особенного и единичного хотелось бы отметить следующее.

Общие составы понимаются в классификации А.А. Тер-Акопова и его последователей как составы, предусматривающие посягательство общего субъекта на отношения, на которые может посягнуть общий субъект, специальные же составы – особые группы отношений, вред которым общий субъект причинить не может, поскольку находится за их рамками, а причиняет только специальный субъект (сюда относят, например, воинские преступления). Но в такой интерпретации общие и специальные составы не соотносятся как общее и особенное, поскольку особенное по сути своей включает в себя все признаки общего, и ряд собственных признаков. Здесь общие и специальные составы вообще, на наш взгляд, никак между собой не со-

относятся, поскольку проблематично выделять общие отношения и специальные как объект охраны и объект посягательства. В этой связи необходимо согласиться с той интерпретацией общих и специальных составов, которая предлагается Н.А. Бабием, равно как и с тем, что классификацию составов на общие и специальные, предложенную А.А. Тер-Акоповым и поддержанную С.С. Аветисяном, правильнее назвать классификацией составов с общим и специальным субъектом, с оговоркой, что специальные составы образованы не всяким специальным субъектом, а только таким, который посягает на общественные отношения с особым правовым режимом – отношения в сфере государственной власти, военной службы, специальной безопасности и т. п., поскольку ряд составов со специальным субъектом авторы данной классификации относят к общим. В этом есть значительное рациональное зерно, проблема в том, что сам законодатель такого четкого размежевания составов не придерживается. Возможно с точки зрения криминологии, где выделяется общеуголовная корыстная и корыстно-насильственная преступность и иные её виды, такое деление и имело бы смысл. С позиций же уголовного права более точным представляется деление составов на общие и специальные, близкое к делению норм на общие и специальные. Такое деление, помимо прочего, будет выступать и ещё одним проявлением категорий общего, особенного и единичного в уголовном праве.

Заключение

Подводя итог краткому анализу уголовно-правового понятия «преступление», с точки зрения категорий общего, особенного и единичного, индуктивно можно выстроить следующую цепочку: единичное преступление – видовое преступление – родовое преступление (условные понятия) – общее понятие преступления – правонарушение – неправомерное поведение – юридически значимое поведение – юридический факт. Для того чтобы определение в процессуальных документах единичного преступления было бы диалектически верным и научно обоснованным, нужно по меньшей мере учитывать всю эту цепочку и если, например, это юридический факт, от воли людей не зависящий (событие), то он не может быть и преступлением. Так эта система работает, по крайней мере, на первый взгляд. Также как и разновидность объективно противоправного деяния не должна признаваться законом преступлением, преступление должно быть описано так, чтобы там нашлось место вине субъекта, чтобы юридически значимые обстоятельства его совершения могли быть отражены сознанием и волей субъекта. Аналогичную цепочку можно построить и для непреступных уголовно-правовых деяний.

Если говорить о составе преступления, то этот инструмент применения уголовно-правовых норм будет восприниматься в соответствии с его сущностью и назначением, и появится шанс снять вопрос о целесообразности его существования (Козлов, 2004) тогда, когда он будет рассматриваться не сам по себе, а как частный единичный случай юридической конструкции. Конструктивная и инструментальная сущность состава преступления не отвечает на вопрос "что это". Она отвечает на вопрос "зачем это". Если мы сможем ответить на этот вопрос, нам не нужно будет определять онтологический статус состава преступления. Учет закономерностей диалектики общего, особенного и единичного в силах решить вопрос о праве состава преступления быть категорией уголовного права.

Список литературы / References

Алексеев С.С. Проблемы теории права. М.: Статут, 2010. Т. 3.
Alekseev S.S. (2010) Issues of legal theory. Moscow: Statut. Vol. 3. (In Russ.)

Бабий Н.А. Учение о структуре и составе преступления. М.: Юрлитинформ, 2019.
Babii N.A. (2019) The doctrine of the structure and composition of the crime. Moscow: Yurlitinform. (In Russ.)

Блинников В.А. Понятие и юридическая природа обстоятельств, исключающих преступ-

ность деяния // Энциклопедия уголовного права. В 35 т. Т. 7: Обстоятельства, исключающие преступность деяния. СПб.: Издание профессора Малинина, 2007.
Blinnikov V.A. (2007) The concept and legal nature of the circumstances excluding the crime. *Entsiklopediya ugolovnogo prava. V 35 t. T. 7: Obstoyatel'stva, isklyuchayushchie prestupnost' deyaniy = Encyclopedia of Criminal Law. In 35 v. T. 7: Circumstances excluding the criminality of the act.* Saint Petersburg: Izdanie professora Malinina. (In Russ.)

Гарбатович Д.А. Квалификация непреступных уголовно-правовых деяний. М.: Юрлитинформ, 2017.
Garbatovich D.A. (2017) Qualification of non-criminal offenses. Moscow: Yurlitinform. (In Russ.)

Гегель Г.В.Ф. Субъективная логика или учение о понятии. М.: Мысль, 1972. Т. 3.
Gegel' G.V.F. (1972) Subjective logic or the doctrine of the notion. Moscow: Mysl'. Vol. 3. (In Russ.)

Гогин А.А. Правонарушение: общетеоретический, межотраслевой и отраслевой аспекты. М.: Юрлитинформ, 2016.
Gogin A.A. (2016) Offense: general theoretical, cross-sectoral and sectoral aspects. Moscow: Yurlitinform. (In Russ.)

Грызунова Е.В. Правонарушение и юридическая ответственность в их соотношении. Саратов, 2002.
Gryzunova E.V. (2002) Offense and legal liability in their correlation. Saratov. (In Russ.)

Давыдова М.Л. Юридическая техника: проблемы теории и методологии. Волгоград: Изд-во ВолГУ, 2009.
Davydova M.L. (2009) Legal technique: problems of theory and methodology. Volgograd: Volgograd State University. (In Russ.)

Денисов Ю.А. Общая теория правонарушения и ответственности (социологический и юридический аспекты). Ленинград: Изд-во ЛГУ им. Пушкина, 1983.
Denisov Yu.A. (1983) General theory of offense and responsibility (sociological and legal aspects). Leningrad: Pushkin Leningrad State University. (In Russ.)

Елисеев С.А. Преступления против собственности по уголовному законодательству России (вопросы теории). Томск: Изд-во ТГУ, 1999.
Eliseev S.A. (1999) Crimes against property under the criminal law of Russia (theoretical issues). Tomsk: Tomsk State University. (In Russ.)

Жалинский А.Э. Уголовное право. М.: Городец, 2011.
Zhalinskii A.E. (2011) Criminal law. Moscow: Gorodets. (In Russ.)

Жалинский А.Э. Уголовное право в ожидании перемен: теоретико-инструментальный анализ. М.: Проспект, 2013.
Zhalinskii A.E. (2013) Criminal law in anticipation of changes: theoretical and instrumental analysis. Moscow: Prospekt. (In Russ.)

Землюков С.В. Обстоятельства, исключающие преступность деяния. Барнаул: Изд-во Алт. ун-та, 2005.
Zemlyukov S.V. (2005) Circumstances precluding the criminality of the act. Barnaul: Altai State University. (In Russ.)

Зинченко И.А. Единые (единичные) и составные преступления // Энциклопедия уголовного права. В 35 т. Т. 3: Понятие преступления. СПб.: Издание профессора Малинина, 2005.
Zinchenko I.A. (2005) Single and divisible crimes. *Entsiklopediya ugolovnogo prava. V Vol. 35. Vol. 3. Ponyatie prestupleniya = Encyclopedia of Criminal Law*. In 35 t. T. 3: The concept of crime. Saint Petersburg: Izdanie professora Malinina. (In Russ.)

Ивлев Ю.В. Логика. М.: Изд-во Проспект, 2020.
Ivlev Yu.V. (2020) Logics. Moscow: Prospekt. (In Russ.)

Керимов Д.А. Философские проблемы права. М.: Изд-во Мысль, 1972.
Kerimov D.A. (1972) Philosophical issues of law. Moscow: Mysl'. (In Russ.)

Козлов А.П. Понятие преступления. СПб.: Изд-во Юридический центр Пресс, 2004.
Kozlov A.P. (2004) The concept of crime. Saint Petersburg:Yuridicheskii tsentr Press. (In Russ.)

Козлов А.П., Севастьянов А.П. Единичные и множественные преступления. СПб.: Изд-во Юридический центр Пресс, 2011.
Kozlov A.P., Sevast'yanov A.P. (2011) Single and multiple crimes. Saint Petersburg: Yuridicheskii tsentr Press. (In Russ.)

Коробеев А.И. Преступления в сфере экономики. СПб.: Юридический центр Пресс, 2008. Том 2.
Korobeev A.I. (2008) Economic Crimes. Saint Petersburg: Yuridicheskii tsentr Press. Vol. 2. (In Russ.)

Кудрявцев В.Н. Правовое поведение: норма и патология. М.: Изд-во Наука, 1982.
Kudryavtsev V.N. (1982) Legal behavior: norm and pathology. Moscow: Nauka. (In Russ.)

Кудрявцев В.Н., Келина С.Г.. Уголовный закон. Опыт теоретического моделирования. М.: Изд-во Наука, 1987.
Kudryavtsev V.N., Kelina S.G. (1987) Criminal law. Experience in theoretical modeling. Moscow: Nauka. (In Russ.)

Кудрявцев В.Н. Состав преступления // Энциклопедия уголовного права. В 35 т. Т. 4: Состав преступления. СПб.: Издание профессора Малинина, 2010.
Kudryavtsev V.N. (2010) Corpus delicti. *Entsiklopediya ugolovnogo prava. V 35 t. T. 4. Sostav prestupleniya = Encyclopedia of Criminal Law. In 35 vol. T. 4: Corpus delicti*. Saint Petersburg: Izdanie professora Malinina. (In Russ.)

Кузьмин И.А. Юридическая ответственность и ее реализация. Иркутск: Изд-во ИГУ, 2013.
Kuz'min I.A. (2013) Legal responsibility and its implementation. Irkutsk: Irkutsk State University. (In Russ.)
Куликов Е.А. Диалектика общего, особенного и единичного в праве: теоретические вопросы // Общие и специальные нормы уголовного права РФ, квалификация преступлений и назначение наказания. Барнаул: Изд-во Алтайского университета, 2020.
Kulikov E.A. (2020) Dialectics of the general, the particular and the singular in law: theoretical issues. *Obshchie i spetsial'nye normy ugolovnogo prava RF, kvalifikatsiya prestuplenii i naznachenie nakazaniya = General and special norms of criminal law of the Russian Federation, the classification of crimes and imposition of punishment*. Barnaul: Altai State University. (In Russ.)

Куликов Е.А. Теория юридической ответственности (проблемные вопросы). Барнаул: Изд-во Новый формат, 2016.
Kulikov E.A. (2016) The theory of legal responsibility (problematic issues). Barnaul: New format. (In Russ.)

Лопашенко Н.А. Исследование убийств: закон, доктрина, судебная практика. М.: Изд-во Юрлитинформ, 2018.
Lopashenko N.A. (2018) Investigation of murders: law, doctrine, jurisprudence. Moscow: Yurlitinform. (In Russ.)

Лопашенко Н.А. Общая характеристика преступлений против собственности. Понятие, формы и виды хищений // Энциклопедия уголовного права. В 35 т. Т. 18: Преступления против собственности. СПб.: Издание профессора Малинина, 2011.
Lopashenko N.A. (2011) General characteristics of crimes against property. Concept, forms and types of theft. *Entsiklopediya ugolovnogo prava. V 35 t. T. 18*: *Prestupleniya protiv sobstvennosti = Encyclopedia of criminal law*. In 35 vol. T. 18: Crimes against property. Saint Petersburg: Izdanie professora Malinina. (In Russ.)

Матузова Н.И., А.В. Малько. Теория государства и права. М.: Норма, 2013.
Matuzova N.I., Mal'ko A.V. (2013) Theory of State and Law. Moscow: Norma. (In Russ.)

Оскамытный В.В. Правомерное поведение личности (теоретические и методологические проблемы). Киев, 1990.
Oskamytnyi V.V. (1990) Legal behavior of the individual (theoretical and methodological problems). Kiev. (In Russ.)

Пархоменко С.В. Деяния, преступность которых исключается в силу социальной полезности и необходимости. СПб.: Юридический центр Пресс, 2004.
Parkhomenko S.V. (2004) Acts, the criminality of which is excluded by social utility and necessity. Saint Petersburg: Yuridicheskii tsentr Press. (In Russ.)

Пудовочкин Ю.Е. Учение о преступлении. М.: Юрлитинформ, 2010.
Pudovochkin Yu.E. (2010) The doctrine of crime. Moscow: Yurlitinform. (In Russ.)

Пудовочкин Ю.Е. Учение о составе преступления. М.: Юрлитинформ, 2009.
Pudovochkin Yu.E. (2009) Doctrine about the body of evidence. Moscow: Yurlitinform. (In Russ.)

Сырых В.М. История и методология юридической науки. М.: Норма: ИНФРА-М, 2012.
Syrykh V.M. (2012) History and methodology of legal science. Moscow: Norma: INFRA-M. (In Russ.)

Тер-Акопов А.А. Преступление и проблемы нефизической причинности в уголовном праве. М.: Юркнига, 2003.
Ter-Akopov A.A. (2003) Crime and problems of non-physical causality in criminal law. Moscow: Yurkniga. (In Russ.)

Сведения об авторе

Куликов Егор Алексеевич, кандидат юридических наук, доцент кафедры уголовного права и криминологии, Алтайский государственный университет, 656049, г. Барнаул, проспект Ленина, 61, Россия,
✉ e-mail: kulikoveg@yandex.ru

Information about the author

Egor A. Kulikov, Cand. Sci. (Juridical Sciences), Associate Professor of Criminal Law and Criminology Department of Altai State University, 61 Lenin Avenue, Barnaul, 656049, Russia,
✉ e-mail: kulikoveg@yandex.ru

Заявленный вклад автора

Автор выполнил исследовательскую работу, на основании полученных результатов провел обобщение, подготовил рукопись к печати, имеет на статью авторские права и несет полную ответственность за ее оригинальность.

Contribution of the authors

The author has conducted research, summarized the results, prepared the manuscript for publication, he owns the copyright in this article and bears responsibility for its originality.

Конфликт интересов

Автор заявляет об отсутствии конфликта интересов.

Автор прочитал и одобрил окончательный вариант рукописи.

Conflict of Interest

The author declares no conflict of interest.

The author has read and approved the final version of the manuscript.

Информация о статье

Статья поступила в редакцию 15.10.2020; одобрена после рецензирования 03.11.2020; принята к публикации 12.11.2020.

Information about the article

The article was submitted 15.10.2020; approved after reviewing 03.11.2020; accepted for publication 12.11.2020.

Оригинальная статья / Original article
УДК 34.023+342.734

Бедность как социологическая, экономическая, психологическая и юридическая категория. Часть 1. Предпосылки научного осмысления явления бедности в современной России юристами

© М.А. Мушинский
Иркутский национальный исследовательский технический университет, г. Иркутск, Россия

Аннотация: Статья посвящена вопросам изучения бедности с позиций юриспруденции, с использованием научных достижений социологии, экономической теории, психологии в данной области. Рассмотрение бедности как правового явления необходимо для выработки правовой политики в этой сфере и эффективного осуществления правового регулирования, направленного на противодействие бедности как негативному явлению социально-экономической жизни общества. Нужно законодательно зафиксировать основные характеристики, критерии и показатели бедности, юридические принципы противодействия ей, после чего на этой основе можно выработать соответствующие правовые средства и сконструировать из них конкретные правовые механизмы, направленные на постепенные локализацию, минимизацию и преодоление бедности, а в дальней перспективе – ее полное искоренение. Для такой работы необходимо предварительно провести научные исследования, находящиеся «на стыке» юриспруденции с социологией, экономической теорией и психологией. Первая часть статьи имеет вводный характер, в ней рассматривается история вопроса, осуществляется постановка проблемы, анализируются современные источники права политико-правового характера и акты законодательства, связанные с противодействием бедности и смежными негативными явлениями, а также состояние юридических научных исследований в этой сфере.

Ключевые слова: бедность, правовые категории, источники права политико-правового характера, правовая политика по преодолению бедности, эффективность социального законодательства, правовой статус малоимущих

Для цитирования: Мушинский М.А. Бедность как социологическая, экономическая, психологическая и юридическая категория. Часть 1. Предпосылки научного осмысления явления бедности в современной России юристами // *Социальная компетентность*. 2020. Т. 5. № 4. С. 451–461.

Poverty as a sociological, economic, psychological and legal category. Part 1. Prerequisites for scientific understanding of the phenomenon of poverty in modern Russia by lawyers

© Mikhail A. Mushinskiy
Irkutsk National Research Technical University, Irkutsk, Russia

Abstract: The article is devoted to the study of poverty from the standpoint of law using scientific achievements of sociology, economic theory, and psychology in this field. Consideration of poverty as a legal phenomenon is necessary for the development of legal policy in this area and the effective implementation of legal regulation in order to prevent poverty as a negative phenomenon of socio-economic life of society. The main characteristics, criteria and indicators of poverty, legal principles for combating it should be prescribed legislatively. Then on this basis it may be possible to develop appropriate legal means and construct specific legal mechanisms from them aimed at gradually localizing, minimizing and overcoming poverty, and in the long term – its complete eradication. For such work, it is necessary to conduct preliminary research at the interface of law and sociology, economic theory, psychology. The first part of the article is introductory in nature, it examines the history of the issue, poses the problem, analyzes modern sources of law of a political and legal nature and legislative acts related to countering poverty and related negative phenomena, as well as the state of legal research in this area.

Keywords: poverty, legal categories, sources of law of a political and legal nature, legal policy to overcome poverty, effectiveness of social legislation, legal status of the poor

For citation: Mushinskiy M.A. (2020) Poverty as a sociological, economic, psychological and legal category. Part 1. Pre-

requisites for scientific understanding of the phenomenon of poverty in modern Russia by lawyers. *Sotsial'naya kompetentnost' = Social Competence.* Vol. 5. No. 4. P. 451–461. (In Russ.)

Введение

В отечественной науке советского периода бедность если и рассматривалась, то только в контексте критики «пороков буржуазного строя», как феномен, присущий в современном мире сугубо капиталистическим и «развивающимся» странам. Наличие данного явления в условиях социалистического строя официальной советской доктриной категорически отрицалось. Поскольку оппозиционной общественной науки в Советском Союзе не было, осмысление феномена бедности применительно к советским реалиям не осуществлялось.

Хотя поле для изучения на самом деле было обширным. Обыденностью являлось существование миллионов граждан в не принадлежащих им, а «предоставленных» государством жилищах барачного типа с «удобствами» на улице, либо в «коммуналках», где на «тридцать восемь комнаток всего одна уборная», причем на одного члена семьи приходилось зачастую всего 1–2 метра жилой площади. Имели место периоды, когда основной (а часто и единственной) верхней одеждой этих же миллионов была «телогрейка», а обувью – кирзовые сапоги. Практиковалась стирка белья в «ваннах» на «досках» с каустической содой и хозяйственным мылом (за неимением стиральных машин и стирального порошка). В ходу был сбор пустых бутылок и «отмачивание» этикеток в той же ванне затем, чтобы их приняли в специальных пунктах приема стеклотары – и не только у пенсионеров и пионеров, но и у граждан трудоспособного возраста, в качестве средства «дотянуть до получки». Существовали практики «перешивания» родительской одежды детям и «донашивания» вещей младшими детьми за старшими, «добывания» нищими выпивохами спирта из содержащих его технических жидкостей и т. п. Жившие тогда люди хорошо помнят значение вполне бытового слова «дефицит» и многочасовые очереди за самым необходимым. Нельзя забыть скудный рацион питания и ассортимент продуктов, ознакомившись с которым немногочисленные «западные» гости приходили в состояние шока…

Все это – атрибутика не только времен послевоенной разрухи. Многие подобные явления имели место много позже – в 1960-70-е и даже в 1980-е гг. Пусть не повсеместно и не во всех слоях общества, тем не менее они были широко распространены. Эта была бедность в самых вопиющих ее проявлениях. Иногда на бытовом уровне происходила их вынужденная «легализация». Например, сограждане, получавшие среднее образование в 1960–1980-х гг., могут вспомнить: в средних школах и в ПТУ тогда выделялась категория «дети из малообеспеченных семей», и этим ребятам по инициативе учебного заведения органами социального обеспечения оказывалась достаточно существенная помощь – бесплатные обеды, школьная форма, учебники, вплоть до приобретения за государственный счет зимней одежды (пальто) и обуви. Однако в целом наличие проявлений бедности официально не было признано, а потому в качестве показателей бедности населения страны они не рассматривались. Бедных в СССР как бы не существовало. Не было, соответственно, и науки о них.

Если какие-то исследования и проводились, то в условиях секретности. Так, на известном историкам сайте «Архив А.Н. Яковлева» выложена копия рассекреченного документа от 21.06.1965 г., имевшего ранее гриф «секретно» и поименованного «Материалы по вопросу о ликвидации малообеспеченности рабочих и служащих в 1966–1970 гг.». Материал был подготовлен Центральным научно-исследовательским экономическим институтом (ЦЭНИИ) Государственной плановой комиссии РСФСР и направлен в Отдел тяжелой промышленности ЦК КПСС[1].

Методы

В свете сказанного, фактически активное и гласное изучение бедности как явления, присущего нее только «им», но в большей

[1] Альманах «Россия. XX век». Архив А.Н. Яковлева. [Электронный ресурс]. URL: https://alexanderyakovlev.org/almanah/inside/almanah-doc/1015313 (дата обращения: 5.10.2020).

степени и «нам», началось лишь три десятилетия назад. Собственных наработок в данной области у российских ученых не было, и они вполне естественно в начале своей работы стали отталкиваться от созданных западными учеными теорий бедности и связанных с нею явлений (А. Пигу, В. Парето, Амартья Сен, Б. Халлерод, П. Таунсенд, Д. Вайт-Вилсон, Г. Саймон, П. Визард, М. Ауэрбах, Д. Берг-Шлоссер, Т. Лайнз, А. Сенгупта и др.). При этом не всегда рассматривался вопрос о том, насколько российская социально-экономическая специфика позволяет использовать европейские и американские мерила бедности и подходы к ее изучению.

Обращает на себя внимание то обстоятельство, что практически все современные исследования бедности, как негативного явления российской действительности, относятся к научным областям социологии и (или) экономики. Реже – психологии: обычно в контексте явлений нигилизма, дромомании, стигматизации, депривации и других подобных, развитие которых зачастую связано с материальным неблагополучием, физической нуждой, скудностью быта, сложными жизненными ситуациями. Представители остальных областей социального знания – политологи, юристы и культурологи – проблематики бедности избегают.

В настоящей статье используется междисциплинарный подход к изучению явления бедности, при котором выводы о юридических явлениях и процессах, предложения по совершенствованию правовой системы и правового регулирования, по повышению эффективности законодательства, во многом основаны на результатах социологических, экономических и психологических исследований. При этом активно задействована методология социологии права, а также феноменологический подход – постольку поскольку бедность можно рассматривать как сложный социально-экономический и юридический, а в некоторых случаях также психологический феномен.

Результаты и обсуждение

Причины обозначенного выше отношения политологов к данной теме в целом понятны. Политология – область научного знания в значительной степени ангажированная политиками, обладающими реальной властью в государстве. Для того чтобы быть востребованными, политологи вынуждены проявлять своеобразную «политкорректность», избегать употребления слов и выражений, которые могут нанести репутационный ущерб действующей власти, убирать соответствующие этим словам «неудобные» явления из сферы своих научных интересов. Исключение составляют подчёркнуто оппозиционные представители политической науки, выстраивающие свои умозаключения преимущественно на критике действующей власти, на анализе ее ошибочных решений. Однако и они чаще всего ангажированы, вовлечены в политическую борьбу, соответственно, стороной оппозиции.

Нужно учитывать, что долгие годы уже после распада СССР новые российские власти «по традиции» замалчивали тему бедности. В официальных выступлениях и документах это слово не использовалось. Можно согласиться с оценками обозревателя «Аргументов и фактов» В.В. Костикова, согласно которым тема бедности, в принципе, не была в новой России полностью закрыта. «О ней говорили. Но как бы «под сурдинку», с намеком на то, что на фоне крупных достижений национального развития бедность не является ключевой проблемой страны. В дискуссии по поводу бедности преобладали сдержанность и официальный оптимизм» (Костиков, 2020. С. 5). И лишь в последнее десятилетие понятие бедности стало появляться в политической лексике, а следом и в официозных социально-политических исследованиях.

Вероятно, «высшим» проявлением признания бедности как российской данности являются соответствующие высказывания Президента РФ, прежде всего в посланиях Федеральному Собранию, имеющих статус источников права политико-правового характера и документов стратегического планирования. Одним из первых посланий, в котором проблема бедности названа напрямую и дана адекватная оценка масштабам проблемы, является выступление 2003 г., где Президент В.В. Путин констатировал, что «Бедность отступает крайне медленно», и назвал преодоление её одной из трех важнейших внутрен-

них задач (наряду с увеличением валового внутреннего продукта и модернизацией Вооруженных Сил)[2]. Имеются соответствующие моменты в посланиях за 2004, 2005, 2007, 2008 и 2009 гг. В послании за 2018 г. глава государства констатировал, что в 2000 г. за чертой бедности находились 42 миллиона человек, что составляло на тот момент почти 30 % населения страны. К 2012 г. цифра была снижена до 10 %, однако из-за последствий экономического кризиса бедность вновь выросла, «сегодня с ней сталкиваются 20 миллионов граждан. Конечно, это не 42 миллиона, как было в 2000-м, но тоже недопустимо много. Даже некоторые работающие люди живут очень скромно». Далее он ставит задачу на предстоящее десятилетие – обеспечить уверенный, долгосрочный рост реальных доходов граждан, а за шесть лет как минимум вдвое снизить уровень бедности[3]. В послании за 2019 г. Президент провозгласил: «Решение демографических проблем, рост продолжительности жизни, снижение смертности прямо связаны с преодолением бедности. Напомню, в 2000 году за её чертой находилось более 40 миллионов человек. Сейчас – около 19 миллионов, но и это слишком много… Надо, безусловно, сосредоточить на этом наше внимание – на борьбе с этим явлением»[4]. В послании за 2020 г. В.В.Путин, говоря о механизме социального контракта, в качестве его задачи назвал «снижение бедности», что можно рассматривать как очередную констатацию наличия самого явления бедности[5]. Кроме собственно категории «бедность», глава государства в своих выступлениях использует напрямую связанные с нею понятия «нуждающейся семьи», «семьи со сложной ситуацией», «граждане с низкими доходами» и другие подобные.

Президент РФ использует понятие бедности не только в посланиях, но и в указах, в частности, в указе от 21 июля 2020 г. «О национальных целях развития Российской Федерации на период до 2030 года». Правда, преодоление бедности здесь рассматривается не в качестве самостоятельной цели развития России. Снижение уровня бедности в два раза по сравнению с показателем 2017 г. установлено лишь в качестве целевого показателя, характеризующего достижение к 2030 г. такой национальной цели, как «Сохранение населения, здоровье и благополучие людей»[6]. Президент дал Правительству РФ в октябре 2020 г. поручение разработать при участии рабочих групп Государственного Совета РФ показатели, позволяющие контролировать ход достижения субъектами РФ национальных целей развития, а также определить целевые значения этих показателей[7].

Таким образом, постепенно формируются основные элементы правовой политики РФ по противодействию бедности как негативному социально-экономическому явлению. Президент РФ предпринимает шаги к переводу категории «бедность» из области научных теоретических абстракций в сферу конкретных юридических оценок и правового регулирования. Отметим, что его «услышали» в регионах. Например, в Республике Тыва принят экономико-правовой документ под названием «Республиканская комплексная программа по преодолению бедности в Республике Тыва на 2019–2024 годы»[8].

[2] Послание Президента РФ В.В. Путина Федеральному Собранию за 2003 год. [Электронный ресурс]. Президент Российской Федерации. Официальный сайт. URL: http://www.kremlin.ru/acts/bank/36352/page/1 (дата обращения: 5.10.2020).

[3] Послание Президента РФ В.В. Путина Федеральному Собранию за 2018 год. [Электронный ресурс]. Президент Российской Федерации. Официальный сайт. URL: http://kremlin.ru/events/president/news/56957 (дата обращения: 5.10.2020).

[4] Послание Президента РФ В.В. Путина Федеральному Собранию за 2019 год. [Электронный ресурс]. Президент Российской Федерации. Официальный сайт. URL: http://kremlin.ru/events/president/news/59863 (дата обращения: 5.10.2020).

[5] Послание Президента РФ В.В. Путина Федеральному Собранию за 2020 год [Электронный ресурс]. Президент Российской Федерации. Официальный сайт. URL: http://www.kremlin.ru/events/president/news/62582 (дата обращения: 5.10.2020).

[6] О национальных целях развития Российской Федерации на период до 2030 года: указ Президента РФ от 21 июля 2020 г. № 474 // Собрание законодательства РФ. 2020. № 30. Ст. 4884.

[7] Поручение Президента РФ от 24 октября 2020 г. № Пр-1726Г // СПС «Гарант». [Электронный ресурс]. URL: http://ivo.garant.ru/#/document/74810586/paragraph/162:1 (дата обращения: 5.10.2020).

[8] Об утверждении Республиканской комплексной программы по преодолению бедности в Республике Тыва

Целый ряд документов, направленных на решение проблемы бедности, издал в последние годы Минтруд России. Здесь термин «бедность» используется уже в заглавиях. Например, приказ 2018 г. «О реализации в субъектах РФ пилотных проектов, направленных на достижение до 2024 года национальных целей социально-экономического развития по повышению реальных доходов граждан, снижению уровня бедности в два раза»[9].

Вслед за главой государства и исполнительной властью внимание проблеме бедности стала уделять и законодательная ветвь власти, причем в виде научно-аналитической работы, которая, в идеале, должна предварять соответствующие законодательные решения.

В частности, в 2003 г. Совет Федерации выпустил труд под названием «Аналитический вестник «Проблема бедности в современной России»[10]. На самом деле данное издание по формату напоминает сборник кратких научных тезисов по теме бедности, авторами которых являются только представители экономической науки. Юристы к составлению данного вестника не привлекались, хотя в материалах и имеется некоторая юридическая составляющая.

Проблема бедности впервые была обстоятельно рассмотрена, в том числе с правовых позиций, в Докладе Совета Федерации 2007 г. «О состоянии законодательства в Российской Федерации». Выделен отдельный параграф «Законодательное обеспечение государственной политики по борьбе с бедностью» (§ 4 гл. 6 ч. II доклада). Здесь утверждается, что «В Российской Федерации под бедностью принято понимать такое финансово-экономическое и материальное положение семьи или отдельно проживающего гражданина, при котором располагаемые ресурсы и средства (деньги, товары, имущество) крайне недостаточны для удовлетворения их минимальных потребностей. … На данном этапе уровень бедности определяется уровнем прожиточного минимума». В докладе в общих чертах указана юридическая составляющая реализации политики по борьбе с бедностью: «Ликвидацию бедности предлагается осуществлять двумя путями: последовательного проведения социально-инвестиционных реформ и развития социально ориентированного законодательства»[11].

В 2009 г. под эгидой Государственной Думы был выпущен очередной материал по данной проблеме со статусом «Аналитический вестник». Здесь, в частности, было отмечено, что официальный подход к определению бедности в Российской Федерации базируется на концепции абсолютной бедности: к бедным относятся домохозяйства и одиноко проживающие граждане с доходами ниже стоимости прожиточного минимума. Упомянуты такие характеристики бедности, как разрыв доходов между бедными и богатыми, структура потребительских расходов, территориальная дифференциация уровня жизни и др. К сожалению, по результатам внимательного ознакомления с данной работой остается впечатление материала достаточно «сырого», не в полной мере проработанного, а главное – не представляющего большой научно-практической ценности. Трудно взять за основу законодательной деятельности следующие выводы авторов, изложенные в заключении к «аналитическому

на 2019–2024 годы: постановление Правительства Республики Тыва от 3 июня 2019 г. № 270 // Правительство Республики Тыва. Официальный сайт. [Электронный ресурс]. URL: http://www.npa.rtyva.ru/page/3405.html (дата обращения: 5.10.2020).

[9] О реализации в субъектах Российской Федерации пилотных проектов, направленных на достижение до 2024 года национальных целей социально-экономического развития по повышению реальных доходов граждан, снижению уровня бедности в два раза : приказ Министерства труда и социальной защиты РФ № 748 от 29 ноября 2018 г. // Бюллетень трудового и социального законодательства РФ. 2019. № 1.

[10] Аналитический вестник № 20 (213). Серия: Основные проблемы социального развития России – 70. 2003 г. Проблема бедности в современной России. [Электронный ресурс]. Совет Федерации Федерального Собрания Российской Федерации. Официальный сайт. Аналитические вестники. URL: http://council.gov.ru/activity/analytics/analytical_bulletins/25545/ (дата обращения: 5.10.2020).

[11] Доклад Совета Федерации Федерального Собрания Российской Федерации 2007 года «О состоянии законодательства в Российской Федерации» / под ред. С.М. Миронова, Г. Э. Бурбулиса. М.: Совет Федерации, 2008. 672 с.

вестнику». «Достойный образ жизни достаточно оценочная категория и для каждого она подразумевает что-то своё. Поэтому необходимо проанализировать ситуацию по всей стране и выработать определённые нормативы достойной жизни»; «…предлагается достаточно много вариантов для решения проблемы бедности в РФ. Но предлагать это одно, а вот реализовывать это другое. Для выхода из сложившегося положения необходимо обобщить иностранный опыт борьбы с бедностью, а также все предложения российских экспертов в этой области и создать программу для борьбы с бедностью, которая будет действенной в современной российской действительности»; «Необходимо срочно принимать комплексные меры по снижению уровня бедности в России, а не просто рассуждать о проблеме, иначе всё это может привести к очередным социальным потрясениям, каковых российская история знала множество»[12]. Проектов конкретных правовых решений нет ни в заключении к «аналитическому вестнику», ни в параграфе под названием «Пути решения проблемы бедности в Российской Федерации».

Тем не менее, вне зависимости от степени удачности, сам факт попыток законодательной власти предпринять научно-практический анализ явления бедности свидетельствует о констатации парламентом существования проблемы. Соответствующие аспекты затрагиваются и в публичных выступлениях депутатских лидеров Б.В. Грызлова, В.В. Жириновского, С.М. Миронова и др. По понятным идеологическим причинам наибольшую активность в данном вопросе проявляет в Государственной Думе фракция КПРФ и ее лидер Г.А. Зюганов Так, 8 апреля 2019 г. фракция КПРФ в Государственной Думе провела круглый стол на тему «Борьба с бедностью в России: лозунги и реалии», в выступлении Г.А. Зюганова на данном форуме прозвучали, помимо анализа и критики текущей ситуации, конкретные законотворческие концепции[13].

Помимо главы государства, представителей исполнительной и законодательной ветвей власти, проблеме бедности активное внимание уделяет в последнее время Председатель Счётной палаты РФ А.Л. Кудрин. Так, в своем выступлении на «Общероссийском гражданском форуме» в ноябре 2020 г. он заявил, что вследствие кризисных явлений в экономике и пандемии новой коронавирусной инфекции COVID-19 Россию ждет значительное снижение уровня жизни и увеличение числа людей, живущих за чертой бедности – их количество увеличится, по его прогнозам, примерно на 1 млн человек, и перспектив улучшения ситуации в ближайшие годы нет (Батыров, 2020).

В результате признания наличия в России бедности институтами политической власти о ней в научных статьях стали писать и представители политологического знания.

В отличие от этого, юристы-ученые исследовать бедность как юридическую категорию не спешат. Хотя очевидно, что эффективное, своевременное выполнение политических установок по борьбе с бедностью и постепенному преодолению данного явления, содержащихся в посланиях Президента РФ Федеральному Собранию и других документах политико-правового характера, невозможно без создания для этого необходимой правовой базы, правовой политики, основ правового регулирования деятельности по противодействию бедности как массовому негативному социально-экономическому явлению, и конкретных регулятивных механизмов, зафиксированных в актах законодательства. Ведь даже элементарные акции социального призрения в отношении лиц, пребывающих в бедственном положении, социальные выплаты из бюджетных источников и т. п., требуют законодательной базы. Для разработки же соответствующих актов законодательства, обеспечения их эффективности, а

[12] Аналитический вестник 2009 г. Серия: социальная политика. Выпуск 11 Проблема бедности в Российской Федерации. [Электронный ресурс] Государственная Дума Федерального Собрания Российской Федерации. Официальный сайт. Информационно-аналитические материалы Государственной Думы. URL: http://iam.duma.gov.ru/node/8/4508/15103 (дата обращения: 5.10.2020).

[13] Зюганов Г.А. выступил на круглом столе фракции КПРФ в Госдуме: «Борьба с бедностью в России: лозунги и реалии». [Электронный ресурс] Коммунистическая партия Российской Федерации. Официальный сайт. URL: https://kprf.ru/party-live/cknews/184057.html (дата обращения: 5.10.2020).

также формирования правоприменительной практики в данной области, необходимы научные правовые исследования, осуществляемые в том числе с учетом достижений социологии, экономики и психологии в части изучения явления бедности, ее характеристик и проявлений.

На сегодня целенаправленные научные исследования бедности с юридических позиций единичны. Одной из наиболее значимых представляется монографическая работа Е.В. Аристова «Бедность: понятие и явление. Юридический аспект» (Аристов, 2015). Даже общий объем данного труда (79 страниц) говорит о том, что юристы – исследователи феномена бедности с правовых позиций – находятся в начале пути. С другой стороны, о важности и перспективности научного направления свидетельствует хотя бы тот факт, что после выхода в свет монографии Е.В. Аристова она вызвала активный интерес коллег, в течение непродолжительного периода прокомментировать полученные автором результаты и дать отзыв на работу сочли необходимым доктора наук В.А. Берзин (Берзин, 2016), В.В. Гребенников (Гребенников, 2016), Е.В. Охотский (Охотский, 2016), которые характеризуют ее как основательный труд, актуальное и полезное академическое издание. Однако рецензенты в качестве существенного недостатка книги отмечают то обстоятельство, что автор не дал собственного понятия бедности, а также ее крайнего проявления – нищеты. Мы вынуждены с этим замечанием согласиться, поскольку полагаем, что предстоит выработка легальной дефиниции юридического понятия «бедность», решение же этой научно-практической задачи необходимо предварить разработкой понятий теоретических. В работе четкая правовая дефиниция не предложена, имеется лишь авторская интерпретация социально-экономических характеристик бедности, применимых к юридической действительности, в том числе в контексте теории социального государства и теории прав человека.

Справедливости ради отметим, что попытка выработки дефиниции предпринята Е.В. Аристовым в одной из последовавших за монографией научных статей. «Бедность – это категорическая и тотальная нереализуемая (или критически недостаточно реализуемая) нуждаемость индивида (семьи или социальной группы) в удовлетворении тех минимально необходимых и сообразных достоинству человека потребностей, без удовлетворения которых указанный субъект не в состоянии должным образом жить, сохранять трудоспособность, поддерживать социальные коммуникации, продолжать род и развиваться как человеческая личность, состояние систематической или перманентной лишённости и критической недостаточности финансовых, материальных и бытовых благ, ресурсов и условий (включая условия для их достижения, приобретения или получения своим трудом или трудом своего кормильца, а также включая конвенциональные для данного конкретного социального государства минимально необходимые условия комфорта существования в привычных условиях среды и условиях прожиточного минимума), необладания и недоступности (определяемых наличием, хотя бы минимальным, таких благ, ресурсов и условий) возможностей для достойной и обоснованно искомой жизни (при определенном её минимальном уровне или стандарте качества) и для развития, сопряженное с различными формами депривации (от лат. deprivatio – потеря, лишение, негативное психическое состояние, детерминированного указанными лишённостью и недостаточностью) и формами жёсткой униженности человеческого достоинства» (Аристов, 2016. С. 83–84). Далее автор характеризует черты бедности. Безусловно, данная интерпретация может быть взята за основу при разработке дефиниции бедности как социально-правового явления, однако для практических юридических целей требует конкретизации использованных в ней отправных понятий и показателей, научно-прикладной доработки.

В последние годы в научной периодике появился ряд интересных статей юристов по рассматриваемой проблеме. Так, Женевьева Куби вполне логично рассматривает проблему бедности в контексте нарушения прав и свобод личности (Куби, 2005). Схожий контекст – «право на защиту от бедности» – использует О.А. Парягина (Парягина, 2004). Г.Б. Челнокова исследует феномен бедности

под углом зрения социального законодательства (Челнокова, 2013). Эти и другие работы нами будут подробно рассмотрены во второй части настоящей статьи.

Основным показателем бедности в России, фактически используемым в целях правового регулирования, на сегодня по-прежнему остается выработанный Федеральной службой государственной статистики «уровень бедности», исчисляемый как доля населения с денежными доходами ниже величины прожиточного минимума, в процентах к общей численности населения. То есть бедный человек – это тот, который имеет доходы ниже нормативно установленного прожиточного минимума.

Согласно легальной дефиниции, данной в Федеральном законе (далее – ФЗ) «О прожиточном минимуме в Российской Федерации», прожиточный минимум – это стоимостная оценка потребительской корзины, а также обязательные платежи и сборы. В свою очередь, потребительская корзина – это необходимые для сохранения здоровья человека и обеспечения его жизнедеятельности минимальный набор продуктов питания, а также непродовольственные товары и услуги, стоимость которых определяется в соотношении со стоимостью минимального набора продуктов питания[14]. «Наполнение» потребительской корзины установлено отдельным федеральным законом[15]. В рассматриваемых законах понятие «бедность» не используется. Однако вводится смежное понятие «малоимущие граждане» и «малоимущая семья». В ч. 1 ст. 6 ФЗ «О прожиточном минимуме в Российской Федерации» установлено, что семья (одиноко проживающий гражданин), среднедушевой доход которой (доход которого) ниже величины прожиточного минимума, установленного в соответствующем субъекте РФ, считается малоимущей (малоимущим) и имеет право на получение социальной поддержки. В 2003 г. социальное законодательство было дополнено федеральным законом, устанавливающим порядок признания гражданина или семьи малоимущими[16]. Однако, несмотря на то, что речь в данном случае идет ни о чем ином, как о бедности, само это понятие в нем опять же не используется. Нет его и в ФЗ «О государственной социальной помощи» (в том числе в порядке целеполагания). Тем не менее, данным законом сделана еще пара шагов в направлении понятийно-терминологического наполнения нормативно-правового массива, направленного на преодоление бедности. Во-первых, в дефинитивной норме дано определение понятия «трудная жизненная ситуация». Это обстоятельства, которые ухудшают условия жизнедеятельности гражданина и последствия которых он не может преодолеть самостоятельно. Во-вторых, в тексте используется понятие «нуждающиеся граждане». Правда, оно не определено[17].

Прожиточный минимум в целом по России на основании постановления Правительства РФ устанавливается ежеквартально Минтруда России по согласованию с Минэкономразвития и Минфином[18]. На II квартал 2020 г. на душу населения он установлен в размере 11468 рублей, для трудоспособного населения – 12392 рубля, для пенсионеров – 9422 рубля, для детей – 11423 рубля[19]. Эти

[14] О прожиточном минимуме в Российской Федерации: федеральный закон от 24 октября 1997 г. № 134-ФЗ (ред. от 01.04.2019) // Собрание законодательства РФ. 1997. № 43. Ст. 4904; 2019. № 14 (Ч. I). Ст. 1462.

[15] О потребительской корзине в целом по Российской Федерации: федеральный закон от 3 декабря 2012 г. № 227-ФЗ (ред. от 28.12.2017) // Собрание законодательства РФ. 2012. № 50 (Ч. IV). Ст. 6950; 2018. № 1 (Ч. I). Ст. 5.

[16] О порядке учета доходов и расчета среднедушевого дохода семьи и дохода одиноко проживающего гражданина для признания их малоимущими и оказания им государственной социальной помощи: федеральный закон от 5 апреля 2003 г. № 44-ФЗ (в ред. от 24.04.2020) // Собрание законодательства РФ. 2003. № 14. Ст. 1257; 2020. № 17. Ст. 2703.

[17] О государственной социальной помощи: федеральный закон от 17 июля 1999 г. № 178-ФЗ (в ред. от 13.07.2020) // Собрание законодательства РФ. 1999. № 29. Ст. 3699; 2020. № 29. Ст. 4516.

[18] О порядке установления величины прожиточного минимума на душу населения и по основным социально-демографическим группам населения в целом по Российской Федерации: постановление Правительства РФ от 30 декабря 2017 г. № 1702 // Собрание законодательства РФ. 2018. № 3. Ст. 538.

[19] Об установлении величины прожиточного минимума на душу населения и по основным социально-демографическим группам населения в целом по Российской Федерации за II квартал 2020 года: приказ Минтруда России от 28 августа 2020 г. № 542н // Официальный интернет-портал правовой информации

цифры уточняются органами власти субъектов РФ с учетом местных условий.

В некоторых случаях оценка производится чуть более широко, с привязкой к категориям «качество жизни» и «потребительская корзина», а также понятиям «бюджет прожиточного минимума», «коэффициент дефицита доходов» и др. В любом случае, это в значительной степени арифметически вычисляемые показатели экономического плана. Основным «долгосрочным» критерием уровня бедности населения России в целом и отдельных ее регионов выступает разница в систематическом повышении прожиточного минимума в его денежном выражении и уровнем инфляции. Правда, на информационном сайте, где Росстат выкладывает свои информационные и аналитические материалы, имеется обнадеживающая информация о намерениях по поводу постепенного отхода от экономической «арифметики» в сторону иных социальных показателей, формирования индексов немонетарной бедности, а именно:

– индекса многомерной бедности, который характеризует нищету населения по многим критериям: здоровью, питанию, трудовой занятости, образованию и т. д.;

– индекса материальной депривации, который определяется на основе относительной бедности, критерии которой характеризуются превалированием в государстве стандартам качества жизни посредством выявления различных лишений;

– индекса социальной исключительности, который определяет у гражданина свободность доступа или его отсутствие к социально важным услугам и его положение финансового характера[20].

В исследованиях российской бедности важно не отклоняться сугубо в сферы экономики, трудовой занятости и социальной политики в узком ее значении (то есть социальной помощи малоимущим), хотя эти сферы остаются определяющими. Проблему нужно исследовать комплексно и системно, во взаимодействии с иными негативными социальными, юридическими и политическими факторами и явлениями – алкоголизацией общества, изъянами в пенсионной и налоговой системах, а также в системе здравоохранения, коррупцией, социальным неравенством, экологическими проблемами, межрегиональными перекосами в экономическом пространстве России, недостатками в системе государственного и муниципального управления, в выработке и реализации демографической политики, и многими другими. В конечном итоге бедность следует признать угрозой национальной безопасности и вписать в контекст ее правового обеспечения.

Отдельные аспекты изучения бедности в современных условиях актуализируются и приобретают новое звучание в связи с экономическим кризисом, вызванным неблагоприятной рыночной конъюнктурой, недружественной экономической политикой ряда государств-партнеров, а также распространением новой коронавирусной инфекции COVID-19 и связанными с этим режимно-ограничительными мерами.

Выводы

Таким образом, на сегодня стала очевидной необходимость окончательно официально признать существование бедности в России и дать этому негативному социальному явлению адекватную оценку и юридическое закрепление с целью выработки единой долгосрочной правовой политики Российской Федерации по противодействию бедности, созданию эффективных конкретных правовых механизмов противодействия. Необходимо, опираясь на разработки социологов, экономистов и психологов, а также на собственно юридические теоретические знания и эмпирические данные, создать легальную дефиницию понятия «бедность» и выразить его в социальном законодательстве, а также в законодательстве о безопасности. Нужно законодательно зафиксировать основные характеристики, критерии и показатели бедности, юридические принципы противодействия ей, после чего на этой основе можно выработать соответствующие правовые

(www.pravo.gov.ru) 16 сентября 2020 г. № 0001202009160055.

[20] Уровень бедности по данным Росстат // Информационный сайт Росстат в России. Статистика и показатели. [Электронный ресурс]. URL: https://rosinfostat.ru/uroven-bednosti/(дата обращения: 5.10.2020).

средства и сконструировать из них конкретные правовые механизмы, направленные на постепенные локализацию, минимизацию и преодоление бедности, а в дальней перспективе – ее полное искоренение.

Во второй части настоящей статьи нами будет предпринята попытка анализа имеющихся научных данных и выработки конкретных предложений по перечисленным исследовательским направлениям.

Список литературы / References

Аристов Е.В. Бедность: понятие и явление. Юридический аспект. М.: ЮНИТИ-ДАНА: Закон и право, 2015. 79 с.
Aristov EV (2015) Poverty: concept and phenomenon. Legal aspect. Moscow: UNITI-DANA: The law and the right. 79 p. (In Russ.)

Аристов Е.В. Бедность и нищета в правовом пространстве социального государства как его антагонисты // Право и государство. 2016. № 2 (71). С. 82–85.
Aristov E.V. (2016) Poverty and misery in the legal space of the social state as its antagonists. *Pravo i gosudarstvo = The Right and the State*. No. 2 (71). P. 82–85. (In Russ.)

Батыров Т.Д. Кудрин спрогнозировал рост числа бедных в России на 1 млн человек // Электронное СМИ Forbes. [Электронный ресурс]. URL: https://www.forbes.ru/newsroom/obshchestvo/414941-kudrin-sprognoziroval-rost-chisla-bednyh-v-rossii-na-1-mln-chelovek (дата обращения 11.12.2020).
Batyrov T.D. (2020) Kudrin predicted an increase by 1 million in the number of people living in poverty in Russia. Electronic mass media “Forbes”. Available from: https://www.forbes.ru/newsroom/obshchestvo/414941-kudrin-sprognoziroval-rost-chisla-bednyh-v-rossii-na-1-mln-chelovek (Accessed 11 December 2020). (In Russ.)

Берзин В.А. Мир глобальной бедности и нищеты с точки зрения правовой науки: некоторые соображения, навеянные прочтением научной монографии Е.В. Аристова «Бедность: понятие и явление. Юридический аспект» // Право и образование. 2016. № 2. С. 167–170.
Berzin V.A. (2016) The world of global poverty and misery from the point of view of legal science: some considerations inspired by reading the scientific monograph by E.V. Aristov “Poverty: concept and phenomenon. Legal aspect”. *Pravo i obrazovanie = Law and Education*. No. 2. P. 167–170. (In Russ.)

Гребенников В.В. О юридическом осмыслении феномена бедности. Рецензия на монографию Е.В. Аристова «Бедность: понятие и явление. Юридический аспект» // Вестник Пермского университета. Юридические науки. 2016. Вып. 1 (31). С. 16–19.
Grebennikov V.V. (2016) On the legal understanding of the phenomenon of poverty. Review of the monograph by E.V. Aristov “Poverty: concept and phenomenon. Legal aspect”. *Vestnik Permskogo universiteta. Yuridicheskie nauki = Bulletin of Perm University. Legal science.* Iss. 1(31). P. 16–19. (In Russ.)

Костиков В.В. О чем молчит бедность // Аргументы и факты. 2020. № 50. С. 5.
Kostikov V. V. (2020) What is poverty silent about. *Argumenty i fakty = Arguments and Facts.* No. 50. P. 5. (In Russ.)

Куби Ж. Бедность как нарушение прав человека // Международный журнал социальных наук. 2005. № 50. С. 165–176.
Kubi Genevieve (2005) Poverty as a violation of human rights. *Mezhdunarodnyj zhurnal social'nyh nauk = International journal of social Sciences*. No. 50. P. 165–176. (In Russ.)

Охотский Е.В. О проблеме бедности в научно-теоретических интерпретациях правоведа Евгения Аристова. Рецензия на научную монографию «Бедность: понятие и явление. Юридический аспект» (М.: Юнити-Дана, Закон и право, 2015, 79 с.) и научное издание «Гарантии принципа социальности государства в конституциях и уставах субъектов Российской Федерации и зарубежных государств» (М.: Юнити-Дана: Закон и право,

2016, 147 с.) // Право и государство: теория и практика. 2017. № 6 (150). С. 145–148.
Okhotskiy E.V. (2017) On the problem of poverty in the scientific and theoretical interpretations of the jurist Yevgeny Aristov. Review of the scientific monograph “Poverty: concept and phenomenon. Legal aspect” (Moscow: UNITI-DANA: The law and the right. 2015. 79 p.) and scientific publication “Guarantees of the principle of sociality of the state in the constitutions and charters of the subjects of the Russian Federation and foreign states” (Moscow: UNITI-DANA: The law and the right. 2016. 147 p.). *Pravo i gosudarstvo: teoriya i praktika = Law and State: Theory and Practice*. No 6 (150). P. 145–148. (In Russ.)

Парягина О.А. Право на защиту от бедности. Российский ракурс // Сибирский юридический вестник. 2004. № 2. С. 52–57.
Pariagina O.A. (2004) The right to protection from poverty. Russian perspective. *Sibirskij yuridicheskij vestnik = Siberian legal Bulletin*. No 2. P. 52–57. (In Russ.)

Челнокова Г.Б. Прожиточный минимум и минимальный размер оплаты труда – основные критерии определения бедности в социальном законодательстве России // Актуальные проблемы российского права. 2013. № 11 (36). С. 1411–1416.
Chelnokova G.B. (2013) The subsistence minimum and minimum wage are the main criteria to determine poverty in the social legislation of Russia. *Aktual'nye problemy rossijskogo prava = Current problems of Russian law*. No. 11 (36). P. 1411–1416. (In Russ.)

Сведения об авторе

Мушинский Михаил Адеилович, кандидат юридических наук, доцент, доцент кафедры юриспруденции, Иркутский национальный исследовательский технический университет, Россия, 664074, г. Иркутск, ул. Лермонтова, 83,
✉ e-mail: mushinskiy@mail.ru

Information about the author

Mikhail A. Mushinskiy, Cand. Sci. (Jurisprudence), Associate Professor of Jurisprudence Department, Irkutsk National Research Technical University, 83 Lermontov Street, Irkutsk, 664074, Russia,
✉ e-mail: mushinskiy@mail.ru

Заявленный вклад автора

Автор выполнил исследовательскую работу, на основании полученных результатов провел обобщение, подготовил рукопись к печати, имеет на статью авторские права и несет полную ответственность за ее оригинальность.

Contribution of the author

The author has conducted research, summarized the results, prepared the manuscript for publication, he owns the copyright in this article and bears responsibility for its originality.

Конфликт интересов

Автор заявляет об отсутствии конфликта интересов.

Автор прочитал и одобрил окончательный вариант рукописи.

Conflict of Interest

The author declares no conflict of interest.

The author has read and approved the final version of the manuscript.

Информация о статье

Статья поступила в редакцию 29.11.2020; поступила после рецензирования и доработки 01.12.2020 г.; принята к публикации 10.12.2020.

Information about the article

The article was submitted 29.11.2020; approved after reviewing 01.12.2020; accepted for publication 10.12.2020.

Оригинальная статья / Original article
УДК 347.451.42

Контрактация сельскохозяйственной продукции в современном гражданском обороте: в поисках оптимальной модели регулирования

© А.А. Пахаруков
Иркутский национальный исследовательский технический университет, г. Иркутск, Россия

Аннотация: Отстаивается вывод о необходимости разработки оптимальной модели нормативно-правового регулирования отношений в сфере сельского хозяйства, которая предполагает сочетание публично-правовых и частноправовых механизмов. Предложено модернизировать договорный механизм производства и реализации сельскохозяйственной продукции адекватно современному уровню и состоянию социально-экономических отношений в сфере сельского хозяйства. Установлено, что договор контрактации не является единственно возможным гражданско-правовым договором, опосредствующим отношения по заготовке сельскохозяйственной продукции как в современный период развития гражданского законодательства, так и в предшествующие периоды. Приведена историческая периодизация развития гражданского законодательства о договорах, направленных на приобретение сельскохозяйственной продукции. В зависимости от содержания правового регулирования отношений по закупке, обусловленного определением места данной договорной конструкции в системе гражданско-правовых договоров, выделено три этапа – дореволюционный, советский и постсоветский (современный). Акцентировано внимание на то обстоятельство, что договор контрактации в качестве особой правовой формы отношений по реализации сельскохозяйственной продукции стал известен отечественному гражданскому законодательству только в советское время. Исследование советского периода развития законодательства о контрактации подразделено на четыре этапа: этап торговой контрактации (1922–1928), этап производственной контрактации (1928–1933), этап контрактации технических культур (1933–1961), этап государственных закупок сельскохозяйственной продукции (1961–1991). Рассмотрены основные проблемные вопросы толкования и применения современного гражданского законодательства о договоре контрактации.

Ключевые слова: гражданское право, правовая природа, договор, поставка, контрактация, сельскохозяйственная продукция

Для цитирования: Пахаруков А.А. Контрактация сельскохозяйственной продукции в современном гражданском обороте: в поисках оптимальной модели регулирования // *Социальная компетентность.* 2020. Т. 5. № 4. С. 462–474.

Contracting agricultural products in modern civil circulation: searching for the optimal regulation model

© Aleksandr A. Pakharukov
Irkutsk National Research Technical University, Irkutsk, Russia

Abstract: The author defends the conclusion about the necessity to develop an optimal model of legal regulation of relations in the field of agriculture that involves a combination of public and private law mechanisms. It is proposed to modernize the contractual mechanism for the production and sale of agricultural products adequately to the current level and state of socio-economic relations in the field of agriculture. It has been established that the contracting agreement is not the only possible civil law contract that mediates relations for the procurement of agricultural products, both in the modern period of the development of civil legislation and in previous periods. The historical periodization of the development of civil legislation on contracts aimed at purchasing agricultural products is given. Depending on the content of the legal regulation of procurement relations, due to the determination of the place of this contractual structure in the system of civil contracts, three stages are distinguished: pre-revolutionary, Soviet and post-Soviet (modern). The focus is on the fact that the contracting agreement as a special legal form of relations for the sale of agricultural products became known to domestic civil legislation only in Soviet times. The study of the Soviet period of the development of contracting legislation is divided into four stages: the stage of commercial contracting (1922–1928), the stage of production contracting (1928–1933), the stage of contracting industrial crops (1933–1961), the stage of state purchases of agricultural products (1961-1991). The main problematic issues of interpretation and application of modern civil legislation on the contracting agreement are considered.

Keywords: civil law, legal nature, agreement, delivery, contracting, agricultural products

For citation: Pakharukov A.A. (2020) Contracting agricultural products in modern civil circulation: searching for the optimal regulation model. *Sotsial'naya kompetentnost' = Social Competence*. Vol. 5. No. 4. P. 462–474. (In Russ.)

Введение

Актуальность рассмотрения вопросов толкования и применения норм гражданского законодательства о договоре контрактации обусловлена рядом обстоятельств.

Во-первых, в Российской Федерации проводится активная государственная политика по формированию и обеспечению эффективного функционирования рынка сельскохозяйственной продукции. В частности, в России реализуются следующие меры государственной поддержки агропромышленного комплекса: льготное кредитование, льготный лизинг, предоставление компенсирующей и стимулирующей субсидии, а также субсидии производителям сельскохозяйственной техники, компенсация части прямых понесенных затрат на создание и (или) модернизацию объектов агропромышленного комплекса, возмещение сельскохозяйственным товаропроизводителям части расходов на мелиоративные мероприятия, компенсация части затрат на транспортировку продукции сельского хозяйства наземным транспортом, на сертификацию сельскохозяйственной продукции и др.

Очевидно, что цели государственной политики могут быть достигнуты только при условии создания оптимальной *модели нормативно-правового регулирования* отношений в сфере сельского хозяйства, которая предполагает сочетание публично-правовых и частноправовых механизмов. Как известно, частноправовой механизм в условиях рыночных отношений сводится к использованию различных договорных конструкций. Поэтому одним из приоритетных направлений нормативно-правового регулирования является модернизация договорного механизма производства и реализация сельскохозяйственной продукции адекватно современному уровню и состоянию социально-экономических отношений в сфере сельского хозяйства, что в конечном итоге обусловливает необходимость выявления закономерностей гражданско-правового регулирования соответствующей группы общественных отношений.

Во-вторых, непосредственно договору контрактации в Гражданском кодексе Российской Федерации[1] (далее – ГК РФ) отведен отдельный параграф (§ 5 гл. 30), состоящий, правда, всего из четырех статьей (ст. 535–538). Следует констатировать, что нормы о договоре контрактации не только немногочисленны, но и малоинформативны, поскольку из их содержания довольно сложно «уловить» специфику и логику специального правового регулирования. Кроме того, они остаются без внимания законодателя уже несколько десятков лет, не претерпевая каких-либо изменений. Примечателен тот факт, что соответствующие положения, содержащиеся в § 5 гл. 30 ГК РФ, не изменялись с момента принятия второй части ГК РФ (с 1 марта 1996 г.). Договор контрактации будто «выпал» из сферы внимания законодателя. Между тем социально-экономическое значение отрасли сельского хозяйства вообще и оборота сельскохозяйственной продукции в частности – неоценимо. Достаточно сказать, что в 2019 году доля произведенной сельскохозяйственной продукции в валовом внутреннем продукте страны составила более 5,4 %. Сельскохозяйственной продукции было произведено на 5,9 трлн рублей[2], значительная часть из которой закупалась для последующей переработки или продажи.

В-третьих, договор контрактации не является единственно возможным гражданско-правовым договором, опосредствующим соответствующие отношения по заготовке сельскохозяйственной продукции. Как следует из истории гражданского права, используемые правовые формы соответствующих отношений также не были едиными в разные исторические периоды развития отечественного законодательства. Важным поэтому является вопрос о правовой характеристике договора контрактации, которая бы позволи-

[1] Гражданский кодекс Российской Федерации. Часть вторая от 26 января 1996 г. № 14-ФЗ // Собрание законодательства РФ. 1996. № 5. Ст. 410.

[2] Россия в цифрах. 2020: краткий статистический сборник // Росстат. Москва, 2020. С. 33–34.

ла, с одной стороны, отграничить его от иных смежных договоров, а с другой – обозначить специфику правового регулирования соответствующей области общественных отношений.

Таким образом, исследование вопросов договорно-правового регулирования отношений по заготовке сельскохозяйственной продукции в России является теоретически значимым и практически ценным.

Методы

Приступая к рассмотрению вопросов правового регулирования контрактации сельскохозяйственной продукции, следует акцентировать внимание на некоторые исходные методологические установки, подлежащие учету во всем последующем изложении.

Общая характеристика зарождения, становления и развития контрактации (генезисный подход). В методологической литературе обосновано суждение о том, что познание сущности любого общественного явления необходимо начинать с рассмотрения его генезиса. Иными словами необходимо проследить зарождение и последующий процесс развития данного явления. Для этого требуется выделить и рассмотреть периоды исторического развития, а также изучить социальный, политический, экономический и иной контекст, в рамках которого развивалось это явление. Руководствуясь данным методологическим принципом, при рассмотрении исторических аспектов законодательства о контрактации необходимо провести взаимосвязь периодов развития, начиная с дореволюционного и заканчивая современным, что позволит решить главную задачу – выявить историческую сущность (исторические корни) контрактации и перенести ее историческое понимание на современный уровень. Такой подход, в конечном итоге, позволяет сформулировать собственное представление о понятии договора контрактации, ограничить границы его содержания.

Нормативно-правовое регулирование отношений контрактации сельскохозяйственной продукции имеет длительный путь исторического развития в России: начиная от первых упоминаний о закупке овса и ржи в новгородских берестяных грамотах, датированных XIV в., и заканчивая формированием системы гражданско-правовых норм, образующих отдельный субинститут обязательственного права. В зависимости от содержания правового регулирования отношений по закупке, обусловленного определением места данной договорной конструкции в системе гражданско-правовых договоров, можно выделить три основных этапа развития российского гражданского законодательства о договорах, направленных на приобретение сельскохозяйственной продукции, – дореволюционный, советский и постсоветский (современный).

Необходимо заметить, что в цивилистической доктрине научная обоснованность подобной периодизации развития гражданско-правовых явлений в общем плане подвергается известным сомнениям (Виниченко, 2015. С. 154, 156–157). Тем не менее, как представляется, для рассматриваемого частного случая она отражает коренные различия в подходах по вопросу правового регулирования анализируемой области общественных отношений. Дореволюционный период – это во многом время возникновения и становления гражданско-правовых институтов в рассматриваемой области, а потому на этом этапе имел место поиск и выбор оптимальных гражданско-правовых форм закупки сельскохозяйственной продукции между обязательствами из договора купли-продажи, запродажи или поставки. Советский период – это эпоха господства идеи самостоятельности договора контрактации, который выполнял заготовительную и производственную функцию и только вместе с плановым актом порождал соответствующее обязательство. Современный (постсоветский) период – это стадия признания договора контрактации в качестве особой разновидности договора купли-продажи.

Обратим внимание, что предметом предложенной исторической периодизации выступает не столько законодательство, непосредственно касающееся собственно самого договора контрактации, а более широкая совокупность гражданско-правовых норм – всех договоров, направленных на приобретение сельскохозяйственной продукции. Исторически сложилось так, что сам по себе договор контрактации в качестве особой правовой

формы отношений по реализации сельскохозяйственной продукции стал известен отечественному гражданскому законодательству только в советское время. В тот период он повсеместно использовался колхозами (совхозами) с одной стороны и заготовительными организациями – с другой, а потому контрактация вызвала всплеск исследовательского интереса со стороны советских ученых. Вполне закономерно, что в тот период развития цивилистической доктрины было опубликовано большое количество научных трудов, посвященных исследованию отношений, связанных с реализацией сельскохозяйственной продукции, в которых решались актуальные для того периода проблемы толкования и применения соответствующих норм. Однако изменившиеся социально-экономические отношения обусловили в известной степени потерю ими своей практической ценности. В действующем ГК РФ закреплена измененная правовая форма контрактации, иной правовой природы, не та договорная конструкция, что была предметом дискуссий советских ученых. Поэтому научные наработки советского периода, если и могут быть использованы сегодня, то требуют соответствующей «ревизии».

Степень научной разработанности темы в цивилистической доктрине (гносеологический подход). В современной России исследуемая область отношений не избалована вниманием со стороны представителей цивилистической науки. В электронном каталоге Российской государственной библиотеки (http://diss.rsl.ru) удалось найти несколько диссертационных работ, выполненных в постсоветский период и непосредственно посвященных рассматриваемой проблематике – Коваленко С.П. «Договор контрактации как элемент системы закупки сельскохозяйственной продукции для государственных нужд» (Коваленко, 1998), Вяткина Е.С. «Договорные отношения предпринимательских организаций в сфере сельскохозяйственного производства» (Вяткина, 2002), Власов В.А. «Правовое регулирование закупок сельскохозяйственной продукции для государственных и муниципальных нужд» (Власов, 2003), Горбунова Л.В. «Поставка продовольствия для государственных нужд по российскому гражданскому праву» (Горбунова, 2003). Отдельные правовые аспекты договора контрактации являлись предметом диссертационных исследований представителями науки аграрного права: Ярандайкин Р.С. «Организационно-правовые проблемы производства и реализации экологически чистой сельскохозяйственной продукции» (Ярандайкин, 1999), Владимиров И.А. «Правовое регулирование предпринимательской деятельности в сельском хозяйстве» (Владимиров, 2002), Лукьяненко В.Е. «Теоретические проблемы совершенствования правового регулирования договоров сельскохозяйственных товаропроизводителей в современных условиях» (Лукьяненко, 2004).

Так сложилось, что российские ученые рассматривают проблемные аспекты учения о договоре контрактации или на уровне научных статей или в рамках учебников по курсу гражданского права. Как правило, основное внимание современные цивилисты уделяют вопросам определения существенных условий договора, рассмотрению отдельных обязанностей заготовителя, а также проблемам применения гражданско-правовой ответственности по договору контрактации, что вполне объяснимо, поскольку именно эти аспекты получили соответствующее нормативно-правовое регулирование в ГК РФ. Между тем вопросы исполнения соответствующего обязательства *de lege ferenda* («с точки зрения закона, издание которого желательно»), а также обобщения опыта иностранных государств по вопросам нормативно-правового регулирования сходных общественных отношений рассматриваются фрагментарно и бессистемно. Фактически полностью игнорируется советский опыт правового регулирования. Фундаментальные труды, посвященные непосредственно договору контрактации и охватывающие весь спектр проблем и спорных вопросов, отсутствуют вовсе. Пожалуй, самыми обстоятельными и всесторонними исследованиями соответствующих вопросов в постсоветской России являются научные публикации В.В. Витрянского 1999 г. и 2011 гг. (Витрянский, 1999. С. 144–155), (Брагинский, Витрянский, 2011. С. 122–128).

Среди российских исследователей бытует даже мнение, будто место контрактации в

системе гражданско-правовых договоров преувеличено, а самостоятельность данной договорной конструкции в рамках договора купли-продажи переоценено, а потому обосновывается вывод о том, что для регулирования рассматриваемых отношений вполне достаточно норм о договоре поставки. К сожалению, подтверждение подобного рода суждений можно обнаружить в ГК РФ, в котором отсутствие характерных особенностей данного договора позволяет обосновывать его несамостоятельный характер. В.А. Белов справедливо указывает, что «специфический договор контрактации … оказался низведенным на уровень договора предпринимательской купли-продажи (заготовки) сельскохозяйственной продукции» (Белов, 2013. С. 150). Между тем отношения, связанные с реализацией сельскохозяйственной продукции, специфичны, сложны и многообразны, а потому требуют специального правового регулирования.

Результаты

Дореволюционный период развития законодательства о договорах, направленных на приобретение сельскохозяйственной продукции. Основываясь на мнении Г.Ф. Шершеневича, российскому законодательству начала XX в. было известно три гражданско-правовых договора, посредством которых могли быть оформлены экономические отношения купли-продажи имущества, – непосредственно договор купли-продажи и родственные с ним договоры поставки и запродажи. Упомянутые договоры подчинялись общим правилам (Шершеневич, 1919. С. 206) и различались между собой по своему предмету: договор купли-продажи предполагал непременно наличие у продавца права собственности на вещь, тогда как для договора запродажи такого требования законодательство того периода не устанавливало (запродажа представляла собой предварительный договор о заключении купли-продажи в будущем); от договора поставки запродажа отличалась определенностью вещи, характеризуемой индивидуально-определенными, а не родовыми признаками.

Что касается непосредственно договора контрактации, то следует прежде всего констатировать, что до революции в гражданском законодательстве отсутствовали специальные нормы, регулирующие закупки сельскохозяйственной продукции. Но это вовсе не означает, что хозяйственная практика того времени не сталкивалась с подобного рода отношениями. Напротив, в тот период отношения по продаже будущего урожая имели широкое распространение, иной раз урожай продавали вперед за несколько лет. Контрактация применялась текстильными предприятиями, заводами по производству сахара, торговцами фруктов, которые с весны покупали урожай крупных производителей соответствующей сельскохозяйственной продукции (Астраханкин, 2010. С. 99).

В силу отсутствия специальных норм существовала некоторая неопределенность по поводу оформления отношений по приобретению будущей вещи вообще и будущего урожая в частности. Так, по договору купли-продажи продаваемая вещь должна была быть в полном распоряжении продавца на праве собственности (Свод законов Российской Империи. Т. X, ч. 1, ст. 1384, 1389)[3]. Из буквального толкования данной нормы делался вывод о том, что «купля-продажа предполагает наличность вещи, состоящей во владении продавца, а потому не может быть продана вещь еще не существующая». Однако судебная практика того периода руководствовалась распространительным толкованием данного нормативного предписания, а потому допускала продажу будущей вещи, например, будущего урожая. В доказательство возможности такой сделки приводилось следующее соображение: «то обстоятельство, что проданные продукты в момент продажи еще не существовали, не может служить препятствием к признанию договора продажею, так как продавцу, собственнику земли, принадлежит право и на ее продукты» (Шершеневич, 1907. С. 461).

В частности, указанная правовая позиция была сформулирована Гражданским кассационным департаментом Правительствующего сената при рассмотрении следующего дела. Крестьянин Александров в январе

[3] Свод законов Российской Империи: издание 1876–1917 гг. Т. 10, ч. 1: свод законов гражданских. Санкт-Петербург: [б. и.], 1914. 498 с.

1877 г. продал Бендеру сено, которое должно было быть скошено с принадлежащих ему покосов летом того же года. Правительствующий сенат пришел к выводу о том, что заключенный между ними договор не является договором запродажи (т. е. соглашением, в силу которого стороны обязываются заключить в известный срок договор купли-продажи). Также договор не был квалифицирован как договор поставки, предметом которого может быть «вещь, определенная количеством, родом и качеством». По мнению Правительствующего сената, Александров продал Бендеру индивидуально-определенную вещь – все то сено, которое летом 1877 г. будет собрано на принадлежащей Александрову пожне (покосе) Поповка. Заметим, что позиция, согласно которой «урожай какого-либо года», «хлеб из определенного имения» следует рассматривать как индивидуально-определенную вещь, считалась устоявшейся в судебной практике того периода. В конечном итоге, данный договор был определен как договор купли-продажи будущей вещи (проданное сено во время заключения договора в действительности еще не существовало). При этом было признано, что Александрову как собственнику земельного участка «принадлежит право на сено – произведение этой земли»[4]. Комментируя данное решение Правительствующего сената, Г.Ф. Шершеневич отметил несостоятельность последнего аргумента: «право собственности на несуществующую вещь немыслимо», «из права собственности на землю нельзя выводить право собственности на плоды, еще не появившиеся», а потому, по мнению профессора, данный договор должен квалифицироваться как запродажа (Шершеневич, 1907. С. 462). Между тем широкое распространение отношений по приобретению будущего урожая, по-видимому, позволила Г.Ф. Шершеневичу через несколько лет в другом своем учебнике по торговому праву сделать вывод о том, что «предметом купли-продажи (в широком смысле) может быть и вещь будущая, например, ожидаемый улов рыбы, сбор хлопка, урожай овса» (Шершеневич, 1919. С. 206).

Примечательно, что в европейских правопорядках того времени подобного рода договоры толковались в значении поставки (*Lieferung*) на том основании, что сельскохозяйственная продукция (урожай) – суть «предметы заменимые и притом еще несуществующие в момент заключения договора» (Пестржецкий, 1874. С. 90).

К началу XX в. Россия имела развитое законодательство, регулирующее отношения по закупкам сельскохозяйственной продукции для государственных нужд. В тот период соответствующие нормы входили в единый институт казенных подрядов и поставок и регулировались специальным нормативным актом – Положением о казенных подрядах и поставках, заключаемых казною и частными людьми по подрядам и поставкам от 17 октября 1830 г.[5] Положение предусматривало проведение торгов «с неограниченной и ограниченной конкуренцией». Основным критерием определения победителя была цена. Также могли проводиться торги, имеющие некоторое подобие современных конкурсов, где помимо ценового критерия применялись и другие способы определения поставщиков.

Советский период развития законодательства о контрактации. Строго говоря, своим появлением как самостоятельной договорной конструкции контрактация обязана советскому периоду развития гражданского законодательства. На всем протяжении существования советского государства посредством применения данной правовой конструкции оно преследовало выполнение двух основных задач – увеличение заготовки сельскохозяйственной продукции и организационно-хозяйственное переустройство сельскохозяйственного производства. Однако используемый механизм правового регулирования в разные периоды не был однородным. Советское законодательство о договоре контрактации, опосредствующее отношения

[4] Решение Гражданского кассационного департамента Правительствующего сената от 9 января 1880 г. № 94 // Решения Гражданского кассационного департамента Правительствующего сената за 1880 г. 2-е изд.. Екатеринослав: типография Исаака Когана, 1912. С. 261–264.

[5] Положение о казенных подрядах и поставках от 17 октября 1830 г. // Свод законов Российской Империи: издание 1876–1917 гг. Т. 10, ч. 1: свод законов гражданских. Санкт-Петербург: [б. и.], 1914. С. 209–245.

по заготовке сельскохозяйственной продукции, имеет свою эволюцию, историю становления и развития. Так, договор контрактации, применявшийся в период с 1961 г., имеет существенные различия с договорами контрактации 1928–1933 гг. и договором контрактации, имевшем место в отдельные периоды с 1933 по 1961 гг. (Волков, 1964. С. 6).

Таким образом, советский период развития законодательства о контрактации неоднообразен и может быть подразделен на четыре этапа: этап торговой контрактации (1922–1928), этап производственной контрактации (1928–1933), этап контрактации технических культур (1933–1961), этап государственных закупок сельскохозяйственной продукции (1961–1991).

Впервые опосредствование товарно-денежных отношений в сфере закупки сельскохозяйственной продукции договором было закреплено Декретом Совета Народных Комиссаров РСФСР от 7 апреля 1921 г.[6] Первую регламентацию указанные отношения в известной степени получили в Гражданском кодексе РСФСР 1922 г.[7], который, правда, не содержал каких-либо специальных правил о контрактации, но включал нормы о договоре купли-продажи. Появление в первые годы существования советского государства договора контрактации в законодательстве не было случайным: неудачные попытки внедрения продразверстки и продналога обусловили необходимость использования договорных правовых форм – системы контрактации. Первоначально широкое распространение она получила в сфере торговой закупки хлопка (1923–1927 гг.). В последующем успешный опыт контрактации хлопка содействовал распространению контрактации почти на все виды сельскохозяйственных культур (Розенблюм, 1929. С. 110–111).

По мнению Д.С. Розенблюма, можно выделить две формы контрактации, использовавшихся в тот период, – торговую и производственную. Первоначально широкое распространение получила *торговая контрактация*, которая предполагала заключение с каждым отдельным производителем сельскохозяйственной продукции договора о покупки его урожая на корню. Договоры заключались через частных посредников, которые выдавали аванс и производили некоторые натуральные выдачи (удобрения, семена и др.). Сходная модель взаимоотношений использовалась и до революции.

Серьезный толчок в сторону реформирования торговой контрактации произошел в конце 20-х гг. прошлого века, когда руководство страны поставило задачу сплошной коллективизации в зерновых районах. Были изданы нормативные документы, которые принципиальным образом изменили форму контрактации. Основным направлением, по которому пошло советское государство при реформировании контрактации, явилось создание кооперации на стороне производителей сельскохозяйственной продукции, что обусловило в конечном итоге появление *производственной контрактации*. В целях вовлечения производителей сельскохозяйственной продукции в кооперацию использовались не только административные, но и экономические методы государственного управления: промышленность авансировала сельскохозяйственное производство, снабжала минеральными удобрениями, семенами, сельскохозяйственной техникой (тракторами, сеялками, другими орудиями сельскохозяйственного производства).

Так, в соответствии с Декретом Совета Народных Комиссаров РСФСР от 17 мая 1921 г. «О руководящих указаниях органам власти в отношении мелкой и кустарной промышленности и кустарной сельскохозяйственной кооперации»[8] кооперативам, которые брали на себя обязанность сдать произведенную ими сельскохозяйственную продукцию государству, предлагались авансы деньгами и сырьем, а также государство обещало помочь сложной сельскохозяй-

[6] Декрет Совета Народных Комиссаров РСФСР от 7 апреля 1921 г. «О потребительской кооперации» // Собрание узаконений РСФСР. 1921. № 26. Ст. 150.

[7] Гражданский кодекс РСФСР: утв. Постановлением Всероссийского Центрального Исполнительного Комитета РСФСР 11 ноября 1922 г. // СУ РСФСР. 1922. № 71. Ст. 904.

[8] Декрет Совета Народных Комиссаров РСФСР от 17 мая 1921 г. «О руководящих указаниях органам власти в отношении мелкой и кустарной промышленности и кустарной с.-х. кооперации» // Собрание узаконений РСФСР. 1921. № 47. Ст. 230.

ственной техникой и предоставить большие материальные преимущества перед единоличными хозяйствами. Немногим позже Совместным Декретом Всероссийского Центрального Исполнительного Комитета и Совета Народных Комиссаров РСФСР от 16 августа 1921 г. «О сельскохозяйственной кооперации»[9] было предоставлено всем хозяйствам, выполняющим заказ государства, право на получение авансов в денежном и натуральной формах, снабжение необходимым им орудиями, семенами и удобрениями. Так, на контрактацию технических культур в 1927–1928 гг. было ассигновано 27,85 млн рублей, а в целом на контрактацию в 1928 г. было выделено около 300 млн рублей (Булатов, 1953. С. 20). Деньги по тем временам немалые – примерно 3,4 % от государственного бюджета СССР. В конечном итоге указанные меры способствовали тому, что сельскохозяйственная кооперация стала выступать основным организатором контрактации.

Государство таким образом проводило политику объединения единоличных крестьянских хозяйств в коллективные с целью преобразования мелких индивидуальных хозяйств в крупные объединения и решало задачу осуществления сплошной коллективизации сельского хозяйства. В основном законе о земле того периода – декрет ВЦИК о социализации земли от 2 апреля 1918 г.[10] – была провозглашена идея коллективизации сельского хозяйства: «Российская Федеративная Советская Республика, в целях скорейшего достижения социализма, оказывает всяческое содействие общей обработке земли, давая преимущество трудовому коммунистическому, артельному и кооперативному хозяйствам перед единоличными» (ст. 35).

Выступая на заседании Коллегии Наркомторга СССР о плане контрактации сельскохозяйственного сырья в 1928 г., А.И. Микоян, в частности, акцентировал внимание на главной (сущностной) цели договора контрактации того периода: «Задачей контрактации является организация крестьянского хозяйства, причем эта задача все время будет меняться в том смысле, что контрактация будет глубоко охватывать крестьянское хозяйство и поэтому углубленное воздействие на сельское хозяйство будет оказываться через контрактацию», «по мере успехов, опыта мы будем постепенно проникать в сельское хозяйство, давать премии и заказы, сколько засеять, в какое время засеять, какими семенами засеять, как ухаживать за посеянным, убирать, чистить, поливать и проч., – то есть установим контроль». И далее: «Контрактация есть форма руководства крестьянским хозяйством»[11].

В резолюции XVI партийной конференции ВКП(б), которая состоялась в апреле 1929 г., «О путях подъёма сельского хозяйства и налоговом облегчении середняка» отмечалось: «Контрактация в работе сельскохозяйственной кооперации должна стать одним из самых важных методов производственной работы по подъему сельского хозяйства и его реконструкции путем включения в договоры необходимого минимума простейших агрикультурных мероприятий, обязательных для хозяйств, привлекаемых к контрактации: обеспечения необходимой агропомощи хозяйствам, заключившим договоры; широкого обсуждения контрактационных договоров на крестьянских собраниях; увязки работы по снабжению сельскохозяйственными машинами, семенами, удобрениями и кредитованию с контрактацией»[12].

Впоследствии в советской научной литературе отмечалось, что «контрактация давала возможность государству усилить плановое воздействие на организацию рынка, а также на организацию и развитие крестьянского хозяйства», «способствовала экономи-

[9] Декрет Всероссийского Центрального Исполнительного Комитета и Совета Народных Комиссаров РСФСР 16 августа 1921 г. «О сельскохозяйственной кооперации» // Собрание узаконений РСФСР. 1921. № 61. Ст. 434.

[10] Декрет Всероссийского Центрального Исполнительного Комитета от 19 февраля 1918 г. «О социализации земли» // Собрание узаконений РСФСР. 1918. № 25. Ст. 346.

[11] Трагедия советской деревни. Коллективизация и раскулачивание. 1927–1939. Документы и материалы : в 5 т. Т. 1: Май 1927 — ноябрь 1929 / под ред. В. Данилова, Р. Маннинг, Л. Виолы. Москва: Российская политическая энциклопедия (РОССПЭН), 1999. С. 138–139.

[12] Коммунистическая партия Советского Союза в резолюциях и решениях съездов, конференций и пленумов ЦК (1898-1986). 9-е изд., доп. и испр. Москва: Политиздат, 1983. Т. 4: 1926–1929. 1984. С. 465.

ческому укреплению сельскохозяйственной кооперации», развитию «производственных связей между городом и деревней» (Булатов, 1953. С. 20). Оставляя историкам вопрос об оценке практики и итогов сплошной коллективизации, с формально-юридической точки зрения договор контрактации стал основным гражданско-правовым средством заготовок важнейших сельскохозяйственных продуктов.

В конце 1932 – начале 1933 гг. система производственной контрактации в отношении большинства сельскохозяйственной продукции была упразднена, а вместо нее были установлены обязательные поставки сельскохозяйственных культур по твердым ценам. Между тем в отношении технических культур по-прежнему сохранялась контрактация. В частности, в отношении такой продукции как сахарная свекла, лен, конопля, табак, махорка, масличные культуры, сено, чайный лист использовался договор контрактации. В Постановлении ЦИК и СНК СССР от 21 сентября 1935 г.[13] контрактационные договоры были признаны имеющими силу закона, невыполнение соответствующих обязательств по таким договорам влекло за собой материальную и уголовную ответственность. В начале 1940-х гг. в рамках дальнейшего реформирования порядка натурального налогообложения перечень контрактуемых продуктов был сокращен.

В советский период отказ от договора контрактации как основной правовой формы отношений по реализации сельскохозяйственной продукции и переход на обязательные поставки объяснялся с учетом известных идеологических воззрений: контракционный договор, сыграв важную роль в качестве средства воздействия государства на перевод сельского хозяйства на социалистический путь развития, утратил свое значение и перестал быть необходимым, поскольку заготовки стали осуществляться в порядке обязательных государственных поставок, децентрализованных заготовок и колхозной торговли (Генкин, Новицкий, Рабинович, 1949. С. 311). В современный период причины перехода на методы прямого администрирования связывают с объективными закономерностями развития сельского хозяйства: техническая отсталость сельского хозяйства, базировавшегося на преимущественно ручном крестьянском труде, падение сельскохозяйственного производства и трудности с продовольствием, которые были обусловлены проведением коллективизации в принудительном порядке, недооценка роли договора в регулировании экономических отношений (Годунов, 2012. С. 92). Обязательные поставки сельскохозяйственной продукции продолжали действовать до 1958 г., затем они были заменены на государственные закупки. И в том и в другом случае отношения считались бездоговорными.

Договор контрактации был восстановлен в качестве правовой формы регулирования отношений по государственным закупкам всех видов производимой в СССР сельскохозяйственной продукции 25 февраля 1961 г.[14] В дальнейшем нормы о договоре контрактации были закреплены в Основах гражданского законодательства Союза ССР и союзных республик 1961 г.[15] (ст. 51–52), а также в гражданских кодексах союзных республик, в том числе в ГК РСФСР 1964 г.[16] (ст. 267–268). В данных документах договор контрактации впервые был признан в качестве самостоятельного вида гражданско-правового договора, а соответствующие нормы располагались в отдельной главе – «Государственная закупка сельскохозяйственной продукции у колхозов и совхозов». В последующем был принят ряд ведомственных нормативных правовых

[13] Постановление Центрального Исполнительного Комитета СССР № 19, Совета Народных Комиссаров СССР № 2181 от 21 сентября 1935 г. «О признании контрактационных договоров имеющими силу закона и об ответственности за нарушение этих договоров» // Собрание законов и распоряжений рабоче-крестьянского правительства СССР. 1935. № 51. Ст. 422.

[14] Постановление ЦК КПСС, Совмина СССР от 25 февраля 1961 г. № 175 «О перестройке и улучшении организации государственных закупок сельскохозяйственных продуктов» // Собрание постановлений Правительства СССР. 1961. № 4. Ст. 21.

[15] Закон СССР от 8 декабря 1961 г. «Об утверждении Основ гражданского законодательства Союза ССР и союзных республик» // Ведомости Верховного Совета СССР. 1961. № 50. Ст. 525.

[16] Гражданский кодекс РСФСР: утв. Верховным Советом РСФСР 11 июня 1964 г. // Ведомости Верховного Совета РСФСР. 1964. № 24. Ст. 407.

актов – Положения о порядке заключения и исполнения договоров контрактации[17], а также типовые договоры контрактации.

В юридической литературе того периода самостоятельность данного договора признавалась не всеми учеными, в частности, были высказаны предложения рассматривать договор контрактации в качестве разновидности договора поставки, поскольку «условия ведения сельскохозяйственного производства не могут служить критерием классификации договоров» (Семеусов, 1984. С. 28, 34). Сходной позиции придерживались Ю.Х. Калмыков, И.А. Танчук, В.С. Шелестов и др. Были и те, кто считал возможным рассматривать договор контрактации в качестве разновидности купли-продажи (М.Е. Гершгал). Однако большинство ученых признавали договор контрактации самостоятельным типом договора наряду с поставкой и куплей-продажей.

Современный (постсоветский) период развития законодательства о контрактации. Современный период связан с принятием Основ гражданского законодательства Союза ССР и союзных республик 1991 г.[18] В Основах 1991 г. договор контрактации утратил самостоятельность и плановый характер, а стал рассматриваться в качестве разновидности договора купли-продажи (ст. 83). Начиная с этого момента, началась перестройка системы планирования государственных заготовок, считать окончательно ее завершенной можно только с 1 января 1994 г., когда вступил в силу Указ Президента РФ от 27 октября 1993 г. № 1767 «О регулировании земельных отношений и развитии аграрной реформы в России»[19], которым отменялись все формы принудительного изъятия государством сельскохозяйственной продукции в собственные ресурсы (п. 11). Следующим этапом в формировании договора контрактации стало принятие части первой ГК РФ в 1996 г., в котором договору контрактации посвящен отдельный параграф.

Обсуждение

Согласно п. 1 ст. 535 ГК РФ по договору контрактации производитель сельскохозяйственной продукции обязуется передать выращенную (произведенную) им сельскохозяйственную продукцию заготовителю – лицу, осуществляющему закупки такой продукции для переработки или продажи.

Исходя из структуры ГК РФ, где параграф о контрактации расположен в главе 30 «Купля-продажа», контрактация является разновидностью договора купли-продажи. Договор контрактации призван регулировать конкретную сферу в отношениях купли-продажи сельскохозяйственной продукции, а именно отношения, связанные с закупками выращиваемой либо производимой сельскохозяйственной продукции у конкретных субъектов – производителей сельскохозяйственной продукции.

Думается, отношения по реализации сельскохозяйственной продукции регулируются отдельно в силу важности и значимости отрасли сельского хозяйства для государства. Благодаря сельскому хозяйству и развитию этого вида экономической деятельности, человек обеспечен продовольствием, а также иными продуктами натурального происхождения. Сельское хозяйство является поставщиком сырья не только для производства продуктов питания, но и для медицины, косметологии и парфюмерии, легкой промышленности. Сельское хозяйство является социально значимым видом предпринимательской деятельности, нуждающимся в государственной поддержке. В юридической литературе отмечается, что «государственная поддержка аграрному сектору экономики

[17] Положение о порядке заключения и исполнения договоров контрактации сельскохозяйственной продукции: утв. Приказом Минзага СССР № 399, Минсельхоза СССР № 250 от 15 ноября 1983 // Бюллетень нормативных актов министерств и ведомств СССР. 1984. № 4; Положение о порядке заключения и исполнения договоров контрактации сельскохозяйственной продукции: утв. Приказом Госагропрома СССР от 15 апреля 1987 г. № 300 // Бюллетень нормативных актов министерств и ведомств СССР. 1988. № 2. 1989. № 6.

[18] Постановление ВС СССР от 31 мая 1991 г. № 2212-1 «О введении в действие Основ гражданского законодательства Союза ССР и республик» // Ведомости Съезда Народных Депутатов СССР и Верховного Совета СССР. 1991. № 26. Ст. 734.

[19] Указ Президента РФ от 27 октября 1993 г. № 1767 «О регулировании земельных отношений и развитии аграрной реформы в России» // Собрание актов Президента и Правительства РФ. 1993. № 44. Ст. 4191.

осуществляется во всех без исключения зарубежных странах, причем достаточно масштабно» (Егиазаров, 2012. С. 46). Только сельскохозяйственная продукция может в необходимой мере обеспечить продовольственную безопасность государства.

Роль договора контрактации определяется, во-первых, тем, что он используется как правовое средство организации отношений по закупкам, являясь своего рода заказом на необходимые продукты сельскохозяйственного производства. Договор контрактации позволяет обеспечивать продуманное выявление и согласование потребностей в сельскохозяйственной продукции путем установления между его участниками постоянных деловых отношений, а также содействует проведению закупок с учетом состояния и перспектив развития сельскохозяйственного производства, повышает организованность в проведении закупок на условиях, выгодных для обеих сторон. Во-вторых, посредством договора контрактации конкретизируются и реализуются планы закупок, а также происходит регулирование отношений по закупкам продукции. В-третьих, благодаря договору контрактации в проведении государственных закупок укрепляется планово-договорная дисциплина, так как обязательство по закупкам оснащается правовыми средствами обеспечения его исполнения, мерами гражданско-правовой ответственности за неисполнение или ненадлежащее исполнение обязанностей сторон. Иными словами, с помощью договора контрактации государство обеспечивает собственные потребности в сельскохозяйственной продукции, а с помощью имеющихся механизмов поддерживает определенное количество производителей и необходимый уровень цен.

В ГК РФ договору контрактации посвящены лишь четыре статьи. Это связано с тем, что в соответствии с п. 2 ст. 535 ГК РФ к отношениям сторон по данному договору применяются правила о договоре поставки (ст. 506–524 ГК РФ). Возможность применения к договору контрактации норм, регулирующих договор поставки, обусловлена юридическими признаками этих двух договоров, которые во многом совпадают.

Также к договору контрактации могут применяться нормы, включенные в раздел ГК РФ «Общие положения о купле-продаже», при условии отсутствия соответствующих норм, регулирующих поставку товаров. С учетом общепринятого соотношения общих и специальных норм стороны при заключении и исполнении договора контрактации сначала применяют правила о договоре контрактации, затем правила о договоре поставки, а при отсутствии таковых – общие положения о договоре купли-продажи.

Определенные особенности правового регулирования имеют правоотношения, возникающие при закупке сельскохозяйственной продукции для государственных нужд. К указанным отношениям применяются правила о поставке товаров для государственных нужд в соответствии со ст. 525–534 ГК РФ. В части, не урегулированной ГК РФ, к отношениям по поставке сельскохозяйственной продукции для государственных нужд, применяются законы о поставках товаров для государственных нужд, в частности, Федеральный закон от 2 декабря 1994 г. № 53-ФЗ «О закупках и поставках сельскохозяйственной продукции, сырья и продовольствия для государственных нужд»[20].

Таким образом, нормативная база отношений контрактации отражают существующее экономическое неравенство контрагентов, одновременно характеризующихся следующими признаками: во-первых, на стороне поставщика выступает производитель сельскохозяйственной продукции; во-вторых, на стороне покупателя выступает предприниматель, приобретающий продукцию с целью сбыта или переработки, или государственный орган; в-третьих, предметом договора выступает сельскохозяйственная продукция, выращенная самим поставщиком. Обязательным условием является тот факт, что продукция, являющаяся предметом договора, должна быть результатом той самой рисковой деятельности производителя, обусловившей экономическое неравенство сторон. Отсутствие одного из признаков, присущих

[20] Федеральный закон от 2 декабря 1994 г. № 53-ФЗ «О закупках и поставках сельскохозяйственной продукции, сырья и продовольствия для государственных нужд» // Собрание законодательства РФ. 1994. № 32. Ст. 3303.

деятельности сельскохозяйственного производителя, исключает квалификацию соглашения как договора контрактации.

Список литературы / References

Астраханкин А.А. Дореволюционный и советский этапы генезиса договора контрактации в России // Ученые труды российской академии адвокатуры и нотариата. 2010. № 2. С. 98–102.
Astrakhankin A.A. (2010) Pre-revolutionary and Soviet stages of the genesis of the contracting agreement in Russia. *Uchenyye trudy rossiyskoy akademii advokatury i notariata = Scientific works of the Russian Academy of Advocacy and Notaries*. No. 2. P. 98–102. (In Russ.)

Белов В.А Гражданское право. Москва: Юрайт, 2013. Т. 4: Особенная часть. Относительные гражданско-правовые формы. 1085 с.
Belov V.A. (2013) Civil law: in 4 vol. Vol. 4: The special part. Relative civil law forms. Moscow: Yurayt. 1085 p. (In Russ.)

Брагинский М.И., Витрянский В.В. Договорное право. 2-е изд., стер. Москва : Статут, 2011. Кн. 2 : Договоры о передаче имущества. 780 с.
Braginsky M.I., Vitryansky V.V. (2011) Contract law. Vol. 2: Contracts for the transfer of property. 2nd ed. Moscow: Statut. 780 p. (In Russ.)

Булатов И. Г. Контрактация и ее роль в подготовке сплошной коллективизации // Вопросы истории. 1953. № 4. С. 18–37.
Bulatov I.G. (1953) Contracting and its role in preparation of complete collectivization. *Voprosy istorii = Questions of history*. No. 4. P. 18–37. (In Russ.)

Виниченко Ю.В. Исторический метод как возможный способ познания категории «гражданский оборот» // Вестник Саратовской государственной юридической академии. 2015. № 2. С. 154–159.
Vinichenko Yu.V. (2015) Historical method as a possible way of studying the category of "civil circulation". *Vestnik Saratovskoy gosudarstvennoy yuridicheskoy akademii = Bulletin of the Saratov State Law Academy*. No. 2. P. 154–159. (In Russ.)

Витрянский В.В. Договор купли-продажи и его отдельные виды. Москва: Статут, 1999. 284 с.
Vitryansky V.V. (1999) Sale and purchase agreement and its separate types. Moscow: Statut. 284 p. (In Russ.)

Волков А.Я. Договор контрактации сельскохозяйственной продукции совхозов. Москва, 1964. 18 с.
Volkov A.Ya. (1964) Contract for the contracting of agricultural products of state farms. Moscow. 18 p. (In Russ.)

Генкин Д. М., Новицкий И. Б., Рабинович Н. В. История советского гражданского права. 1917–1947. Москва: Юридическое изд-во Министерства юстиции СССР, 1949. 544 с.
Genkin D.M., Novitsky I. B., Rabinovich N. V. (1949) History of Soviet civil law. 1917–1947. Moscow: Legal publishing house of the USSR Ministry of Justice. 544 p. (In Russ.)

Годунов В.Н. Договор контрактации как правовая форма реализации произведенной сельскохозяйственной продукции // Проблемы гражданского права и процесса. Гродно: ГрГУ, 2012. С. 90–105.
Godunov V.N. (2012) Contractual agreement as a legal form for the sale of agricultural products. *Problemy grazhdanskogo prava i protsessa = Issues of civil law and process*. Grodno: Grodno State University. P. 90–105. (In Russ.)

Егиазаров В.А. Аграрное законодательство России и зарубежных стран // Аграрное и земельное право. 2012. № 3. С. 44–47.
Egiazarov V.A. (2012) Agrarian legislation of Russia and foreign countries. *Agrarnoye i zemel'noye pravo = Agrarian and land law.* No. 3. P. 44–47. (In Russ.)

Пестржецкий А.Л. О договоре купли-продажи движимого имущества // Журнал гражданского и уголовного права. 1874. Кн. 1. С. 63–114.
Pestrzhetskiy A.L. (1874) On the contract of purchase and sale of movable property. *Zhurnal grazhdanskogo i ugolovnogo prava = Journal of*

civil and criminal law. Vol. 1. P. 63–114. (In Russ.)

Розенблюм Д.С. О контрактации: доклад в секции хозяйственного и трудового права 4 марта и 1 апреля 1929 г. // Советское право. Записки Института советского права. Москва: Гос. юрид. изд-во, 1929. Выпуск 2. С. 109–164.
Rosenblum D.S. (1929) On contracting: report in the section of economic and labor law on March 4 and April 1, 1929. *Sovetskoye pravo. Zapiski Instituta sovetskogo prava = Soviet law. Notes of the Institute of Soviet Law*. Moscow: Notes of the Institute of Soviet Law. Iss. 2. P. 109–164. (In Russ.)

Семеусов В.А. Договоры в сельском хозяйстве: методология и концепции. Иркутск: Изд-во Иркут. ун-та, 1984. 215 с.
Semeusov V.A. (1984) Agreements in agriculture: methodology and concepts. Irkutsk: Irkutsk University Publishing House. 215 p. (In Russ.)

Шершеневич Г.Ф. Учебник торгового права. Москва: Московское научное издательство, 1919. 373 с.
Shershenevich G.F. (1919) Textbook of commercial law. Moscow: Moscow Scientific Publishing House. 373 p. (In Russ.)

Шершеневич Г.Ф. Учебник русского гражданского права. Санкт-Петербург: Издание бр. Башмаковых, 1907. 815 с.
Shershenevich G.F. (1907) Textbook of Russian civil law. St. Petersburg: Publishing Br. Bashmakovs. 815 p. (In Russ.)

Сведения об авторе

Пахаруков Александр Анатольевич, кандидат юридических наук, доцент, заведующий кафедрой юриспруденции, Иркутский национальный исследовательский технический университет,
Россия, 664074, г. Иркутск, ул. Лермонтова, 83,
✉ e-mail: paharukov@mail.ru

Information about the author

Aleksandr A. Pakharukov, Cand. Sci. (Jurisprudence), Associate Professor, Head of Jurisprudence Department, Irkutsk National Research Technical University,
83 Lermontov Street, Irkutsk, 664074, Russia,
✉ e-mail: paharukov@mail.ru

Заявленный вклад автора

Автор выполнил исследовательскую работу, на основании полученных результатов провел обобщение, подготовил рукопись к печати, имеет на статью авторские права и несет полную ответственность за ее оригинальность.

Contribution of the author

The author has conducted research, summarized the results, prepared the manuscript for publication, he owns the copyright in this article and bears responsibility for its originality.

Конфликт интересов

Автор заявляет об отсутствии конфликта интересов.

Автор прочитал и одобрил окончательный вариант рукописи.

Conflict of Interest

The author declares no conflict of interest.

The author has read and approved the final version of the manuscript.

Информация о статье

Статья поступила в редакцию 29.11.2020; поступила после рецензирования и доработки 01.12.2020 г.; принята к публикации 10.12.2020.

Information about the article

The article was submitted 29.11.2020; approved after reviewing 01.12.2020; accepted for publication 10.12.2020.

Оригинальная статья / Original article
УДК 347.9

О некоторых проблемах законодательного регулирования гражданского судопроизводства по делам о компенсации морального вреда

© Р.С. Тихий, Е.Э. Черемушкина
Краснодарский университет МВД России, г. Краснодар, Россия

Аннотация: Статья посвящена вопросам законодательного регулирования гражданского производства по делам, связанным с компенсацией морального вреда. Анализ теоретических положений и нормативных правовых актов, а также материалов судебной практики по гражданским делам по его возмещению, был проведен с целью определения проблем законодательного регулирования гражданского процесса по вопросам рассмотрения судами дел, связанных с компенсацией морального вреда и определения путей совершенствования законодательства РФ по данному вопросу. В работе использованы аналитический метод и метод сравнительно-правового анализа. Результаты настоящего исследования показывают, что вопросы компенсации морального вреда при установлении доказательств по гражданскому делу являются достаточно сложными. Действующее гражданское процессуальное законодательство не содержит исчерпывающий перечень аргументов, используемых для компенсации морального вреда в суде. Наличие данных пробелов обуславливает возникновение практических вопросов. На основе анализа проблем сформулированы предложения по совершенствованию законодательства в сфере гражданского судопроизводства по делам о компенсации морального вреда. Среди них: закрепление критериев оценки, минимального размера компенсации, уточнение понятия нравственных и физических страданий, введение мер ответственности должностных лиц судебных органов за отказ от компенсации морального вреда, а также определение его пределов.

Ключевые слова: гражданский правовой спор, гражданский спор, гражданское судопроизводство, юрисдикционный процесс, компенсация морального вреда

Для цитирования: Тихий Р.С., Черемушкина Е.Э. О некоторых проблемах законодательного регулирования гражданского судопроизводства по делам о компенсации морального вреда // *Социальная компетентность.* 2020. Т. 5. № 4. С. 475–482.

On some problems of legislative regulation of civil proceedings in cases of compensation for moral harm

© Roman S. Tikhiy, Elena E. Cheremushkina
Krasnodar University of the Ministry of Internal Affairs, Krasnodar, Russia

Abstract: The article is devoted to the issues of legislative regulation of civil proceedings in cases related to compensation for moral harm. The analysis of theoretical provisions and normative legal acts, as well as materials of judicial practice in civil cases for compensation for moral harm, were carried out in order to identify and analyze the problems of legislative regulation of civil procedure on the consideration of cases by courts related to compensation for moral harm, and to determine ways to improve legislation RF. The authors use the analytical method and the method of comparative legal analysis. The results of this study show that issues of compensation for moral harm are difficult in establishing evidence in a civil case. The current civil procedural legislation does not contain an exhaustive list of evidence used to compensate for moral harm in court. The presence of these gaps in procedural legislation leads to the emergence of practical problems associated with the consideration of civil cases in courts. Also, based on the analysis of the problems of legislative regulation, proposals were formulated to improve legislation in the field of civil proceedings in cases of compensation for moral harm, such as consolidating the criteria for assessing moral harm, determining the limits of moral harm, clarifying the concept of moral and physical suffering, determining the minimum amount of compensation for moral harm , the introduction of measures of responsibility of officials of the judiciary for refusal of compensation for moral damage.

Keywords: civil legal dispute, civil dispute, civil proceedings, jurisdictional process, compensation for moral harm

For citation: Tikhiy R.S., Cheremushkina E.E. (2020) On some problems of legislative regulation of civil proceedings in cases of compensation for moral harm. *Sotsial'naya kompetentnost' = Social Competence*. Vol. 5. No. 4. P. 475–482. (In Russ.)

Введение

Вопрос о компенсации морального вреда является сложным, поскольку в действующем законодательстве Российской Федерации при рассмотрении данной категории дел не определены пределы доказывания. При квалификации у суда возникают различные сомнения в том, какие доказательства могут быть относимыми и допустимыми для подтверждения наличия компенсации морального вреда по конкретному делу. Также моральный вред может быть причинен при совершении уголовных преступлений и административных правонарушений. Сложность при квалификации гражданских дел связана и с наличием теоретических проблем по вопросам о понятии морального вреда и его компенсации, а также оценки в действующем законодательстве Российской Федерации и отраслевой научной теории.

Методы

В качестве методов исследования в научной статье применялись следующие: аналитический, системный и метод сравнительно-правового анализа.

Результаты

В Российской Федерации гражданское судопроизводство является основным инструментом защиты гражданских прав как физических, так и юридических лиц. Для его выполнения используется определенный законодательный процессуальный порядок рассмотрения и разрешения гражданских дел, осуществляемый посредством стадий, реализуемый в процессуальной форме.

Гражданское судопроизводство всегда связано с рассмотрением правовых споров о нарушенных законных правах и интересов физических, юридических лиц, а также публично-правовых образований, выступающих от имени юридических лиц.

В научной литературе понятие «гражданских правовых споров» имеет различное толкование. Гражданские правовые споры – это разногласия, которые возникают между гражданами или между гражданами и организациями относительно различных правовых вопросов, рассматриваемых в порядке гражданского судопроизводства. Более узкий подход имеет понятие гражданских споров – споров, вытекающих из гражданских правоотношений, связанных с защитой материального права.

Гражданские правоотношения – это общественные отношения, регулируемые материальными нормами гражданского права. Гражданские и гражданско-правовые споры – понятия тождественные и применимые для участников гражданско-правовых отношений. При этом процедура их рассмотрения, возникающая из гражданских правоотношений, регламентируется нормами процессуального законодательства.

Основная часть гражданских правовых споров (гражданских споров) связана с имущественными отношениями физических и юридических лиц, которые имеют денежную оценку (стоимостное выражение). Субъект защиты права в гражданских правовых спорах должен предъявить нарушителю (лицу, оспаривающему его право) конкретное материально-правовое требование с необходимым обоснованием (Рожкова, 2020).

Однако определенная доля споров, относящихся к личным неимущественным отношениям, связанны с имущественными (неприкосновенность авторского произведения, права авторства и др.), а также неотчуждаемыми нематериальными благами (такими как жизнь и здоровье, личная неприкосновенность, достоинство, честь, имя, деловая репутация, неприкосновенность частной жизни, личная и семейная тайны и другими).

Гражданские правовые (гражданские) споры возникают:

– вследствие причинения вреда другому лицу, в том числе морального;

– из договоров и иных сделок;

– в результате приобретения имущества по основаниям, допускаемым законом;

– из актов государственных органов и органов местного самоуправления, которые предусмотрены законом в качестве основания возникновения гражданских прав и обязанностей;

– из судебного решения, установившего гражданские права и обязанности;

– в результате создания произведений науки, литературы, искусства, изобретений и иных результатов интеллектуальной деятельности;

– вследствие неосновательного обогащения;

– вследствие иных действий граждан и юридических лиц;

– вследствие событий, с которыми закон или иной правовой акт связывает наступление гражданско-правовых последствий.

Данные споры подлежат рассмотрению в суде общей юрисдикции посредством норм гражданского процессуального права. Для их рассмотрения требуется отдельный вид специального судопроизводства. Он называется гражданским процессуальным производством, либо гражданским судопроизводством.

Понятие гражданского процессуального производства основано на общей концепции «процессуального производства». Анализируя его, необходимо остановиться на положениях научной литературы, в которых приводится понятие процессуальной (юрисдикционной) процедуры. Именно она регламентирует порядок осуществления процессуального производства, с помощью которого происходит рассмотрение различной категории споров, в том числе гражданских.

Реализация юрисдикционной процедуры обеспечивается посредством юрисдикционного процесса являющегося одним из видов юридического. Так, например, М.В. Максютин считает, что данный процесс – это процедурные, процессуальные проявления права, нашедшие свое выражение в конкретных видах судопроизводства, известных правовой системе (Максютин, 2002. С. 44).

Известный специалист отечественной административно-процессуальной правовой теории Н.Г. Салищева приводит понятие юрисдикционного процесса как собирательное научное. Его можно определит, как форму превращения юридических моделей, содержащихся во внутреннем и международном законодательстве, в реальную систему правоотношений (Салищева, 1964. С. 2). В данном случае речь идет о гражданском процессе, как самостоятельном виде юрисдикционном процессе.

Юрисдикционный процесс, как вид юридического процесса, всегда связан с рассмотрением определенной категории споров в рамках процессуальной процедуры, осуществляемой в системе процессуального производства, которое реализуется путем юридического процесса, представляющего собой последовательность совершения определенных действий, связанных с разрешением правовых (юридических) споров. Вид процессуального производства зависит от конкретного спора и участника спорного правоотношения.

На наш взгляд, гражданское судопроизводство – это процесс защиты прав и законных интересов гражданина, осуществляемый посредством стадий юрисдикционной (процессуальной) процедуры. Основными документами, на которых основывается гражданское судопроизводство, являются Гражданский процессуальный кодекс Российской Федерации и Гражданский кодекс Российской Федерации.

Гражданский процессуальный кодекс Российской Федерации от 14.11.2002 г. № 138-ФЗ относит к задачам гражданского судопроизводства правильное и своевременное рассмотрение и разрешение гражданских дел в целях защиты нарушенных или оспариваемых прав, свобод и законных интересов граждан, организаций, прав и интересов Российской Федерации, субъектов Российской Федерации, муниципальных образований, других лиц, являющихся субъектами гражданских, трудовых или иных правоотношений. Гражданское судопроизводство должно способствовать укреплению законности и правопорядка, предупреждению правонарушений, формированию уважительного отношения к закону и суду, мирному урегулированию споров[1].

Дела о компенсации морального вреда не выделены в отдельную главу в Гражданском процессуальном кодексе РФ. Поэтому исковые требования по делам о компенсации морального вреда могут заявляться при требованиях о защите прав и законных интересов физических и юридических лиц в гражданском, уголовном и других видах производств. Для решения различных вопросов, возникающих у судов по гражданским делам о компенсации морального вреда на практике, было принято Постановлением Пленума Вер-

[1] Гражданский процессуальный кодекс Российской Федерации: федер. закон от 14 ноября 2002 г. № 138-ФЗ // Собрание законодательства Российской Федерации. 2002. № 46. Ст. 4532.

ховного Суда РФ от 20.12.1994 г. № 10[2].

Для рассмотрения некоторых проблем законодательного регулирования гражданского производства по делам, связанным с компенсацией морального вреда, считаем необходимым рассмотреть понятие «морального вреда», имеющегося в гражданском законодательстве РФ.

Гражданский кодекс РФ относит компенсацию морального вреда к категории нематериальных благ, таких как жизнь и здоровье, достоинство, личная неприкосновенность, честь и доброе имя, деловая репутация, неприкосновенность частной жизни, жилища, личная и семейная тайна, свобода передвижения, свобода выбора места пребывания и жительства, имя гражданина и т. д.[3]. В соответствии со ст. 151 ГК РФ, если гражданину причинен моральный вред (физические или нравственные страдания) действиями, нарушающими его личные неимущественные права, либо посягающими на принадлежащие гражданину нематериальные блага, а также в других случаях, предусмотренных законом, суд может возложить на нарушителя обязанность денежной компенсации указанного вреда. При определении её размеров принимаются во внимание вина нарушителя и иные обстоятельства. Суд должен также учитывать степень физических и нравственных страданий, связанных с индивидуальными особенностями гражданина, которому причинен вред. Согласно п. 1 ст. 1099 ГК РФ, основания и размер компенсации морального вреда определяются правилами, предусмотренными настоящей главой и статьей 151 ГК РФ.

В теории компенсация морального вреда происходит независимо от подлежащего возмещению имущественного вреда и также является нематериальным благом (Пешкова, 2017. С. 19). Согласно ст. 110 Гражданского кодекса РФ, компенсация морального вреда осуществляется независимо от вины причинителя вреда в случаях, когда:

– вред причинен жизни или здоровью гражданина источником повышенной опасности;

– вред причинен гражданину в результате его незаконного осуждения, незаконного привлечения к уголовной ответственности, незаконного применения в качестве меры пресечения заключения под стражу или подписки о невыезде, незаконного наложения административного взыскания в виде ареста или исправительных работ;

– вред причинен распространением сведений, порочащих честь, достоинство и деловую репутацию;

– в иных случаях, предусмотренных законом.

Одним из спорных моментов, постоянно возникающих в судебной практике, является проблема определения размера компенсации морального вреда (Воробьев, 2018. С. 12). Для суда представляются те доказательства, которые моральный вред характеризуют другим вредом, например, убытками (Астахов, 2018. С. 7). В данном случае речь идет о возмещении вреда здоровью, а не имущественном (Тихомирова, 2017. С. 13).

На наш взгляд, это один из наиболее важных и наименее урегулированных вопросов. В ст. 151 Гражданского кодекса Российской Федерации законодатель установил ряд критериев, которые должны учитываться судом при определении размера компенсации морального вреда:

– вина нарушителя;

– степень физических и нравственных страданий, связанных с индивидуальными особенностями лица, которому причинен вред;

– иные, заслуживающие внимания, обстоятельства.

Размер компенсации морального вреда определяется судом в зависимости от характера причиненных потерпевшему физических и нравственных страданий, а также степени вины причинителя в случаях, когда она является основанием возмещения вреда. При определении размера компенсации должны учитываться требования разумности и справедливости (п. 2 ст. 1101 ГК РФ)[4].

[2] Постановление Пленума Верховного Суда РФ от 20.12.1994 г. № 10 (ред. от 06.02.2007) «Некоторые вопросы применения законодательства о компенсации морального вреда».

[3] Гражданский кодекс Российской Федерации: федер. закон от 30 ноября 1994 г. № 51-ФЗ // Собрание законодательства Российской Федерации. 1994. № 32. Ст. 3301. (п. 1 ст. 151 ГК РФ).

[4] Гражданский кодекс Российской Федерации часть вторая: федер. закон от 26 января 1996 г. № 14-ФЗ // Российская газета. 1996. 29 января.

Следует отметить, что в части II Гражданского кодекса Российской Федерации эти критерии дополнены другими, установленными в ст. 1101 Гражданского кодекса Российской Федерации: учитываются требования разумности и справедливости; характер физических и нравственных страданий должен оцениваться судом с учетом фактических обстоятельств, при которых был причинен моральный вред, и индивидуальные особенности потерпевшего. Поскольку из содержания ст. 1100 Гражданского кодекса Российской Федерации следует, что размер компенсации морального вреда должен определяться в соответствии со ст. 151, 1101 данного документа, то следует рассмотреть оценки размера компенсации.

На наш взгляд, необходимо провести анализ таких критериев как «характер физических и нравственных страданий». Полагаем, что законодатель исходил из требований оценки размера компенсации, характера физических и нравственных страданий, поскольку поставил размер компенсации в зависимость от её видов. Под видами физических страданий следует понимать боль, удушье, тошноту, зуд и другие болезненные чувства (Эрделевский, 2007. С. 32). А виды нравственных страданий – это страх, горе, стыд; беспокойство, унижение и другие отрицательные чувства. Не считаем разумным, ни теоретически, ни практически, ввести какое-либо объективное соотношение между тошнотой и удушьем, зудом и головокружением, страхом и горем, стыдом и унижением. Полагаем, что следует «учитывать» не характер физических страданий, а значимость тех нематериальных благ, которым причинен вред, поскольку именно они и определяют величину причиненного морального вреда. Также можно предположить, что размер компенсации должен быть адекватен перенесенным страданиям.

По нашему мнению, несправедливо присуждать компенсацию лицу, перенесшему страдания в связи с нарушением его личного неимущественного права на неприкосновенность произведения, в размере равном или большем компенсации, присужденной лицу, перенесшему страдания в связи с нарушением его личного неимущественного права на здоровье, выразившееся в утрате зрения или слуха. Что касается критериев учета индивидуальных особенностей потерпевшего и обстоятельств причинения морального вреда, то они проявляют наибольшую зависимость от вида правонарушения. Некоторые из них являются общими, но, как правило, каждому свойственны характерные особенности и обстоятельства.

Вопрос определения судом размера компенсации морального вреда носит оценочный характер (Ванюшина, 2019. С. 177). Это связано с тем, что действующее законодательство не содержит четких критериев для его определения. По общему правилу судьи выносят решения в рамках предоставленной им законом свободы усмотрения (например, определение Конституционного Суда РФ от 15 июля 2004 г. № 276-О). В связи с тем, что сумма компенсации морального вреда напрямую зависит от субъективной оценки суда, установить конкретные минимальные и максимальные пределы такой компенсации сложно (Тихомирова, 2018. С. 11). При этом суды стали все чаще учитывать, стремятся ли истец и ответчик урегулировать спор в досудебном порядке. Если истец отказывается от этого и использует инструмент судебной защиты как способ обогащения, суды взыскивают минимальный размер морального вреда. В целом же, определяя его сумму, суды стремятся, с одной стороны, максимально возместить причиненный моральный вред, а с другой, не допустить неосновательного обогащения истца и не поставить в чрезмерно тяжелое имущественное положение ответчика (Нарижний, 2015. С. 7).

Моральный вред обычно трудно доказуемый, его сложно обосновывать в суде (Крымкин, 2017. С. 15). Вместе с тем, законодательством не даны четкие критерии морального вреда (Абдулина, 2018. С. 11). Неопределение критериев вызывает сложности при установлении проблем степени причинения вреда (Тихомиров, 2017. С. 9). Для установления вины причинителя морального вреда требуется доказательства, что вред причинен определенным лицом. (Табунщиков, 2017. С. 21).

Можно провести анализ судебной практики по различным категориям дел о компенсации морального вреда. Так, например, при рассмотрении споров, связанных с ДТП, суды

в среднем в два-пять раз снижают сумму присуждаемой компенсации морального вреда по сравнению с заявленной истцом. При этом размер компенсации по делам о защите прав потребителей не может быть поставлен в зависимость от стоимости товара (работы, услуги) или суммы, подлежащей взысканию неустойки[5].

По смыслу положений пункта 1 статьи 1064 ГК РФ вред, причиненный преступлением, подлежит возмещению в полном объеме лицом, виновным в его совершении. Поэтому по общему правилу в качестве гражданского ответчика привлекается обвиняемый. Вместе с тем в случаях, когда законом обязанность возмещения вреда возлагается на лицо, не являющееся причинителем вреда, в качестве гражданского ответчика привлекается такое лицо, в том числе юридическое[6].

Согласно статье 10 Гражданского кодекса РФ, если гражданину причинен моральный вред (физические или нравственные страдания) действиями, нарушающими его личные неимущественные права либо нематериальные блага, суд может возложить на нарушителя обязанность денежной компенсации указанного вреда. Также статья 5 ГК закрепляет, что вред, причиненный личности, подлежит возмещению в полном объеме лицом, причинившим вред. При этом суд при удовлетворении требований назначает возмещение убытков, исходя из принципов справедливости и соразмерности. Поэтому примерный перечень сумм, предъявляемых в порядке гражданского судопроизводства, устанавливается в приблизительном размере в следующем виде:

– при причинении побоев – от 5.000$ до 15.000$;

– при причинении легкого вреда здоровью – от 15.000$ до 25.000$;

– при причинении средней тяжести вреда здоровью – от 25.000$ до 50.000$;

– при причинении тяжкого вреда здоровью – от 50.000$ до 100.000$.

При этом суд назначает возмещение вреда здоровью в денежной сумме соразмерно причиненной степени вреда и только по соответствующим исковым требованиям[7].

В случае причинения вреда здоровью потерпевшего наличие морального вреда презюмируется – суд при этом устанавливает лишь размер самой компенсации[8]. Наибольший размер морального вреда должен взыскиваться именно по данной категории дел, поскольку при этом предполагается наибольшая вероятность несения страданий, нравственных переживаний, потери работоспособности и др.

Если проследить практику за последний год, можно отметить, что суды все реже ограничиваются минимальными размерами при взыскании компенсации морального вреда. Главное, при обращении с исковым заявлением, как можно убедительнее обосновать сумму заявленных требований. Чем подробнее раскрыто, чем именно вызваны нравственные страдания и как действия/бездействие ответчика отразились на привычном укладе жизни потерпевшего, его физическом и психическом состоянии, тем больше шансов взыскать компенсацию в крупном размере. К сожалению, в настоящее время в России не существует какой-либо нормативно утверждённой (рекомендованной) методики оценки суммы компенсации морального вреда. При определении размеров принимается во внимание степень вины нарушителя и иные заслуживающие внимания обстоятельства. Суд также должен учитывать степень физических и нравственных страданий, связанных с индивидуальными особенностями гражданина, которому причинен вред. Следует отметить, что законодатель даёт судам некоторые критерии для определения компенсации морального вреда. И все же они прописаны нечётко, отсутствует метод их оценки, нет никаких законо-

[5] см., например, п. 45 Постановления Пленума ВС РФ от 28 июня 2012 г. № 17 «О рассмотрении судами гражданских дел по спорам о защите прав потребителей»).

[6] см., например, п. 5 Постановления Пленума Верховного суда от 13 октября 2020 г. № 23 «О практике рассмотрения судами гражданского иска по уголовному делу»).

[7] см., например, п. 7 Постановления Пленума Верховного суда от 27 июля 2020 г. № 7 «о разграничении причинения вреда здоровью».

[8] см., например, абз. 2 п. 32 Постановления Пленума ВС РФ от 26 января 2010 г. № 1 «О применении судами гражданского законодательства, регулирующего отношения по обязательствам вследствие причинения вреда жизни или здоровью гражданина».

дательно установленных указаний на зависимость размера компенсации от критериев.

Заключение

На основании этого возникает наличие различных проблем законодательного регулирования данного вида гражданского судопроизводства. Полагаем, что для решения указанных вопросов необходимо в законодательстве Российской Федерации:

– закрепить критерии оценки морального вреда;

– определить пределы морального вреда;

– уточнить понятие нравственных и физических страданий;

– предусмотреть минимальный размер компенсации морально вреда;

– предусмотреть меры ответственности должностных лиц судебных органов за отказ от компенсации морального вреда.

Размер компенсации в законодательстве должен быть установлен с принципами разумности и справедливости, позволяющими, с одной стороны, максимально возместить причиненный моральный вред, с другой – не допустить неосновательного обогащения потерпевшего. Мы считаем, что это позволит решить проблемы квалификации судебных дел о компенсации морального вреда по всем категориям гражданских дел.

Список литературы / References

Абдулина О.П. Компенсация морального вреда в вопросах и ответах. Москва: РГГУ, 2018. С. 11.
Abdulina O.P. (2018) Compensation for moral harm in questions and answers. Moscow: The Russian State University for the Humanities. P. 11. (In Russ.)

Астахов П.А. Как возместить моральный ущерб и причиненный здоровью вред. М.: Компания Класс Юнитекс, 2018. С. 7.
Astakhov P.A. (2018) How to compensate moral harm and health damage. Moscow: Company Class Of Yuniteks. P. 7. (In Russ.)

Ванюшина А.А. Проблемы компенсации морального вреда // Молодой ученый. 2019. № 27 (265). С. 177–180.
Vanyushina A.A. (2019) Problems of compensation for moral harm. *Molodoi uchenyi = Young scientist.* No. 27 (265). P. 177–180. (In Russ.)

Воробьев А.В. Институт компенсации морального вреда в российском гражданском праве. М.: Юридический центр, 2018. С. 12.
Vorob'ev A.V. (2018) Institute of compensation for moral harm in Russian civil law. Moscow: Law center. P. 12. (In Russ.)

Крымкин В.В. Компенсация морального вреда. М.: LAP Lambert Academic Publishing, 2017. С. 15.
Krymkin V.V. (2017) Compensation for moral harm. Moscow: LAP Lambert Academic Publishing. P. 15. (In Russ.)

Максютин М.В. Юрисдикционный процесс (вопросы общей теории). М.: Московский психолого-социальный институт, 2002. С. 44.
Maksyutin M.V. (2002) Jurisdictional process (issues of general theory). Moscow: Moscow Psychology-Social Institute. P. 44. (In Russ.)

Нарижний С.В. Компенсация морального вреда как способ защиты неимущественных благ личности. М.: Юридический центр, 2017. С. 7.
Narizhnii S.V. (2017) Compensation for moral harm as a way of protecting the non-property benefits of the individual. Moscow: Law center. P. 7. (In Russ.)

Пешкова О.А. Компенсация морального вреда. Защита и ответственность при причинении вреда нематериальным благам и неимущественным правам. М.: Ось-89, 2017. С. 19.
Peshkova O.A. (2017) Compensation for moral harm. Protection and liability for damage of intangible goods and non-property rights. Moscow: Os'-89. P. 19. (In Russ.)

Рожкова М.А. Понятие спора о праве гражданском [Электронный ресурс]. URL: https://cyberleninka.ru/article/n/ponyatie-spora-o-prave-grazhdanskom (дата обращения 26.10.2020).
Rozhkova M.A. (2020) Concept of civil law dispute. Available from: https://cyberleninka.ru/ ar-

ticle/n/ponyatie-spora-o-prave-grazhdanskom (Accessed 26th October 2020). (In Russ.)

Салищева Н.Г. Административный процесс в СССР. М.: Изд-во Юридическая литература, 1964. С. 2.
Salishcheva N.G. (1964) Administrative process in the USSR. Moscow: Yuridicheskaya literature. P. 2. (In Russ.)

Табунщиков А.Т. Компенсация морального вреда. М.: Проспект, 2017. С. 21.
Tabunshchikov A.T. (2017) Compensation for moral harm. Moscow: Prospekt. P. 21.

Тихомирова Л.В., Тихомиров М.Ю. Возмещение вреда, причиненного жизни и здоровью. М.: Издание Тихомирова М.Ю., 2017. С. 13.
Tikhomirova L.V., Tikhomirov M.Yu. (2017) Compensation for personal injury. Moscow: Izdanie Tikhomirova M.Yu. P. 13. (In Russ.)

Тихомирова Л.В. Компенсация морального вреда. М.: Издание Тихомирова М. Ю., 2018. С. 11.
Tikhomirova L.V. (2018) Compensation for moral harm. Moscow: Izdanie Tikhomirova M.Yu. P. 11. (In Russ.)

Тихомиров М.Ю. Компенсация морального вреда. М.: Тихомиров М.Ю., 2017. С. 9.
Tikhomirov M.Yu. (2017) Compensation for moral harm. Moscow: Tikhomirov M.Yu. P. 9. (In Russ.)

Эрделевский А.М. Компенсация морального вреда. М.: РВалент, 2007. С. 32.
Erdelevskii A.M. (2007) Compensation for moral harm. Moscow: RValent. P. 32. (In Russ.)

Сведения об авторах

Тихий Роман Сергеевич, кандидат юридических наук, доцент кафедры гражданского права и процесса, Краснодарский университет МВД России, 350005, г. Краснодар, ул. Ярославская, д. 128, Россия,
✉ e-mail: roman_tihiy@bk.ru

Черемушкина Елена Эдемовна, кандидат юридических наук, доцент кафедры гражданского права и процесса, Краснодарский университет МВД России,
г. Краснодар, 350005, г. Краснодар, ул. Ярославская, д. 128, Россия,
✉ e-mail: arkowen@mail.ru

Information about the authors

Roman S. Tikhiy, Cand. Sci. (Jurisprudence Sciences), Associate Professor of Civil Law and Process Department, Krasnodar University of the Ministry of Internal Affairs of Russia, 128 Yaroslavskaya Str., Krasnodar, 350005, Russia,
e-mail: roman_tihiy@bk.ru

Elena E. Cheremushkina, Cand. Sci. (Jurisprudence Sciences), Associate Professor of Civil Law and Process Department, Krasnodar University of the Ministry of Internal Affairs of Russia, 128 Yaroslavskaya Str., Krasnodar, 350005, Russia,
e-mail: arkowen@mail.ru

Заявленный вклад авторов

Все авторы сделали эквивалентный вклад в подготовку публикации.

Конфликт интересов

Авторы заявляют об отсутствии конфликта интересов.

Все авторы прочитали и одобрили окончательный вариант рукописи.

Contribution of the authors

The authors contributed equally to this article.

Conflict of interest

The authors declare no conflict of interest.

All the authors have read and approved the final version of this manuscript.

Информация о статье

Статья поступила в редакцию 17.09.2020; одобрена после рецензирования 29.10.2020; принята к публикации 02.11.2020.

Information about the article

The article was submitted 17.09.2020; approved after reviewing 29.10.2020; accepted for publication 02.11.2020.

Оригинальная статья / Original article
УДК 378.14

Опыт педагогического сопровождения обучающихся в условиях дистанционного обучения в период пандемии коронавируса

© Н.В. Илтакова[a], А.О. Пустоварова[b], Е.Г. Копалкина[c]
[a] *Бурятский государственный университет, г. Улан-Удэ, Россия*
[b] *Томский государственный университет систем управления и радиоэлектроники, г. Томск, Россия*
[c] *Иркутский национальный исследовательский технический университет, г. Иркутск, Россия*

Аннотация: Статья посвящена описанию и анализу первого опыта организации массового дистанционного обучения, полученного российскими и зарубежными учебными заведениями в условиях пандемии COVID-19. Результаты настоящего исследования показывают, что педагогическое сопровождение обучающихся в дистанционном формате имеет свои особенности, необходимые условия эффективности, основные недостатки и широкие возможности, в ходе которых педагоги в большей степени выполняют не роль ментора, а скорее наставника и тьютора. Перечислены важнейшие проблемы, с которыми столкнулись преподаватели и большинство студентов, особенно такая уязвимая категория как иностранные обучающиеся, столкнувшиеся с невозможностью вернуться домой, а также проблемами доступа к медицинской помощи, миграционно-визовыми проблемами и др. Анализ научной отечественной и зарубежной литературы, сравнительный анализ, анализ вторичных данных, а также материалы первой волны массового онлайн-опроса преподавателей вузов в апреле 2020 года о развитии онлайн-среды в условиях коронавирусной инфекции, инициируемого Министерством науки и образования Российской Федерации (N=33987), позволили авторам сделать выводы о том, что дистанционное образование представляет собой не просто техническую проблему, а именно педагогический вызов, необходимы не только специальная техника, программное обеспечение, устойчивый интернет-доступ, но и качественная тьюторная поддержка учебного процесса, поскольку общение педагога и студента протекает в иных, непривычных и нестандартных условиях, с другими правилами, этикетом, планами и формами работ, онлайн-инструментами. Зарубежный опыт педагогического сопровождения обучающихся также показывает, что реальные проблемы, связанные с переходом на массовое дистанционное обучение, в большей степени лежат именно в психолого-педагогической плоскости.

Ключевые слова: дистанционное обучение, педагогическое сопровождение, COVID-19, пандемия, образовательный процесс, киберпедагогика, система образования

Для цитирования: Илтакова Н.В., Пустоварова А.О., Копалкина Е.Г. Опыт педагогического сопровождения обучающихся в условиях дистанционного обучения в период пандемии коронавируса // *Социальная компетентность.* 2020. Т. 5. № 4. С. 483–493.

Experience of pedagogical support of students in the context of distance learning during the coronavirus pandemic

© Natalia V. Iltakova[a], Anna O. Pustovarova[b], Evgenia G. Kopalkina[b]
[a] *Buryat State University, Ulan-Ude, Russia*
[b] *Tomsk State University of Control Systems and Radioelectronics, Tomsk, Russia*
[b] *Irkutsk National Research Technical University, Irkutsk, Russia*

Abstract: The article is devoted to the description and analysis of the first experience of organizing mass distance learning gained by Russian and foreign educational institutions in the context of the COVID-19 pandemic. The results of this study reveal that pedagogical support of students in a distance format has its own characteristics, the necessary conditions for efficiency, main disadvantages and ample opportunities, during which teachers perform not the role of a mentor, but rather the role of a mentor and tutor. The authors point out the crucial challenges facing teachers and majority of students, especially such a vulnerable category as foreign students who confront the impossibility to return home, poor access to health care, migration and visa problems, etc. Analysis of scientific domestic and foreign literature, comparative analysis, analysis of secondary data, as well as materials of the first wave of a mass online survey of university teachers in April 2020 about the development of online environment in the context of coronavirus infection, initiated by the Ministry of Science and Education of the Russian Federation (N = 33987), allowed the authors to draw conclusions that distance education is not just a technical problem, but a pedagogical challenge. Not only special equipment, software, stable Internet access are needed, but also high-quality tutoring support for the educational process, since communication be-

tween a teacher and a student takes place in a different, unusual and non-standard conditions, with different rules, etiquette, plans and forms of work, online tools. Foreign experience of pedagogical support of students also shows that to a greater extent the challenges associated with the transition to mass distance learning are on the psychological and pedagogical plane.

Keywords: distance learning, pedagogical support, COVID-19, pandemic, educational process, cyber pedagogy, education system

For citation: Iltakova N.V., Pustovarova A.O., Kopalkina E.G. (2020) Experience of pedagogical support of students in the context of distance learning during the coronavirus pandemic. *Sotsial'naya kompetentnost' = Social Competence.* Vol. 5. No. 4. P. 483–493. (In Russ.)

Введение

Проблема педагогического сопровождения обучающихся в условиях дистанционного обучения на сегодняшний день характеризуется недостаточной научной разработанностью, несмотря на возможности и практическое использование современных информационных и телекоммуникационных технологий, наряду с традиционными образовательными технологиями. Анализ и обобщение российских теоретических исследований, посвященных нашей теме, показывает, что:

– много работ посвящено педагогическому сопровождению дистанционного обучения отдельным дисциплинам, в специфических условиях, для определенных категорий обучающихся – заочников, инвалидов и др. (Добродеев, 2006. С. 4);

– мало работ об эффективности педагогического сопровождения в процессе дистанционного обучения, например, не получает должного внимания вопрос об особенностях взаимодействия субъектов образовательного процесса при дистанционном обучении, как например, в работе И.Н. Медведевой, О.И. Мартынюк, С.В. Паньковой и др., где описывается лишь информационно-методическое сопровождение обучающихся при освоении основных образовательных программ на физико-математическом факультете через портал дистанционного обучения Псковского государственного университета (Медведева, Мартынюк, Панькова, 2013);

– мало исследований, в которых при анализе и сравнении учитывался бы опыт зарубежных стран по использованию конструктивных технологий педагогического сопровождения дистанционного обучения, например, Британии, где были установлены первые стандарты использования дистанционных методов обучения в области высшего образования (Ирхина, 2013. С. 316).

Эффективность педагогического сопровождения в процессе дистанционного обучения зависит от уровня компьютерной грамотности обучающихся, учета психологических закономерностей восприятия, познавательных процессов, возрастных особенностей обучающихся, их индивидуальных и личностных особенностей, уровня навыков самостоятельной работы и мотивации для получения знаний, степени психологического комфорта, включающего уровень коммуникативной компетентности преподавателей с помощью информационных технологий, от уровня организации самоконтроля и контроля, а также в целом от организации системы дистанционного обучения, направленного на эффективное взаимодействие всех его компонентов (Добродеев, 2006. С. 7).

Педагогическое сопровождение в условиях дистанционного обучения имеет свою специфику и отличия, которые обусловливают возникновение дополнительных трудностей, в первую очередь, психолого-педагогических как общего характера, так и специфических, характерных для каждого субъекта образовательного процесса. Сложности касаются вопросов организации взаимодействия с другими субъектами (стиль общения, поведения во время онлайн-занятий, соблюдение норм сетевого этикета), индивидуальных образовательных маршрутов (выбор курсов, модулей, форм контроля и др.), самоорганизации (оптимального режима, навыков тайм-менеджмента и др.), а также трудностей, связанных с восприятием, переработкой и усвоением информации, представленной в различных видах и формах, в условиях информационно-образовательной среды образовательного учреждения (Денисова, 2013. С. 176). Как справедливо отмечает исследователь Т.Л. Денисова, основной целью педагогического

сопровождения при дистанционном обучении является грамотная организация учебного материала и качественная тьюторская работа преподавателей, чтобы обучающиеся не остались наедине со своими вопросами и трудностями и в любой момент на протяжении всего процесса обучения могли бы получить помощь и поддержку (Денисова, 2013. С. 177).

Пандемия новой коронавирусной инфекции в 2020 году, затронув все мировое сообщество и существенно повлияв на все основные сферы общества, привела к тому, что электронно-образовательная среда (ЭОС) учебных заведений превращается из одного из элементов в *основную платформу* образовательного процесса (Кириллова, 2020. С. 181). В сложившихся условиях переход, начиная с 16 марта 2020 года, на дистанционное обучение носил характер массовый, резкий, вынужденный, внезапный, одномоментный и характеризовался тем, что:

– произошел на *всех уровнях* системы образования как *в России, так и во всем мире*;

– переход большинства российских образовательных организаций на полное дистанционное обучение отличался *неподготовленностью и неготовностью*;

– сопровождался организационными, информационно-компетентностными, программно-планирующими, содержательными, методическими, материально-техническими *проблемами* (Демцура, 2020. С. 37).

Актуальность нашего исследования обусловлена потребностью в осмыслении первого опыта массового дистанционного обучения обучающихся, полученного в условиях пандемии коронавируса, в связи с этим целью работы является описание и анализ опыта педагогического сопровождения обучающихся в условиях ведения карантинных мер в период пандемии COVID-19.

Материалы и методы исследования

Основными методами, применяемыми в исследовании, являлись метод анализа научной литературы, метод сравнительного анализа, метод анализа вторичных данных. В статье также использованы результаты первой волны массового онлайн-опроса профессорско-преподавательского состава высших учебных заведений Российской Федерации о развитии онлайн-среды в условиях коронавирусной инфекции, проведенного в период с 10 по 15 апреля 2020 года Российской академией народного хозяйства и государственной службы при Президенте Российской Федерации по поручению Министерства науки и образования Российской Федерации (N=33987)[1].

Результаты исследования и основные выводы

Дистанционное обучение в отечественном высшем образовании получило большее распространение, чем в общеобразовательной школе, *вузы объективно оказались более подготовленными* к ситуации пандемии. В апреле 2020 года Российской академией народного хозяйства и государственной службы при Президенте Российской Федерации по поручению Министерства науки и образования Российской Федерации была проведена первая волна массового онлайн-опроса профессорско-преподавательского состава высших учебных заведений о развитии онлайн-среды в условиях коронавирусной инфекции, в котором приняло участие 33 987 человек, что составило около 15 % всей генеральной совокупности профессорско-преподавательского состава. Несмотря на то, что 96,2 % преподавателей лично перешли на дистанционный формат образования и 83 % опрошенных практически постоянно находятся в онлайн-среде посредством мобильных и стационарных устройств, все же 66 % преподавателей указывают, что им не нравится работать дома, 87,8 % считают, что занятия по их курсам лучше проводить в очном формате, а у 34 % дома нет места для комфортного ведения занятий. Результаты исследования показали, что преподаватели вузов организационно готовы к переходу на дистанционные форматы обучения, однако их скептический настрой к происходящему обусловлен как особенностями преподаваемых дисциплин (например, технические и экспе-

[1] Преподаватели высказали свое мнение о вынужденном переходе образовательного процесса в онлайн // Сайт ИНСАП РАНХиГС при Президенте РФ. [Электронный ресурс]. URL: https://socialresearch.ru/go/results/hbGUDrHCsKhC (дата обращения: 30.06.2020).

риментальные), так и консервативными взглядами на природу обучения. 75 % опрошенных оценивают свою компетенцию в современных компьютерных технологиях в целом выше, чем у коллег, тем не менее 53,2 % преподавателей проходили за последний месяц курсы по ведению онлайн- обучения. В заключение был сделан вывод о том, что текущий радикальный переход на дистанционное образование вызывает неприятие (или недовольство) преподавателей, которое в большей степени связано не с уровнем квалификации, а разрушением привычного уклада жизни и необходимостью иначе рассматривать свое рабочее место, искать индивидуальные подходы к обучению[2].

Основными задачами, которые решались в учебных заведениях в период пандемии это: 1) сохранение здоровья обучающимся и педагогам; 2) сохранение качества и доступности образования; 3) сокращение расходов и поиск новых ресурсов и стратегий (Асанов, 2020. С. 18). Проанализировав особенности организации дистанционного обучения в период пандемии коронавируса, можно отметить, что:

– данная форма обучения не являясь новой[3], применялась нечасто и локально, в период пандемии – стала носить массовый характер *без адаптационного периода*. Интерактивное взаимодействие обучающийся-преподаватель чаще осуществлялось посредством Skype, приложений ZOOM, Discord, через электронную почту, чаты социальных сетей и мессенджер WhatsApp;

– карантинные меры высветили ряд *актуальных проблем*, таких как снижение уровня мотивации к обучению, увеличение количества заданий для самостоятельной работы, чуть ли не превращая его в заочное обучение (Шнейдер, 2020. С. 22), невозможность на данном этапе создания индивидуальных вариантов дистанционного обучения, перегруженность учебных сайтов, неоднородная техническая оснащенность преподавателей и обучающихся, что в целом отразилось на качестве образования, привело к его заметному ухудшению, особенно в сфере школьного образования (Мрочко, 2020. С. 146).

Особенно пандемия COVID-19 затронула положение *иностранных студентов*, которые оказались более уязвимыми, чем те, кто обучается на родине, поскольку столкнулись с ухудшением финансового положения, невозможностью вернуться домой, тоской по родине, отсутствием свободного доступа к медицинской помощи, что может быть критичным в условиях распространения вируса, языковыми барьерами, миграционно-визовыми проблемами, дискриминацией. Исследование Ю.Э. Плетневой и Г.Н. Очировой показало, что многие из них в период пандемии не ощутили на себе никакой поддержки от учебного заведения, что в настоящее время в образовательных организациях существует только планы по увеличению числа иностранных студентов, но отсутствуют меры для их всесторонней поддержки (Плетнева, 2020. С. 147).

Как при традиционном, так и при дистанционном обучении большую роль играет самостоятельная работа обучающихся, но в условиях дистанта объем и сложность ее нагрузки увеличивается, и, как справедливо отмечает исследователь О.В. Охлупина, именно в этих условиях больше, чем когда бы то ни было, в условиях пролонгированного диалога и ограниченности средств его организации, обучающиеся нуждаются в конкретных рекомендациях преподавателя по организации самостоятельной работы, в опосредованном управлении со стороны педагога, который в условиях дистанционного обучения вынужден менять свою *роль ментора на роль наставника и тьютора* (Охлупина, 2020. С. 27). Как показало эмпирическое исследование, проведенное О.В. Тихоновой, О.А. Чихачевой, Н.В. Гречушкиной, меры педагогической поддержки студентов имеют значимое влияние на их образовательные результаты, поскольку без контактной работы преподавателя со студентами, без представления им логической, содержательной и хронологической структуры курса, без помощи,

[2] Преподаватели высказали свое мнение о вынужденном переходе образовательного процесса в онлайн // Сайт ИНСАП РАНХиГС при Президенте РФ. [Электронный ресурс]. URL: https://socialresearch.ru/go/results/hbGUDrHCsKhC (дата обращения: 30.06.2020).

[3] В соответствии со статьей 16 федерального закона от 29.12.2012 № 273-ФЗ «Об образовании в Российской Федерации».

направленной на формирование у них навыков самоконтроля и самооценки, большая часть студентов не смогла сдать выполненных заданий, а также не смогла самостоятельно оценить корректность выполнения заданий и показала некритичное восприятие результатов собственной деятельности (Тихонова, 2020. С. 68).

Важнейшими проблемами, с которыми столкнулись большинство *обучающихся* при переходе на дистанционный формат обучения, это:

– снижение уровня мотивации вследствие реальных компьютерных навыков, как справедливо отмечает Dr. Wahab Ali1, несмотря на то, что сегодняшние студенты принадлежат поколению «digital natives», «millennial», «net generation», «digital generation», в период пандемии в условиях резкого перехода на дистанционное обучение продемонстрировали ограничения в использовании технологий (Wahab, 2020. С. 21);

– отсутствие навыков к самостоятельной организации учебного процесса, что привело к несвоевременному выполнению заданий, получаемых от педагогов;

– снижение академической успеваемости при отсутствии навыков к самостоятельной исследовательской и творческой работе и должного педагогического сопровождения;

– отсутствие возможности отрабатывать практические навыки у обучающихся технического (Киселев, 2020. С. 99) и медицинского профилей обучения (Токмакова, 2020. С. 6);

– процесс обучения утратил «клубный» характер (Шнейдер, 2020. С. 22), что отразилось на эмоциональном и психологическом состоянии обучающихся;

– потеря контактного общения с талантливыми, душевными и интересными преподавателями (Кириллова, 2020. С. 181).

Анализируя опыт педагогического сопровождения обучающихся в условиях дистанционного обучения в период пандемии коронавируса, можно отметить, что:

– оно осуществлялось на фоне *психологической и методической неготовности*, а также *недостаточного уровня* сформированности знаний, умений и компетенций *в области использования информационных технологий* для полноценного дистанционного формата обучения, причем это было характерно не только для российской системы образования, но и зарубежной (Hartshorne, 2020. С. 138);

– не все учебные курсы отличались достаточной интерактивностью, многие ограничивались текстами лекций, ссылками на чужие видеоматериалы, тестовыми заданиями. В период пандемии была спешно активизирована *трудоемкая* для преподавателя *деятельность по адаптации учебных материалов* для продуктивного образовательного процесса в интерактивном режиме с широким использованием возможностей визуализации информации (Охлупина, 2020. С. 26);

– дистанционное обучение сделало возможным индивидуальный подход к каждому студенту через индивидуальные онлайн-консультации, что привело *к увеличению реальной рабочей нагрузки* на преподавателя, но тем не менее в ряде образовательных учреждений была снижена зарплата в премиальной части, так как по мнению руководства, люди работают дома и не в тех программах, которые рекомендует учебное заведение, что затрудняет отслеживание обучения студентов и работу самих преподавателей (Киселев, 2020. С. 99). С другой стороны, оценивая в целом положение профессорско-преподавательского состава и школьных учителей, по сравнению с другими социальными группами, можно отметить, что их в меньшей степени затронули негативные тенденции на рынке труда в период пандемии, связанные с увольнением, сокращением, переводом в неоплачиваемый отпуск (Копалкина, 2020. С. 28);

– *ослабела воспитательная функция обучения*, поскольку невозможно осуществлять контроль за ответом при устном опросе, выявить уровень самостоятельности при выполнении задания на семинарских занятиях, определить реальное присутствие обучающихся на онлайн-лекции при выключенных микрофонах и камерах (Рязанова, 2020. С. 166);

– осознание необходимости *введения новых, эффективных и доступных педагогических методик,* которые позволили бы сохранить и повысить качество обучения в условиях массового дистанционного обуче-

ния (Букейханов, 2020. С. 65), так называемой post-pandemic pedagogy (Murphy, 2020. С. 501), которая возможно должна опираться также на педагогический опыт зарубежных коллег, использовавших цифровые инструменты, и добившихся определенного успеха в достижении вовлеченности, активного обучения и командного обучения обучающихся (Tan, 2020. С. 65).

Таким образом, в качестве *основных результатов педагогического сопровождения*, обучающихся в условиях дистанционного обучения в период пандемии коронавируса, можно выделить следующие:

– повышение уровня цифровой компетентности педагогов, превращение *независимо от возраста и предметной специализации*, если не в компьютерные гении, то хотя бы в продвинутых пользователей (Воровщиков, 2020. С. 5);

– понимание того, что при удаленном обучении не только должно быть соответствующее техническое сопровождение (специальная техника, программное обеспечение, устойчивый интернет-доступ), но и *качественная тьюторная поддержка учебного процесса*, поскольку общение педагога и обучающегося протекает в иных, непривычных и нестандартных условиях, с другими правилами, этикетом, планами и формами работ, другими онлайн-инструментами, и это на фоне того, что большая часть педагогического состава образовательных организаций не имеет педагогического образования, и до пандемии на своих традиционных занятиях не всегда использовала передовые педагогические технологии (Киселев, 2020. С. 99). Качественная тьюторская поддержка обучающихся при дистанционном формате обучения возможна лишь при условии *переработки учебных планов* и *перераспределения учебной нагрузки* в сторону увеличения доли самостоятельной работы и времени консультаций на одного обучающегося.

Многие зарубежные коллеги также отмечают, что сегодняшняя ситуация в сфере дистанционного образования представляет собой не просто техническую проблему, а именно педагогический вызов (Wahab, 2020. С. 22), пишут о необходимости без промедления менять педагогический подход и адаптировать под новые контекстные условия (Liguori, 2020. С. 5), о возникновении педагогических проблем не только с точки зрения методов обучения, но и в отношении стратегий и инструментов оценки (Assunção, 2020. С. 4). В своей работе исследователи J. Crawford, K. Butler-Henderson, J. Rudolph, B. Malkawi, M. Glowatz, R. Burton, P. Magni, S. Lam раскрывают результаты сравнительного анализа ответных стратегий вузов двадцати стран (Австралия, Китай, Египет, Германия, Гонконг, Индия, Индонезия, Италия, Иордания, Малайзия, Ирландия, Нигерия, Сингапур, Южная Корея, Южная Африка, Южная Америка (Чили и Бразилия), Великобритания, ОАЭ, США) в период пандемии на сложившиеся обстоятельства от соответствия минимальным стандартам правительства до перехода к цифровому образованию и онлайн-педагогике, опыт которых, как считают авторы, позволят другим вузам использовать их различные педагогические решения в дальнейшей деятельности, чтобы в будущем студенты смогли получить цифровую поддержку без ущерба академическому качеству и стандартам учебный плана (Crawford, 2020). В брошюре F. Reimers, A. Schleicher, J. Saavedra, S. Tuominen представлена на основе опроса 333 экспертов в сфере образования и педагогики из 99 стран аннотированная подборка образовательных онлайн-ресурсов, которую можно использовать для сохранения непрерывности в получении качественного образования и особенно полезна тем обучающимся, их родителям и учителям, у которых нет широких цифровых возможностей, представляя собой альтернативный способ продолжить обучение во время пандемии COVID-19 (Reimers, 2020). Грузинские исследователи G. Basilaia, D. Kvavadze на примере внедрения платформы Google Meet для онлайн-обучения в частной школе с 950 учащимися проанализировали переход на онлайн-форму обучения и пришли к выводу о том, что он прошел успешно и накопленный педагогический опыт можно использовать в будущем (Basilaia, 2020). Более критичную оценку первому опыту педагогического сопровождения обучающихся дал бывший научный сотрудник, ныне блогер M. Cornock, подчеркивая, что поскольку преподавателям

в период пандемии нужно было найти быстрое решение, их педагогические продукты без должного дизайна и содержания представляли собой лишь временную меру, позволяющую максимально безболезненно и в сжатые сроки перейти на дистанционное обучение (Cornock, 2020).

Заключение

Проанализировав различные российские и зарубежные исследования, и опираясь на собственный опыт педагогического сопровождения обучающихся, можно сделать вывод о том, что реальные проблемы, связанные с переходом на массовое дистанционное обучение в период пандемии короновируса в нашей стране, в большей степени лежат именно в психолого-педагогической плоскости. В дальнейшем это возможно актуализирует разработку и развитие *киберпедагогики*, которая поможет преподавателям в условиях массового дистанционного обучения полнее использовать свои профессиональные компетенции, если педагогически правильно запрограммировать компьютер, что на взгляд В.П. Беспалько, позволит обществу преодолеть разразившийся в нем образовательный кризис, и вернуть образование и педагогическую науку (Беспалько, 2018. С. 5).

Дистанционное обучение привело к радикальной трансформации труда преподавателей, слому привычного образа жизни, разрушению привычного распорядка дня, уменьшению свободного времени, и вместе с тем многие педагоги различных стран в период пандемии COVID-19, благодаря профессионализму, мастерству и высокому уровню социальной компетентности (Струк, 2020. С. 274), встроились в дистанционный формат, показав достойный уровень адаптированности, творчества и работоспособности в педагогическом сопровождении обучающихся.

Список литературы / References

Асанов С.А., Акименко Г.В. Дистанционное обучение в период пандемии COVID-19: взгляд студентов и преподавателей технического университета на новый режим обучения // Дневник науки. 2020. № 7 (43). С. 18.
Asanov S.A., Akimenko G.V. (2020) Distance learning during the COVID-19 pandemic: a view of students and teachers of a technical university on a new learning regime. *Dnevnik nauki = Science Diary*. No. 7 (43). P. 18. (In Russ.)

Беспалько В.П. Киберпедагогика. Педагогические основы управляемого компьютером обучения (E-learning). М.: T8RUGRAM. Народное образование, 2018. 240 с.
Bespal'ko V.P. (2018) Cyberpedagogy. Pedagogical foundations of computer-guided learning (E-learning). Moscow: T8RUGRAM. Narodnoe obrazovanie. 240 p. (In Russ.)

Букейханов Н.Р., Гвоздкова С.И., Бутримова Е.В. Оценка эффективности цифровых технологий преподавания в условиях COVID-19 // Российские регионы: взгляд в будущее. 2020. Т. 7. № 2. С. 62–75.
Bukeikhanov N.R., Gvozdkova S.I., Butrimova E.V. (2020) Efficiency assessment of digital teaching technologies in the context of COVID-19. *Rossiiskie regiony: vzglyad v budushchee = Russian regions: looking into the future*. Vol. 7. No. 2. P. 62–75. (In Russ.)

Воровщиков С.Г. Дистанционный «декамерон», или некоторые новеллы профессора из самоизоляции // Вестник Института образования человека. 2020. № 1. С. 5.
Vorovshchikov S.G. (2020) Distant "decameron", or some short stories of a professor from self-isolation. *Vestnik Instituta obrazovaniya cheloveka = Bulletin of the Institute of Human Education.* No. 1. P. 5. (In Russ.)

Демцура С.С., Ягупов В.Р. Особенности организации образовательного процесса с использованием дистанционных образовательных технологий // Наукосфера. 2020. № 7. С. 37–41.
Demtsura S.S., Yagupov V.R. (2020) Features of the organization of the educational process using distance educational technologies. *Naukosfera = Naurcosphere*. No. 7. P. 37–41. (In Russ.)

Денисова Т.Л. Педагогическое сопровожде-

ние дистанционного обучения студентов вуза // Вестник Бурятского государственного университета. 2013. № 1. С. 173–177.
Denisova T.L. (2013) Pedagogical support of distance learning for university students. *Vestnik Buryatskogo gosudarstvennogo universiteta = Bulletin of the Buryat State University*. No. 1. P. 173–177. (In Russ.)

Добродеев И.Б. Педагогическое сопровождение процесса дистанционного обучения студентов вуза. Изд-во Нижегородского государственного архитектурно-строительного университета, 2006. 23 с.
Dobrodeev I.B. (2006) Pedagogical support of the distance learning process for university students. Nizhny Novgorod State University of Architecture, Building and Civil Engineering. 23 p. (In Russ.)

Ирхина И.В., Беседина О.А. Организация системы педагогического сопровождения дистанционного обучения в университете Лондона // Современные проблемы науки и образования. 2013. № 2. С. 316.
Irkhina I.V., Besedina O.A. (2013) Organization of the system of pedagogical support of distance learning at the University of London. *Sovremennye problemy nauki i obrazovaniya = Problems of modern science and education.* No. 2. P. 316. (In Russ.)

Кириллова Т.В., Коршунова А.А. Проблемы организации образовательного процесса с применением дистанционных технологий обучения в условиях пандемии // Вопросы педагогики. 2020. № 4–2. С. 180–182.
Kirillova T.V., Korshunova A.A. (2020) Challenges of the organization of the educational process with the use of distance learning technologies in a pandemic. *Voprosy pedagogiki = Pedagogics Issues.* No. 4–2. P. 180–182. (In Russ.)

Киселев А.А. Дистанционное обучение студентов: проблемы и перспективы его развития после пандемии коронавируса // Развитие образования. 2020. № 2 (8). С. 97–100.
Kiselev A.A. (2020) Distance learning of students: challenges and prospects for its development after the coronavirus pandemic. *Razvitie obrazovaniya = Development of education*. No. 2 (8). P. 97–100. (In Russ.)

Копалкина Е.Г., Илтакова Н.В. О мерах по содействию занятости на региональном рынке труда в условиях чрезвычайной ситуации на примере распространения COVID-19 // Проблемы социально-экономического развития Сибири. 2020. № 2 (40). С. 27–32.
Kopalkina E.G., Iltakova N.V. (2020) On measures to promote employment in the regional labor market in an emergency through the example of the spread of COVID-19. *Problemy sotsial'no-ekonomicheskogo razvitiya Sibiri = Issues of socio-economic development of Siberia.* No. 2 (40). P. 27–32. (In Russ.)

Медведева И.Н., Мартынюк О.И., Панькова С.В. и др. Дистанционного сопровождение студентов при реализации компетентностно-ориентированных образовательных программ // Вестник Псковского государственного университета. 2013. № 2. С. 153–167.
Medvedeva I.N., Martynyuk O.I., Pan'kova S.V. i dr. (2013) Online support of students while implementing competence-oriented educational program. *Vesting Pskovskogo gosudarstvennogo universiteta = Bulletin of the Pskov State University.* No. 2. P. 153–167. (In Russ.)

Мрочко Л.В., Рощина Т.М., Рощин Н.С. «Плюсы» и «минусы» обучения на «удаленке» в условиях пандемии (что показал опрос студентов-первокурсников московских вузов) // Экономические и социально-гуманитарные исследования. 2020. № 2 (26). С. 142– 146.
Mrochko L.V., Roshchina T.M., Roshchin N.S. (2020) “Pros” and “cons” of remote learning in the context of a pandemic (what did the survey of first-year students of Moscow universities show). *Ekonomicheskie i sotsial'no-gumanitarnye issledovaniya = Economic, social and humanitarian research.* No. 2 (26). P. 142–146. (In Russ.)

Охлупина О.В. Вузы перед лицом пандемии: актуальные аспекты организации самостоятельной работы студентов в условиях дистанционного обучения // Высшее образование сегодня. 2020. № 7. С. 24–28.

Okhlupina O.V. (2020) Institutions of higher education facing the pandemic: vital aspects of arranging the students' independent work in remote studying context. *Vysshee obrazovanie segodnya = Higher Education Today*. No.7. P. 24–28. (In Russ.)

Плетнева Ю.Э., Очирова Г.Н. Влияние пандемии COVID-19 на положение иностранных студентов в России // Научное обозрение. Международный научно-практический журнал. 2020. № 3. С. 147–155.
Pletneva Yu.E., Ochirova G.N. (2020) The impact of the COVID-19 pandemic on the status of foreign students in Russia. *Nauchnoe obozrenie = Scientific Review. International scientific and practical journal.* No. 3. P. 147–155. (In Russ.)

Рязанова Е.А. Особенности онлайн-обучения в период пандемии вирусного заболевания // Вестник Тверского государственного университета. 2020. № 2 (62). С. 164–168.
Ryazanova E.A. (2020) Features of online learning during the pandemic period of viral disease. *Vestnik Tverskogo gosudarstvennogo universitet = Bulletin of the Tver State University.* No. 2 (62). P. 164–168. (In Russ.)

Струк Е.Н. Феномен социальной компетентности в условиях режима самоизоляции в период пандемии COVID-19 // Социальная компетентность. 2020. Т. 5. № 2. С. 271–280.
Struk E.N. (2020). The phenomenon of social competence in a self-isolation regime during the COVID-19 pandemic. *Sotsial'naya kompetentnost' = Social Competence*. Vol. 5. No. 2. P. 271–280. (In Russ.)

Тихонова О.В., Чихачева О.А., Гречушкина Н.В. Особенности организации педагогической поддержки студентов при прохождении онлайн курса в рамках внеаудиторной самостоятельной работы // Перспективы науки и образования. 2020. № 1 (43). С. 57–71.
Tikhonova O.V., Chikhacheva O.A., Grechushkina N.V. (2020) Features of the arrangement of pedagogical support for students during an online course as part of extracurricular independent work. *Perspektivy nauki i obrazovaniya = Perspectives of Science and Education.* No. 1 (43). P. 57–71. (In Russ.)

Токмакова С.И., Бондаренко О.В., Луницына Ю.В. Опыт дистанционного обучения студентов стоматологического факультета в условиях пандемии COVID-19 // Современные проблемы науки и образования. 2020. № 3. С. 6.
Tokmakova S.I., Bondarenko O.V., Lunitsyna Yu.V. (2020) The experience of distance learning of students of the Faculty of Dentistry in the context of the COVID-19 pandemic. *Sovremennye problemy nauki i obrazovaniya = Modern problems of science and education*. No. 3. P. 6. (In Russ.)

Шнейдер Л.Б. Реальности дистанционного обучения в контексте пандемии // Высшее образование сегодня. 2020. № 7. С. 18–23.
Shneider L.B. (2020) Reality of distance learning in the context of a pandemic. *Vysshee obrazovanie segodnya = Higher Education Today*. No. 7. P. 18–23. (In Russ.)

Ali W. Online and Remote Learning in Higher Education Institutes: A Necessity in light of COVID-19 Pandemic // Higher Education. 2020. Vol. 10. No. 3.
Ali W. (2020) Online and Remote Learning in Higher Education Institutes: A Necessity in light of COVID-19 Pandemic. *Higher Education*. Vol . 10. No. 3. (In Eng.)

Assunção Flores M., Gago M. Teacher education in times of COVID-19 pandemic in Portugal: national, institutional and pedagogical responses // Journal of Education for Teaching. 2020. No. 1. P. 1–10.
Assunção F.M., Gago M.(2020) Teacher education in times of COVID-19 pandemic in Portugal: national, institutional and pedagogical responses . *Journal of Education for Teaching.* No. 1. P. 1–10. (In Eng.)

Basilaia G., Kvavadze D. Transition to Online Education in Schools during a SARS-CoV-2 Coronavirus (COVID-19) Pandemic in Georgia // Pedagogical Research. 2020. Vol. 5. No. 4. em0060. https://doi.org/10.29333/pr/7937.
Basilaia G., Kvavadze D. (2020). Transition

to Online Education in Schools during a SARS-CoV-2 Coronavirus (COVID-19) Pandemic in Georgia. *Pedagogical Research*. Vol. 5. No. 4. em0060. (In Eng.) https://doi.org/10.29333/pr/7937.

Cornock M. Scaling up online learning during the coronavirus (Covid-19) pandemic. 2020. [Электронный ресурс]. URL: https://mattcornock.co.uk/technology-enhanced-learning/scaling-up-online-learning-during-the-coronavirus-covid-19-pandemic/ (дата обращения: 30.06.2020).
Cornock M. (2020) Scaling up online learning during the coronavirus (Covid-19) pandemic. Available from: https://mattcornock.co.uk/ technology-enhanced-learning/scaling-up-online-learning-during-the-coronavirus-covid-19-pandemic/ (accessed 30 th June 2020). (In Russ.)

Crawford J, Butler-Henderson K, Rudolph J, Malkawi, B, Glowatz, M, Burton R, Magni P and Lam, S 2020, «COVID-19: 20 countries' higher education intra-period digital pedagogy responses». Journal of Applied Learning & Teaching. Vol. 3. No. 1. P. 1–20. DOI: 10.37074/jalt.2020.3.1.7.
Crawford J., Butler-Henderson K. Rudolph J. Malkawi B. Glowatz M. Burton R, Magni P and Lam, S 2020, “COVID-19: 20 countries' higher education intra-period digital pedagogy responses”. *Journal of Applied Learning & Teaching*. Vol. 3. No. 1. P. 1–20. DOI: 10.37074/jalt.2020.3.1.7.

Hartshorne R. et al. Special Issue Editorial: Preservice and Inservice Professional Development During the COVID-19 Pandemic // Journal of Technology and Teacher Education. 2020. Vol. 28. No. 2. P. 137–147.
Hartshorne R. et al. (2020) Special Issue Editorial: Preservice and Inservice Professional Development During the COVID-19 Pandemic. *Journal of Technology and Teacher Education*. Vol. 28. No. 2. P. 137–147.

Liguori E., Winkler C. From Offline to Online: Challenges and Opportunities for Entrepreneurship Education Following the COVID-19 Pandemic. 2020.
Liguori E., Winkler C. (2020) From Offline to Online: Challenges and Opportunities for Entrepreneurship Education Following the COVID-19 Pandemic.

Michael P.A. Murphy (2020) COVID-19 and emergency eLearning: Consequences of the securitization of higher education for post-pandemic pedagogy, Contemporary Security Policy, 41:3. P. 492– 505.
Michael P.A. Murphy (2020) COVID-19 and emergency eLearning: Consequences of the securitization of higher education for post-pandemic pedagogy, Contemporary Security Policy. No. 41(3). P. 492– 505.

Reimers F. et al. Supporting the continuation of teaching and learning during the COVID-19 Pandemic. 2020. No.1 (38). P. 1–38.
Reimers F. et al. (2020) Supporting the continuation of teaching and learning during the COVID-19 Pandemic. No.1 (38). P. 1–38.

Tan H.R. et al. How Chemists Achieve Active Learning Online During the COVID-19 Pandemic: Using the Community of Inquiry (CoI) Framework to Support Remote Teaching // Journal of Chemical Education. 2020.
Tan H.R. et al. (2020) How Chemists Achieve Active Learning Online During the COVID-19 Pandemic: Using the Community of Inquiry (CoI) Framework to Support Remote Teaching. *Journal of Chemical Education*.

Сведения об авторах

Илтакова Наталья Владимировна, кандидат исторических наук, старший преподаватель кафедры теории и истории права и государства, юридический факультет, Бурятский государственный университет, 660000, г. Улан-Удэ, ул. Смолина, д. 24А, Россия,
e-mail: ulynpa@mail.ru

Information about the authors

Natalia V. Iltakova, Cand. Sci. (History), Senior Lecturer, Department of Theory and History of Law and State, Law Faculty, Buryat State University, , 24A Smolin Street, Ulan-Ude, 670000, Russia,
e-mail: ulynpa@mail.ru

Пустоварова Анна Олеговна, старший преподаватель кафедры философии и социологии, Томский государственный университет систем управления и радиоэлектроники, 634050, г. Томск, пр. Ленина, 40, Россия,
e-mail: ana_conda@rambler.ru

Копалкина Евгения Геннадьевна, кандидат философских наук, доцент кафедры социологии и психологии, Иркутский национальный исследовательский технический университет, 664074, г. Иркутск, ул. Лермонтова, 83, Россия,
✉ e-mail: kopalkina2017@list.ru

Anna O. Pustovarova, Senior Lecturer at the Department of Philosophy and Sociology, Tomsk State University of Control Systems and Radioelectronics, 40 Lenin Avenue, Tomsk, 634050, Russia,
e-mail: ana_conda@rambler.ru

Evgenia G. Kopalkina, Cand. Sci. (Philosophy), associate Professor of Sociology and Psychology Department, Irkutsk National Research Technical University, 83 Lermontov Street, Irkutsk, 664074, Russia,
✉ e-mail: kopalkina2017@list.ru

Заявленный вклад авторов

Все авторы сделали эквивалентный вклад в подготовку публикации.

Конфликт интересов

Авторы заявляют об отсутствии конфликта интересов.

Все авторы прочитали и одобрили окончательный вариант рукописи.

Contribution of the authors

The authors contributed equally to this article.

Conflict of interests

The authors declare no conflicts of interests.

All the authors have read and approved the final version of this manuscript.

Информация о статье

Статья поступила в редакцию 27.09.2020; одобрена после рецензирования 30.10.2020; принята к публикации 01.11.2020.

Information about the article

The article was submitted 27.09.2020; approved after reviewing 30.10.2020; accepted for publication 01.11.2020.

Оригинальная статья / Original article
УДК 378.147

Особенности дистанционной формы обучения в условиях пандемии COVID-19: взгляд студента вуза

© С.А. Лысуенко
Филиал Российского государственного профессионально-педагогического университета «Нижнетагильский государственный социально-педагогический институт», г. Нижний Тагил, Россия

Аннотация: В статье рассмотрены особенности перехода на дистанционное обучение в условиях сложной санитарно-эпидемиологической обстановки в России. Определены проблемы, которые могут возникнуть у преподавателей и студентов вуза в ситуации, когда дистанционное обучение становится не правом его применения, что регламентировано на законодательном уровне, а необходимостью в условиях мировой пандемии. Представлены результаты анкетного опроса молодых людей, проведенного с целью определения уровня удовлетворенности, а также достоинств и недостатков учебы в новом формате. Установлено противоречие между возможностью управления собственным временем, как основным положительным моментом при обучении в дистанционной формате, и отсутствием у студентов вуза способности к самоорганизации, формирование которой позволяет снизить риск возникновения отрицательного эмоционального состояния, характерного для большей части молодых людей в условиях вынужденного перехода к учебе с применением дистанционных образовательных технологий. В качестве условий, позволяющих избежать трудностей, определены: формирование навыков селф- и тайм-менеджмента, оказание психологической помощи в формате индивидуальных и групповых консультаций, а также создание на базе института службы поддержки для решения возникающих технических проблем, связанных с применением информационно-коммуникационных технологий.

Ключевые слова: дистанционное обучение, студенты, достоинства и недостатки дистанционного обучения

Для цитирования: Лысуенко С.А. Особенности дистанционной формы обучения в условиях пандемии COVID-19: взгляд студента вуза // *Социальная компетентность.* 2020. Т. 5. № 4. С. 494–504.

Features of distance learning in the context of the COVID-19 pandemic: a university student's view

© Svetlana A. Lysuenko
Branch of the Russian State Vocational Pedagogical University «Nizhny Tagil State Social and Pedagogical Institute», Nizhny Tagil, Russia

Abstract: The article considers the features of transition to distance learning in the challenging sanitary and epidemiological situation in Russia. The author analyses the difficulties that may arise for University teachers and students when distance learning is not the option to apply it, which is enshrined at the legislative level, but a necessity in the context of a global pandemic. The article presents the results of a questionnaire survey of university students conducted to determine their level of satisfaction with learning in a new format, as well as to establish the advantages and disadvantages of distance learning. There is a contradiction between university students' assessment of their ability to manage their own time as the main advantage of distance learning and their lack of ability to self-organize. It has been found that formation of the ability to self-organize will reduce the risk of a negative emotional state during distance learning that is typical for the majority of university students in the conditions of forced transition to learning with application of distance education technologies. The conditions to overcome challenges of distance learning are defined as the following: formation of self – and time-management skills by university students, provision of psychological support in the form of individual and group consultations, as well as creation of a support service on the basis of the University to solve students' technical problems related to the use of information and communication technologies.

Keywords: distance learning, students, advantages and disadvantages of distance learning

For citation: Lysuenko S.A. (2020) Features of distance learning in the context of the COVID-19 pandemic: a university student's view. *Sotsial'naya kompetentnost'* = *Social Competence*. Vol. 5. No. 4. P. 494–504. (In Russ.)

Введение

Федеральный закон «Об образовании в Российской Федерации» от 29.12.2012 г. № 273-ФЗ, регламентируя реализацию образовательных программ с применением электронного обучения и дистанционных образо-

вательных технологий, указывает на то, что «… организации, осуществляющие образовательную деятельность, вправе применять электронное обучение, дистанционные образовательные технологии при реализации образовательных программ….»[1]. Сегодня, переживая времена со сложной санитарно-эпидемиологической обстановкой, право, установленное Федеральным законом, стало необходимостью. Казалось бы, реализация такой перспективной формы обучения, которая является приемлемой с точки зрения экономии финансов и времени, а также позволяющей удовлетворить потребности самого широкого круга людей в образовательных услугах, должна приблизить нас к инновациям в образовании, о необходимости которых так часто говорится.

Вопросы организации и реализации дистанционного обучения достаточно широко представлены в исследовательских работах и научно-методической литературе (Аглямзянова, Абайдулин, 2018; Водолад, Зайковская, Ковалева, Савельева 2010; Громова, 2008; Овсянников, 2001; Пилат, 2004; Рулиене, 2010; Сухарева, Кулакова, 2016; Кузьмина, 2012; Павлуцкая, Дубицкая, 2016; Селевко, 2005; Шаров, 2009). Несмотря на то, что ряд исследователей указывает на значимость и востребованность дистанционных образовательных технологий, а также на наличие большого количества преимуществ в процессе их применения, проблемы, с которыми сегодня столкнулись все участники образовательного процесса, очевидны. При этом хочет отметить, что это не те трудности, которые обычно возникают у образовательной организации, когда выбор дистанционных образовательных технологий основывается на рациональном осознании того, что это эффективное средство обучения для реализации того или иного структурного элемента образовательной программы. Сегодня, в ситуации пандемии, образовательная организация лишилась права выбора и вынуждена обучать в дистанционном формате, независимо от специфики программы, не говоря уже о готовности преподавателей и студентов к такому погружению в мир информационно-коммуникационных технологий.

Очевидно, что преподаватель оказался в ситуации необходимости использования компьютера для общения, а также организации познавательной деятельности на расстоянии и управления ею, что, в свою очередь, приводит к большой эмоциональной и интеллектуальной нагрузке (Громова, 2008). Но и студент, обучаясь, в основном, дистанционно, для того чтобы быть успешным, должен демонстрировать умения учиться, самостоятельно «добывать» новые знания, другими словами, демонстрировать высокий уровень сознательности и самостоятельности (Леонтьева, 2017; Романов, Дроздова, 2017). На наш взгляд, способность к самоорганизации и самоуправлению может стать ключевым для достижения молодыми людьми образовательных успехов в ситуации дистанционного обучения. Но оно может оказаться недостаточно эффективным для людей с низкой самоорганизацией, т. к. в силу своей специфики качественные дистанционные программы требуют высокого уровня самодисциплины, организованности и целеустремленности со стороны обучаемого (Андрианова, Рябинина, 2016).

Методы

Весной 2020 года Нижнетагильский государственный социально-педагогический институт перешел на дистанционный формат обучения, как и большинство вузов России, на фоне пандемии коронавируса. Среди студентов был проведен анкетный опрос с целью определения уровня их удовлетворенности обучением в новом формате, а также достоинств и недостатков дистанционного обучения.

В качестве инструментария была использована анкета, включающая в себя вопросы открытого типа. В опросе приняли участие всего 317 человек очной формы обучения в возрасте от 16 до 24 лет, что составило 31 % от общего количества студентов вуза. Результаты были подвергнуты количественному и количественно-качественному анализу

[1]Федеральный закон «Об образовании в Российской Федерации» от 29.12.2012 N 273-ФЗ (последняя редакция) [Электронный ресурс]. URL: http://www.consultant.ru/document/cons_doc_LAW_140174/ (дата обращения: 15.10.2020).

(формализованный метод контент-анализа), выполненному в программе SPSS Statistics 17.0, с применением статистических методов обработки данных, в частности, анализа номинативных данных и непараметрических методов сравнения двух независимых выборок (Аверьянов, 2009; Наследов, 2008).

Результаты

В качестве первого вопроса анкеты студентам было предложено перечислить «плюсы» дистанционной формы обучения, которые они уже успели ощутить за период обучения в данном формате. Сделав анализ содержания ответов на открытый вопрос, нами были определены смысловые единицы, частоты упоминаний которых подсчитаны. Смысловые единицы представлены в табл. 1 и на рис. 1.

Как показывают полученные результаты, половина опрошенных среди плюсов дистанционного обучения назвала «Возможность самостоятельно планировать свое время» (51,4 %). Учитывая, что данный показатель соответствует такой категории анализа данных, как «Профессионально-личностная самореализация и саморазвитие», можно с уверенностью утверждать, что формирование у студентов навыков селф- и тайм-менеджмента является актуальным. Так как их наличие позволит студентам, находясь на дистанционном обучении, не только почувствовать себя «хозяином» своего времени, но и его эффективным «управляющим».

Большая часть студентов, принявших участие в опросе (38,5 %), отмечает, что «Возможность побыть в домашней обстановке» также является достоинством данного формата обучения.

Еще одним популярным ответом респондентов при указании преимуществ дистанционного обучения можно назвать «Доступность учебного материала – можно к нему повторно вернуться» (19,6 %). Также среди популярных ответов, характеризующих плюсы дистанционного обучения, были следующие:

– «Возможность подольше поспать» (10,7 %),

– «Экономия денежных средств» (10,1 %),

– «Возможность для дополнительного самообразования» (9,2 %).

На наш взгляд, целесообразно представить распределение ответов студентов на данный вопрос анкеты по признаку «Категория: личный комфорт, качество обучения, профессионально-личностная самореализация, отсутствие преимуществ» (рис. 2).

Данные результаты свидетельствуют о том, что для пятой части опрошенных преимущества дистанционной формы обучения это, прежде всего, возможности, которые будут способствовать их профессионально-личностному развитию и самоорганизации (17,9 %). При этом определяющим фактором

Таблица 1. Смысловые единицы ответов на вопрос «Какие «плюсы» дистанционной формы обучения вы можете назвать…»
Table 1. Units of meaning of responses to the question «Which advantages of distance learning you can name ...»

Категория	Подкатегория
I. Плюсы ДОТ как качество обучения	«Доступность учебного материала – можно к нему повторно вернуться»
	«Учебный материал более качественный»
	«Учебный материал более привлекательный и интересный»
	«Задания более понятны, а потому не сложны для выполнения»
II. Плюсы ДОТ как возможность профессионально-личностной самореализации, саморазвития	«Больше возможностей для дополнительного самообразования»
	«Больше возможностей для занятия любимым делом»
	«Возможность совмещать учебу с работой»
	«Возможность самостоятельно планировать свое время»
III. Плюсы ДОТ как личный комфорт	«Возможность подольше поспать»
	«Возможность побыть в домашней обстановке»
	«Возможность в любое время утолить голод»
	«Экономия денежных средств»
	«Возможность получить заботу со стороны близких людей»
	«Возможность больше времени провести с близкими и друзьями»
IV. Отсутствие плюсов ДОТ	

Примечание: «Категория» – ключевое понятие, составляющее основную схему анализа ответа на открытый вопрос; «Подкатегория» – более мелкая качественная единица категории (ключевого понятия).

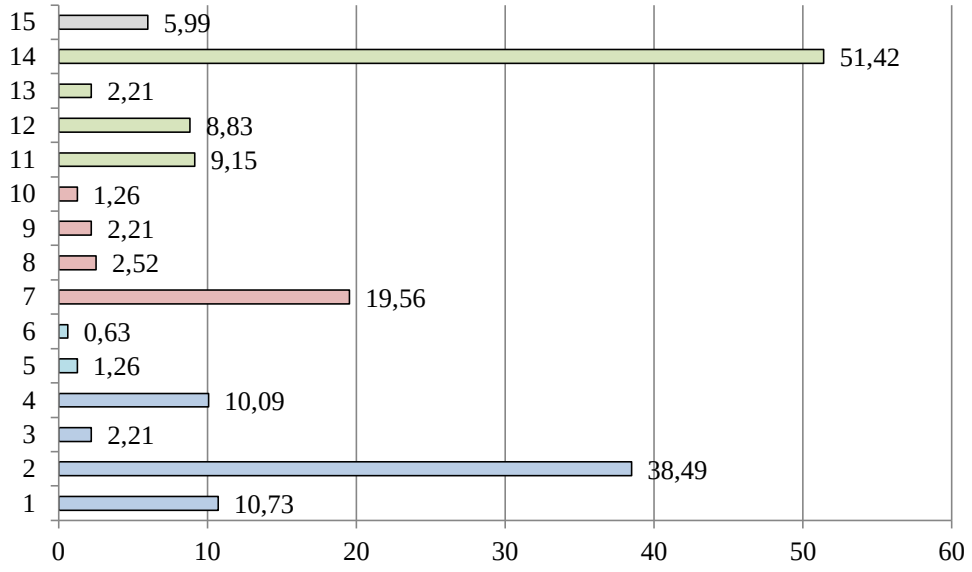

Рис. 1. Распределение показателей преимущества дистанционной формы обучения:
1 – «Возможность подольше поспать»; 2 – «Возможность побыть в домашней обстановке»; 3 – «Возможность в любое время утолить голод»; 4 – «Экономия денежных средств»; 5 – «Возможность получить заботу о тебе со стороны близких людей»; 6 – «Возможность больше времени провести с близкими и друзьями»; 7 – «Доступность учебного материала – можно к нему повторно вернуться»; 8 – «Учебный материал более качественный»; 9 – «Учебный материал более привлекательный и интересный»; 10 – «Задания более понятны, а потому не сложны для выполнения»; 11 – «Больше возможностей для дополнительного самообразования»; 12 – «Больше возможностей для занятия любимым делом»; 13 – «Возможность совмещать учебу с работой»; 14 – «Возможность самостоятельно планировать свое время»; 15 – «Преимущества отсутствуют»
Fig. 1. Distribution of indicators of distance learning advantages:
1 – " The opportunity to sleep late"; 2 – "The opportunity to stay at home"; 3 – "The opportunity to satisfy hunger at any time "; 4 – "Saving money"; 5 – "The opportunity to be cared by family members"; 6 – "The opportunity to spend more time with family and friends";7 – "Availability of learning materials – you can return to it again"; 8 – "Learning materials of higher quality"; 9 – "The learning materials is more attractive and interesting"; 10 – "Assignments are more comprehensible, and therefore are not difficult to do "; 11 – "More opportunities for additional self-education"; 12 – "More opportunities for doing what you like"; 13 – "The opportunity to combine study and work"; 14 – "The opportunity to schedule time "; 15 – "No benefits"

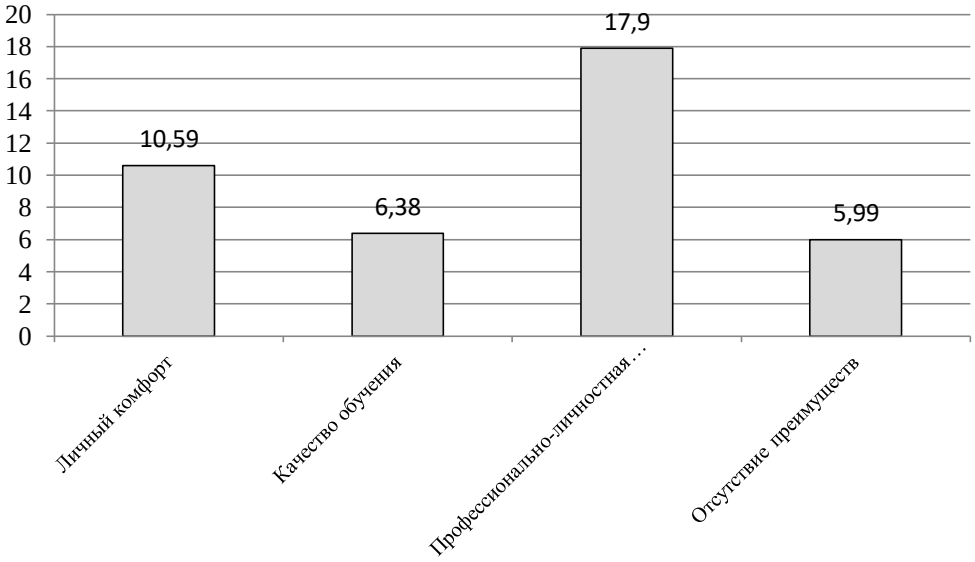

Рис. 2. Распределение средних показателей по признаку «Категория» при ответе на вопрос анкеты «Какие «плюсы» дистанционной формы обучения вы можете назвать…»
Fig. 2. Distribution of average indicators by the attribute «Category» when answering the question «Which advantages of distance learning can you name...»

здесь становится возможность самостоятельно планировать свое время. Десятая часть опрошенных указала на то, что благодаря дистанционной форме обучения они смогут повысить уровень личностного комфорта (10,59 %). О том, воспользовались ли студенты тем, что их личный комфорт стал значительно выше в условиях дистанционной формы обучения, будут свидетельствовать результаты промежуточной аттестации.

Несмотря на то, что дистанционная форма обучения, по мнению респондентов, имеет ряд преимуществ, студенты отмечают, что столкнулись с трудностями обучения в данном формате.

Один из вопросов анкеты звучит следующим образом: «Какие проблемы, трудности у вас возникли или есть до сих пор при обучении в дистанционном формате…». Содержание ответов также было подвергнуто содержательному анализу, в процессе которого были выделены смысловые единицы, а частота их упоминаний послужила основанием для дальнейшей интерпретации (табл. 2, рис. 3).

Итак, основная трудность, с которой столкнулась почти половина студентов института в ситуации дистанционного обучения – «Большой объем заданий» (41,32 %). В качестве интерпретации полученных данных нами было вдвинуто следующее предположение. При обучении в очном формате объем самостоятельной работы был меньше, время на лекциях и на практических занятиях ограничивалось временем, отведенным в расписании. При дистанционной форме значительно увеличились затраты времени на самостоятельное изучение лекционного материала, подготовку к практическим занятиям, к контролю знаний.

При этом треть опрошенных отметила, что регулярно сталкиваются с такими трудностями, как «Трудности при работе в системах дистанционного обучения» и «Трудности со связью и при работе с техникой» (29,65 % и 29,02 % соответственно).

Пятая часть опрошенных отметила, что необходимость в постоянном нахождении за компьютером приводит к ухудшению состояния здоровья (20,19 %). Речь идет о снижении остроты зрения, доминировании малоподвижного образа жизни и высокой психологической нагрузке, как следствия пребывания в постоянном напряжении при работе за компьютером.

По мнению студентов, основная причина в возникновении трудностей при дистанционном обучении связана с применением ИКТ (рис. 4).

Так треть студентов указала на то, что систематические проблемы с оборудованием и связью, а также с работой в системах дистанционного обучения, создают определенные проблемы (29,34 %). Пятая часть, перечисляя трудности дистанционного обучения, обозначила возникшие сложности, которые связаны с процессом усвоения учебного материала (18,3 %). Таким образом, одной из основных причин возникновения проблем у студентов в период обучения с применением дистанционных образовательных технологий стали вопросы, связанные с применением информационно-коммуникационных технологий.

Таблица 2. Смысловые единицы ответов на вопрос «Какие проблемы, трудности у вас возникли или есть до сих пор при обучении в дистанционном формате…»
Table 2. Units of meaning of responses to the question «What problems, difficulties have you come across in distance learning ...»

Категория	Подкатегория
I. Трудности личного характера	«Трудности с самоорганизацией»
	«Трудности с управлением собственным временем»
	«Трудности со здоровьем»
	«Трудности, связанные с отсутствием живого общения»
	«Трудности в общении с близкими»
Трудности, связанные с процессом обучения	«Большой объем заданий»
	«Маленькие сроки для выполнения домашних заданий»
	«Опасение, что снизится академическая успеваемость»
	«Снизилась мотивация к обучению»
II. Трудности, связанные с применением ИКТ	«Трудности со связью и при работе с техникой»
	«Трудности при работе в системах дистанционного обучения»
III. Отсутствие трудностей	«Трудности были, но сейчас отсутствуют»
	«Трудности отсутствуют»

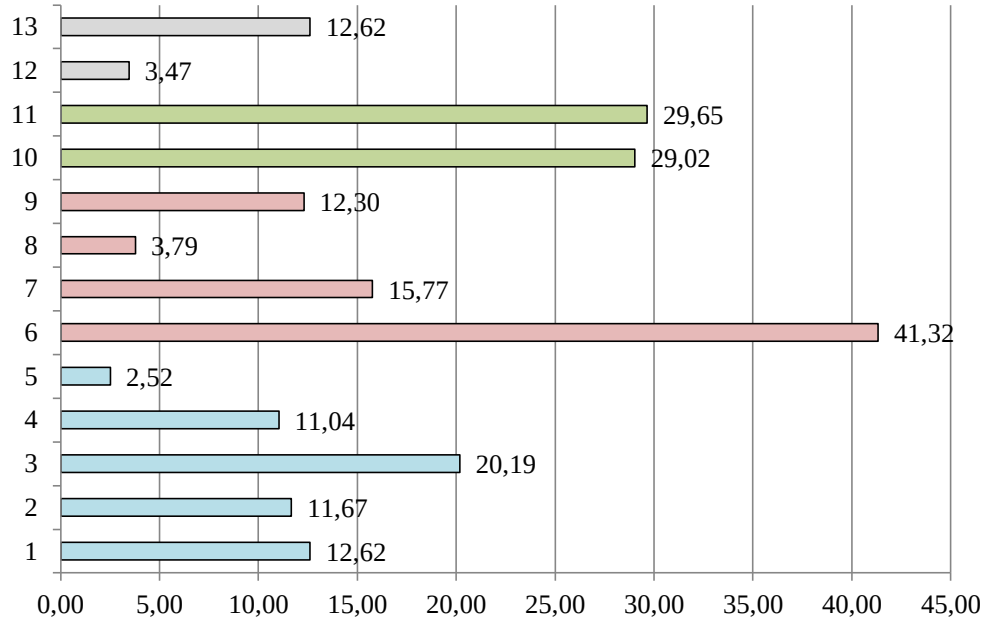

Рис. 3. Распределение показателей выраженности возникших трудностей при дистанционной формы обучения: 1 – «Трудности с самоорганизацией»; 2 – «Трудности с управлением собственным временем»; 3 – «Трудности со здоровьем»; 4 – «Трудности, связанные с отсутствием живого общения»; 5 – «Трудности в общении с близкими»; 6 – «Большой объем заданий»; 7 – «Маленькие сроки для выполнения домашних заданий»; 8 – «Опасение, что снизится академическая успеваемость»; 9 – «Снизилась мотивация к обучению»; 10 – «Трудности со связью и при работе с техникой»; 11 – «Трудности при работе в системах дистанционного обучения»; 12 – «Трудности были, но сейчас отсутствуют»; 13 – «Трудности отсутствуют»

Fig. 3. Distribution of indicators of the severity of the difficulties encountered in distance learning: 1 – "Self-organization problems"; 2 – "Difficulties to manage time"; 3 – " Health problems "; 4 – "Difficulties related to the lack of live communication"; 5 – " Problems communicating with loved ones and friends "; 6 – " High amounts of homework"; 7 – "Small terms for homework"; 8 – "Fear that academic performance will decline"; 9 – "Decreased motivation to learn"; 10 – "Difficulties in communications and when working with equipment"; 11 – " Challenges of work in the systems of distance learning "; 12 – "There were difficulties, but now they are absent"; 13 – "There are no problems"

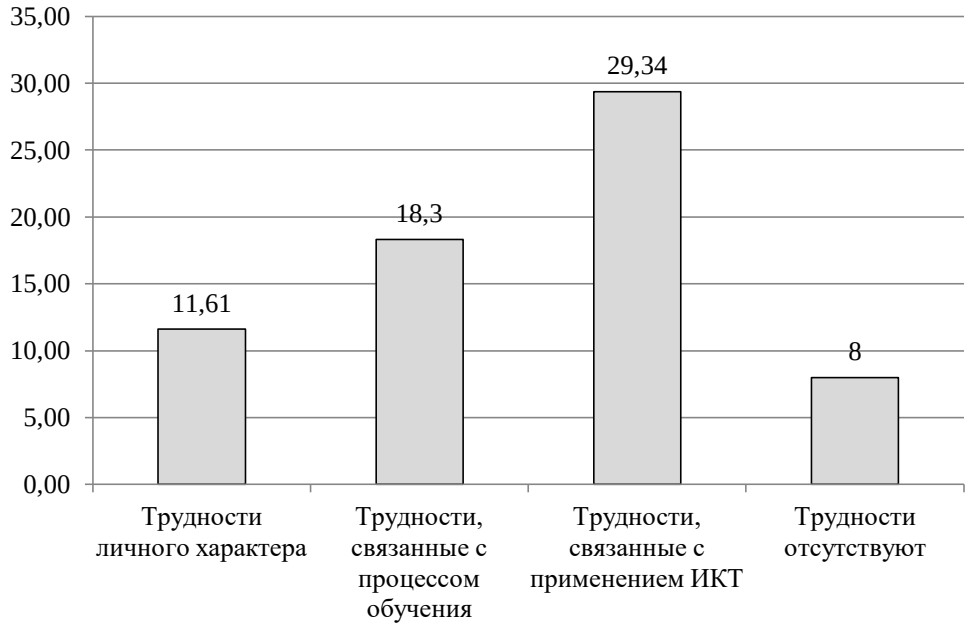

Рис. 4. Распределение средних показателей по признаку «Категория» при ответе на вопрос анкеты «Какие проблемы, трудности у вас возникли или есть до си пор при обучении в дистанционном формате...»

Fig. 4. Distribution of average indicators by the attribute "Category" when answering the question "What problems, difficulties have you come across in distance learning..."

Безусловно, все те особенности дистанционной формы обучения, с которыми столкнулись студенты НТГСПИ в данный период обучения, определили эмоциональное состояние каждого из них. Заключительный вопрос анкеты был сформулирован следующим образом: «Оцените свое эмоциональное состояние (в свободной форме)…». Ответы респондентов были представлены в большинстве своем в виде текста, но были и в виде изображений (картинки, смайлики и пр.).

В процессе содержательного анализа полученных ответов были выделены следующие смысловые категории и подкатегории, а также установлена иерархия их выраженности (табл. 3, рис. 5).

Таблица 3. Смысловые единицы ответов на вопрос «Оцените свое эмоциональное состояние (в свободной форме) …»
Table 3. Units of meaning of responses to the question «Assess your emotional state (in free form) ...»

Категория	Подкатегория
I. Эмоциональное состояние положительное	«Отличное эмоциональное состояние»
	«Хорошее эмоциональное состояние»
	«Было отрицательное эмоциональное состояние, но сейчас все хорошо»
II. Эмоциональное состояние среднее	«Удовлетворительное эмоциональное состояние»
	«В целом не плохо, но временами бывают спады»
III. Эмоциональное состояние отрицательное	«Испытываю стресс»
	«Испытываю депрессию»
	«Эмоциональные силы отсутствуют»
	«Испытываю грусть, печаль, тревогу»
	«Испытываю усталость от данной ситуации»
	«Плохое настроение – отрицательные эмоции в целом»
	«Эмоциональное состояние нестабильное»

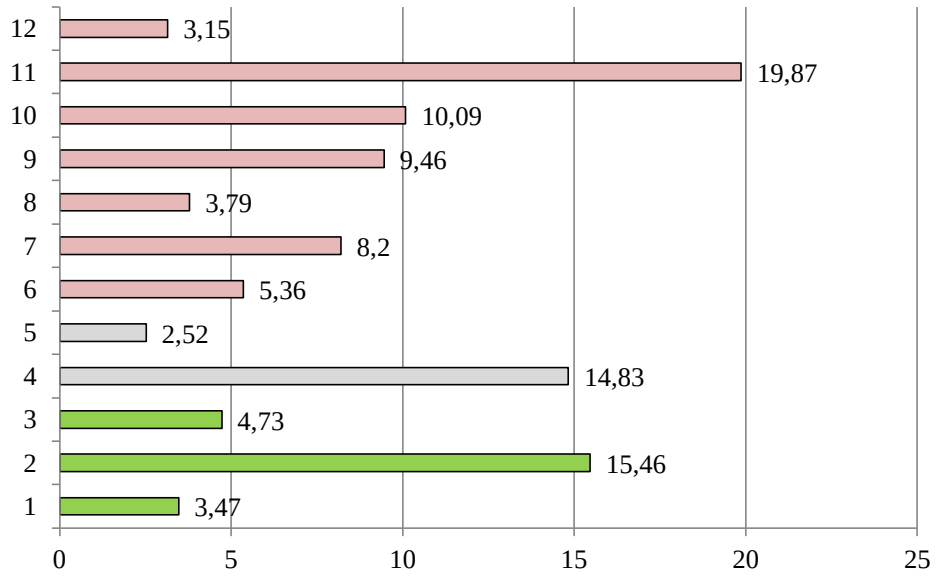

Рис. 5. Распределение выраженности показателей эмоционального состояния студентов вуза в период дистанционного обучения: 1 – «Отличное эмоциональное состояние»; 2 – «Хорошее эмоциональное состояние»; 3 – «Было отрицательное эмоциональное состояние, но сейчас все хорошо»; 4 – «Удовлетворительное эмоциональное состояние»; 5 – «В целом неплохо, но временами бывают спады»; 6 – «Испытываю стресс»; 7 – «Испытываю депрессию»; 8 – «Эмоциональные силы отсутствуют»; 9 – «Испытываю грусть, печаль, тревогу»; 10 – «Испытываю усталость от данной ситуации»; 11 – «Плохое настроение – отрицательные эмоции в целом»; 12 – «Эмоциональное состояние нестабильное»

Fig. 5. Distribution of severity of indicators of the emotional state of university students during distance learning: 1 – "Excellent emotional state"; 2 – "Good emotional state"; 3 – "I had negative emotional state, but now everything is fine "; 4 – "Satisfactory emotional state"; 5 – "In general, not bad, but sometimes there are recessions"; 6 – "I'm under stress"; 7 – "I'm experiencing depression"; 8 – "I have no emotional strength "; 9 – "I feel sadness, grief, anxiety"; 10 – "I am experiencing fatigue because of this situation "; 11 – "Bad mood, negative emotions in general"; 12 – "The emotional state is unstable"

Результаты содержательного анализа эмоционального состояния студентов института указывают на то, что большая часть опрошенных испытывает отрицательные эмоции различного спектра, находясь в ситуации дистанционного обучения (66,23 %). И лишь треть отметила, что их эмоциональное состояние нельзя назвать отрицательным (отличное, хорошее и удовлетворительное – 3,47 %, 15,46 % и 14,84 % соответственно).

Пятая часть, принявших участие в анкетном опросе, не конкретизировала наличие или отсутствие определенных эмоций, а лишь высказалась о том, что испытывают отрицательные эмоции в целом, что негативно сказывается на их настроении (19,87 %). В то время как 10,09 % студентов пожаловались на то, что чувствуют усталость от той ситуации, в которой сегодня оказались и хотят поскорее вернуться к традиционному формату обучения. Схожее количество опрошенных испытывают грусть, печаль и тревогу, что также является индикатором их отрицательного эмоционального состояния (9,46 %). Также в качестве признаков отрицательного эмоционального состояния необходимо назвать следующие: «Переживаю депрессию» (8,2 %), «Испытываю стресс» (5,36 %), «Эмоциональные силы отсутствуют» (3,79 %) и «Эмоциональное состояние нестабильное» (3,15 %). Все это указывает на то, что студентам психологически сложно обучаться дистанционно.

Если говорить о средних показателях распределения ответов на данный вопрос анкеты, то можно отметить, что «Эмоциональное состояние – положительное» имеет самый низкий балл в сравнении с двумя другими (7,89). В то время как средние показатели «Эмоциональное состояние – среднее» и «Эмоциональное состояние – отрицательное» можно считать приблизительно равными (8,68 и 8,56 соответственно). Результаты средних показателей распределения ответов на вопрос анкеты «Оцените свое эмоциональное состояние (в свободной форме)…» по признаку «Категория» представлены на рисунке (рис. 6).

Интересным, на наш взгляд, является определение наличия/отсутствия связи между такими показателями как «Эмоциональное состояние» и «Трудности личного характера». Выборочная совокупность была классифицирована по двум дихотомическим основаниям «Наличие/отсутствие отрицательного эмоционального состояния» (включающее в себя все индикаторы отрицательных и положительных эмоций) и «Наличие/отсутствие трудностей самоорганизации и управления собственным временем». Далее был использован анализ номинативных данных – критерий χ^2–Пирсона для классификаций и таблиц сопряженности (табл. 4).

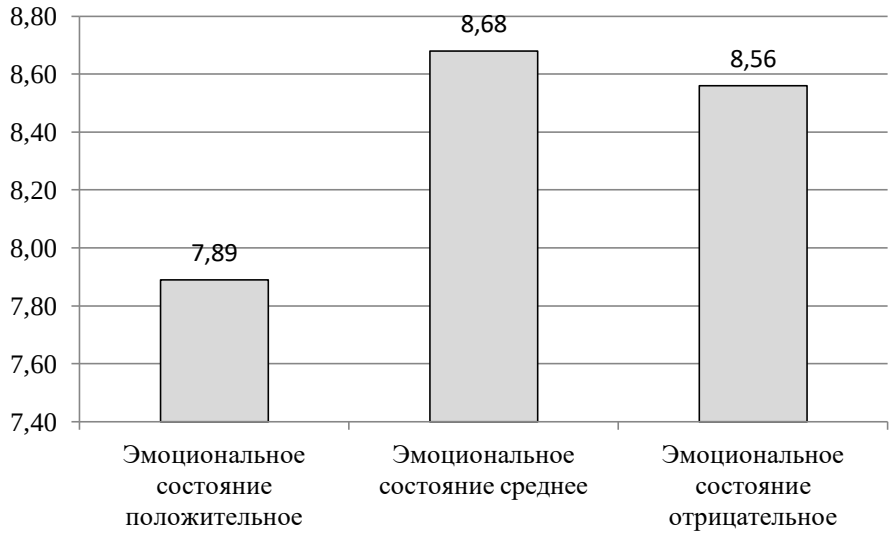

Рис. 6. Средние показатели распределения ответов на вопрос анкеты «Оцените свое эмоциональное состояние (в свободной форме)…» по признаку «Категория»
Fig. 6. Average indicators of distribution of responses to the question "Rate your emotional state (in free form) ..." by the attribute "Category"

Таблица 4. Распределение признаков, характеризующих уровень эмоционального состояния у студентов имеющих трудности с самоорганизацией и управлением собственного времени
Table 4. Distribution of signs characterizing the level of emotional state of students who come across difficulties of self–organization and time–management

Название переменной	Наличие трудностей с самоорганизацией и управлением собственного времени	Отсутствие трудностей с самоорганизацией и управлением собственного времени	критерий χ^2–Пирсона	*p*
Эмоциональное состояние положительное	5	70	11,54	0,001
Эмоциональное состояние среднее и отрицательное	60	182		

Сравнительный анализ позволяет нам сделать вывод о том, что при наличии у студентов проблем, связанных со способностью к самоорганизации и управлением собственным временем, вероятность возникновения отрицательного эмоционального состояния статистически значимо выше, чем при их отсутствии (χ^2 = 11,54; p = 0,001). Данные результаты свидетельствуют о том, что формирование обозначенных способностей позволит снизить риск возникновения отрицательного эмоционального состояния в период дистанционного обучения.

Заключение

Подводя итоги анализа результатов проведенного исследования, можно обозначить следующее. Основным преимуществом дистанционной формы обучения для студентов НТГСПИ является возможность самостоятельно управлять своим временем. В то же время отсутствие способности к самоорганизации и управлению отмечено студентами, как одна из трудностей, с которой они столкнулись в период обучения в дистанционном формате. Целесообразным, на наш взгляд, будет являться формирование у молодых людей НТГСПИ способности к самоорганизации и управлению собственным временем как в рамках реализации самостоятельных программ центра дополнительного образования, так и отдельных учебных курсов.

Также необходимо отметить, что формирование способности к самоорганизации и управлению собственным временем позволит студентам повысить уверенность, снизить уровень внутренней напряженности в ситуациях затруднений в ходе обучения, и соответственно, избежать возникновения отрицательных эмоциональных состояний в период дистанционного обучения. Еще одним условием снижения отрицательного эмоционального состояния может стать оказание психологической поддержки, что возможно в формате индивидуальных и групповых консультаций.

К основным проблемам дистанционного обучения можно отнести вопросы технического характера, такие как «Трудности при работе в системах дистанционного обучения» и «Трудности со связью и при работе с техникой». На наш взгляд, создание на базе института службы поддержки для решения возникающих у студентов технических проблем при применении дистанционных образовательных технологий, позволит избежать трудностей данного характера.

Список литературы / References

Аверьянов Л.Я. Контент–анализ. М.: КНОРУС, 2009. 456 с.
Aver'yanov L.Ya. (2009) Content analysis. Moscow: KNORUS. 456 p. (In Russ.)

Аглямзянова Г.Н., Абайдулин Р.Н. Дистанционное обучение в практике современного образования и пути его совершенствования // Проблемы современного педагогического образования. 2018. № 60–1. С. 6–9.
Aglyamzyanova G.N., Abaidulin R.N. (2018) Distance learning in the practice of modern education and ways to improve it. *Problemy sovremennogo pedagogicheskogo obrazovaniya* =

Problems of modern pedagogical education. No. 60–1. P. 6–9. (In Russ.)

Андрианова И.Д., Рябинина Е.В. Информационные технологии в системе дополнительного профессионального образования // Современные тенденции развития науки и технологий. 2016. № 5–8. С. 16–19.
Andrianova I.D., Ryabinina E.V. (2016) Information technologies in the system of additional vocational education. *Sovremennye tendentsii razvitiya nauki i tekhnologii = Modern trends in the development of science and technology*. No. 5–8. P. 16–19. (In Russ.)

Водолад С.Н., Зайковская М.П., Ковалева Т.В., Савельева Г.В. Дистанционное обучение в вузе // Ученые записки. 2010. № 1(13). С. 129–138.
Vodolad S.N., Zaikovskaya M.P., Kovaleva T.V., Savel'eva G.V. (2010) Distance learning at the university. *Uchenye zapiski = Scientific Notes*. No. 1(13). P. 129–138. (In Russ.)

Громова Т.В. Подготовка преподавателя к деятельности в системе дистанционного обучения как ресурс повышения качества образования // Вестник Поморского университета. 2008. Вып. 3. С. 78–84.
Gromova T.V. (2008) Teachers' training for distance teaching as a resource for improving the quality of education. *Vestnik Pomorskogo universiteta = Pomor University Bulletin*. Issue 3. P. 78–84. (In Russ.)

Кузьмина Л.В. Преимущества и недостатки дистанционного обучения // Вестник Московского Университета МВД России. 2012. № 1. С. 8–10.
Kuz'mina L.V. (2012) Advantages and disadvantages of distance learning. *Vestnik Moskovskogo Universiteta MVD Rossii = Vestnik of Moscow University of the Ministry of Internal Affairs of Russia*. No.1. P. 8–10. (In Russ.)

Леонтьева И.А. Дистанционное обучение как одно из средств повышения качества образования студентов в вузе // Вестник Челябинского государственного педагогического университета. 2017. № 6. С. 84–87.
Leont'eva I.A. (2017) Distance learning as one of the means of improving the quality of education of students at the university. *Vestnik Chelyabinskogo gosudarstvennogo pedagogicheskogo universiteta = Chelyabinsk State University Bulletin*. No. 6. P. 84–87. (In Russ.)

Наследов А.Д. Математические методы психологического исследования. Анализ и интерпретация данных. СПб.: Речь, 2008. 392 с.
Nasledov A.D. (2008) Mathematical methods of psychological research. Analysis and interpretation of data. Saint Petersburg: Rech'. 392 p. (In Russ.)

Овсянников В.И. Дистанционное образование в России: постановка проблемы и опыт организации. М.: РИЦ «Альфа» МГОПУ им. М.А. Шолохова, 2001. 794 с.
Ovsyannikov V.I. (2001) Distance education in Russia: problem statement and organizational experience. Moscow: RITs "Al'fa" MGOPU im. M.A. Sholokhova. 794 p. (In Russ.)

Павлуцкая Н.М., Дубицкая Л.В. Применение дистанционного обучения в современном вузе (из опыта работы) // Международный научно–исследовательский журнал. 2016. № 3(45). Часть 4. С. 31–34.
Pavlutskaya N.M., Dubitskaya L.V. (2016) The use of distance learning in a modern university (from experience). *Mezhdunarodnyi nauchno–issledovatel'skii zhurnal = International Research Journal.* No. 3(45). Part 4. P. 31–34. (In Russ.)

Полат Е.С. Теория и практика дистанционного обучения. М.: Издательский центр «Академия», 2004. 416 с.
Polat E.S. (2004) Theory and practice of distance learning. Moscow: Publishing center "Academy". 416 p. (In Russ.)

Романов Е.В., Дроздова Т.В. Дистанционное обучение: необходимые и достаточные условия эффективной реализации // Современное образование. 2017. № 1. С. 172–195.
Romanov E.V., Drozdova T.V. (2017) Distance learning: necessary and sufficient conditions for effective implementation. *Sovremennoe obrazovanie = Modern Education*. No. 1. P. 172–195. (In Russ.)

Рулиене Л.Г. Дистанционное обучение: сущность, проблемы, перспективы. Улан–Удэ: Издательство Бурятского госуниверситета, 2010. 272 с.
Ruliene L.G. (2010) Distance learning: nature, problems, and perspectives. Ulan–Ude: Buryat State University Publishing House. 272 p. (In Russ.)

Селевко Г.К. Энциклопедия образовательных технологий. М.: Народное образование, 2005. 556 с.
Selevko G.K. (2005) Encyclopedia of educational technologies. Moscow: National education. 556 p. (In Russ.)

Сухарева Л.М., Кулакова А.Б. Дистанционное образование: теоретико–методологический аспект // Социальное пространство. 2016. № 1(3).
Sukhareva L.M., Kulakova A.B. (2016) Distance education: theoretical and methodological aspect. *Sotsial'noe prostranstvo = Social space*. No. 1(3). (In Russ.)

Шаров В.С. Дистанционное обучение: форма, технология, средство // Известия Российского педагогического университета им. А.И. Герцена. 2009. № 94. С. 236–240.
Sharov V.S. (2009) Distance learning: form, technology, means. *Izvestiya Rossiiskogo pedagogicheskogo universiteta im. A.I. Gertsena = Izvestia: Herzen University Journal of Humanities.* No. 94. P. 236–240. (In Russ.)

Сведения об авторе

Лысуенко Светлана Анатольевна, кандидат психологических наук, директор Центра тестирования и профориентации, Филиал Российского государственного профессионально–педагогического университета «Нижнетагильский государственный социально–педагогический институт», 622031, г. Нижний Тагил, ул. Красногвардейская, д. 57, Россия,
✉ e–mail: slysuenko@rambler.ru

Information about the author

Svetlana A. Lysuenko, Cand. Sci. (Psychology), Director of Testing and Career Guidance Centre, Branch of the Russian State Vocational Pedagogical University “Nizhny Tagil State Social and Pedagogical Institute”, 57 Krasnogvardeyskaya Street, Nizhny Tagil, 622031, Russia,
✉ e–mail: slysuenko@rambler.ru

Заявленный вклад автора

Автор выполнила исследовательскую работу, на основании полученных результатов провела обобщение, подготовила рукопись к печати, имеет на статью авторские права и несет полную ответственность за ее оригинальность.

Contribution of the author

The author has conducted research, summarized the results, prepared the manuscript for publication, she owns the copyright in this article and bears responsibility for its originality.

Конфликт интересов

Автор заявляет об отсутствии конфликта интересов.

Conflict of interests

The author declares no conflicts of interests.

Автор прочитал и одобрил окончательный вариант рукописи.

The author has read and approved the final version of this manuscript.

Информация о статье

Статья поступила в редакцию 29.09.2020; одобрена после рецензирования 31.10.2020; принята к публикации 01.11.2020.

Information about the article

The article was submitted 29.09.2020; approved after reviewing 31.10.2020; accepted for publication 01.11.2020.

Оригинальная статья / Original article
УДК 378.1

Развитие аналитических способностей студентов технических специальностей в олимпиадном движении по теоретической механике

© А.И. Попов
Тамбовский государственный технический университет, г. Тамбов, Россия

Аннотация: Проанализированы проблемные моменты в организации подготовки инженерных кадров в современных социально-экономических условиях. Показана необходимость формирования у студентов технических специальностей аналитических способностей и профессионально направленной креативности, готовности всесторонне анализировать технические системы и определять направления их совершенствования. Исследована роль олимпиадного движения по теоретической механике в развитии инновационной готовности будущего инженера, обоснована необходимость его развития и выхода на новый уровень в контексте совершенствования творческих качеств и аналитических способностей студентов. Основными методологическими подходами их развития в олимпиадном движении являются: аксиологический, компетентностный, контекстный и деятельностный. На основе комплексного анализа разработана модель конкурентоспособного инженера, готового к активному включению в инновационную деятельность. Основными его качествами являются способность анализировать информацию, умение определять необходимость в использовании нового физического принципа действия, психологическая готовность к осуществлению творческого процесса по совершенствованию технических систем в условиях стресса. Определены психолого-педагогические условия организации образовательного процесса на основе реализации принципов импульсной педагогики и использования потенциала цифровизации. Основными педагогическими средствами являются творческие задачи. Рассмотрены принципы разработки и показано их применение на примере конструирования задач по теоретической механике. Теоретические основы развития аналитических способностей положены в основу методики организации олимпиадного движения в современных условиях. Оно включает этапы инициации творческого мышления, развития, рефлексии и релаксации, творческого вхождения в профессию. Реализация каждого предполагает гармоничное сочетание очного взаимодействия участников, их деятельности в цифровом образовательном пространстве. Организация личностного и профессионального развития в рамках олимпиадного движения по теоретической механике по предлагаемой методике позволит на более высоком уровне формировать аналитические способности студентов, их универсальные компетенции и готовность активно участвовать в инженерной подготовке инновационных проектов.

Ключевые слова: высшее техническое образование, готовность к инновационной деятельности, олимпиадное движение студентов, преподавание теоретической механики

Благодарности: Кукушкиной Валентине Андреевне, методисту, отличнику народного просвещения, за поддержку и ценные замечания при подготовке статьи.

Для цитирования: Попов А.И. Развитие аналитических способностей студентов технических специальностей в олимпиадном движении по теоретической механике // *Социальная компетентность*. 2020. Т. 5. № 4. С. 505–518.

Development of engineering students' analytical skills in olympiad movement on theoretical mechanics

© Andrei I. Popov
Tambov State Technical University, Tambov, Russia

Abstract: The article analyzes the problematic aspects in the organization of engineering personnel training in modern socio-economic conditions, shows the need to develop analytical skills and professionally directed creativity, readiness to comprehensively analyze technical systems and determine the directions of their improvement. The role of the Olympiad movement in theoretical mechanics in the development of innovative readiness of an engineer is investigated and the need for the development of the Olympiad movement and its reaching a new level in the context of improving the creative qualities and analytical abilities of students is justified. The main methodological approaches for developing analytical skills and creativity in the Olympiad movement are axiological, competence-based, contextual, and activity-based. Based on a comprehensive analysis, a model of a competitive engineer who is ready to actively engage in innovative activities has been developed. The main qualities of an engineer are the ability to analyze information, the ability to determine the

need to use a new physical principle of action, and psychological readiness to implement a creative process to improve technical systems under stress. Psychological and pedagogical conditions for organizing the educational process based on the implementation of the principles of impulse pedagogy and the use of the potential of digitalization are determined. The main pedagogical means are creative tasks. The principles of developing creative problems are considered and their application is shown through the example of constructing problems in theoretical mechanics. The developed theoretical foundations for the development of analytical skills are the basis for the methodology of organizing the Olympiad movement in modern conditions. It includes the stages of initiation of creative thinking, creative development, reflection and relaxation, and creative entry into the profession. The implementation of each stage presupposes a harmonious combination of face-to-face interaction between participants in the educational process and activities in the digital educational space. The organization of personal and professional development within the framework of the Olympiad movement in theoretical mechanics according to the proposed methodology will allow students to form analytical abilities, their universal competencies and readiness to actively participate in the engineering preparation of innovative projects at a higher level.

Keywords: higher technical education, readiness for innovation, Olympiad movement of students, teaching theoretical mechanics

Acknowledgments: I would like to express my very great appreciation to Kukushkina Valentina Andreevna, a specialist in teaching methods, honorable person in national education, for her support and valuable comments throughout the article preparation.

For citation: Popov A.I. (2020) Development of engineering students' analytical skills in Olympiad movement on theoretical mechanics. *Sotsial'naya kompetentnost' = Social Competence.* Vol. 5. No. 4. P. 505–518. (In Russ.)

Введение

Существующая система подготовки инженерных кадров преимущественно ориентирована на формирование готовности к выполнению, согласно алгоритмам основных трудовых функций, причём в большинстве случаев цель деятельности и критерии её достижения определены извне (например, руководитель решает в задании на конструирование параметры технического объекта и ограничения его функционирования). В тоже время деятельность в условиях реального производства достаточно часто предполагает принятие инженерно-техническими работниками самостоятельных решений в условиях ограничения времени, возможности использования материальных и трудовых ресурсов. Специалист должен быть готов не только найти ответ на нестандартную техническую задачу, но и вначале проанализировать проблемную ситуацию, выявить критичные направления её развития и сформулировать цель и задачи инженерной деятельности, быть готовым к реализации инновационных проектов (Юдин, Попов, 2018; Наумкин, Шекшаева и др., 2019).

Необходимо отметить, что формирование эго-идентичности в детском и юношеском возрасте не всегда обеспечивает развитие на высоком уровне таких качеств, как креативность, самостоятельность, ответственность за её результаты. В сознании молодых людей достаточно часто сильно дифференцированы личные и общественные интересы, причём именно при разрешении общественных и корпоративных проблем наблюдается низкий уровень проявления способности к рациональному анализу ситуации и принятию обоснованного решения. Этому способствует и близкое окружение, и используемые в большинстве общеобразовательных учреждений технологии, ориентированные на доминирующую роль учителя и подавление инициативности обучающихся (при этом творческие формы организации образовательной деятельности часто только декларируются, заменяясь на видоизмененные традиционные подходы). В процессе профессионального становления данная тенденция сохраняется, обучающиеся нацелены на работу по уже разработанным кем-то алгоритмам, выполняя поставленные руководителем задачи. Студенты стремятся получить подробные методические указания к выполнению каждого вида учебной деятельности (решению задач, лабораторных работ), а затем ориентируются работать только по стандартам и руководящим материалам. Для конкурентоспособного инженера, безусловно, необходимо знание и владение нормативными документами, но при этом он должен уметь критически оценивать ситуацию и результаты, полученные по алгоритмическим процедурам. Достаточно часто в техническом

вузе даже темы курсовых работ и проектов, которые должны определяться по результатам прохождения производственной практики, назначает руководитель, а молодой человек лишь пассивно выполняет сформулированные задачи. Проведенный анализ состояния технического образования позволил выявить противоречия между необходимостью формировать аналитические способности и профессионально направленную креативность, готовность всесторонне анализировать технические системы и определять целесообразность их совершенствования и сложившейся образовательной практике в вузе. Целью исследования было выявление психолого-педагогических условий, способствующих развитию аналитических способностей, и разработка методики повышения эффективности процесса подготовки конкурентоспособных инженеров.

С середины прошлого века в технических вузах для выявления одаренных студентов активно используется олимпиадное движение по учебным дисциплинам (Савченко, 2017; Бабушкина, Шестакова, 2012). В формировании мышления инженера и развития его аналитических способностей решающую роль играют естественно-научные дисциплины, и, прежде всего, математика (Эвнин, 2020), теоретическая механика (Попов, 2010; Чистяков, 2017; Шимановский, Кракова, 2018; Назарова, Фалькова, Климовский, 2017). В начале олимпиады по теоретической механике проводились на уровне ведущих технических вузов, но в 1981 году их организация вышла на союзный (первая всесоюзная олимпиада прошла в Ижевском механическом институте – ныне техническом университете) (Попов, 2010). Методология олимпиадного движения того времени предполагала в первую очередь достижения соревновательной цели и выявления лучших на данный момент студентов по дисциплине. Такой подход достаточно часто доминирует и сейчас (Авдеюк, Лемешкина и др., 2016). Но его реализация не обеспечивает массовость – олимпиады в студенческих группах проводятся раз в год, причем в них принимают участие только лучшие. И для победителей вузовского тура создаются условия для интенсивного развития (в рамках дополнительных занятий) и саморазвития (под руководством преподавателя-наставника), что обуславливает их выход на творческий уровень владения знаниями по теоретической механике (Бабушкина, Шестакова, 2012). Социальный заказ на персонификацию обучения и учёт потребностей и образовательных возможностей каждого студента, с одной стороны, и востребованность на производстве специалистов, проявляющих креативный уровень интеллектуальной активности, с другой, обуславливают необходимость развития олимпиадного движения и выход его на новый уровень в контексте совершенствования творческих качеств и аналитических способностей студентов (Келдибекова, Авазова, 2018; Шелудько, Демина и др., 2019; Юдин, Попов, 2018).

Методы

Основными методологическими подходами развития аналитических способностей и креативности в олимпиадном движении являются аксиологический, компетентностный, контекстный и деятельностный. Аксиологический позволяет рассматривать аналитическую деятельность как важнейшую составляющую инженерного творчества, обеспечивающего успешную профессиональную реализацию. Компетентностный подход реализуется посредством выделения ключевых компонентов компетенций, определяющих готовность к инновационной деятельности, и проектирование системы воспитывающего обучения в олимпиадном движении, ориентируясь на эффективное формирование данных компетенций и побуждение студентов к проявлению эвристического или креативного уровня интеллектуальной активности. Содержание обучения в рамках олимпиадного движения по теоретической механике должно отражать и общие предметный и социальный контексты инженерной деятельности, и специфику работы знакомого обучающемуся субъекта промышленного производства (например, по учебной практике). Формирование аналитических способностей предполагает включение студентов в деятельность по рассмотрению проблемных ситуаций в работе инженера, разрешение которых возможно на основе применения знаний теоре-

тической механики и имеющихся у молодого человека универсальных компетенций.

Для решения исследовательских задач использованы: теоретико-методологический анализ психолого-педагогических и специальных источников по исследуемой теме; непосредственное и опосредованное наблюдение за процессом творчества студентов при изучении теоретической механики и решении олимпиадных задач, анализ результатов деятельности участников олимпиад различного уровня; изучение и обобщение педагогического опыта подготовки обучающихся посредством олимпиадного движения. Проводился эксперимент в рамках подготовки к олимпиадам по теоретической механике, а используемые диагностические методы позволили адекватно диагностировать уровень сформированности аналитических способностей и творческих качеств у студентов технических специальностей.

Необходимо отметить, что отражение в олимпиадных заданиях предметного и социального контекстов труда инженера по разработке и совершенствованию технических систем, соревновательный характер деятельности, ограничения по времени и повышенная ответственность за результат приближают олимпиады по уровню психологического напряжения к реальной производственной ситуации и конкуренции (как в рамках промышленного предприятия, так и на рынке труда). Это позволяет рассматривать решение олимпиадных задач как наиболее валидный и однозначный способ оценивания результатов обучения (Попов, Ракитина, 2016).

Результаты

Необходимо отметить, что в нормативных документах высшего образования не всегда чётко и логично сформулированы результаты освоения образовательных программ и описаны индексы их достижения, что не позволяет в ряде случаев осуществить оптимальное проектирование содержания обучения и выбор соответствующих образовательных технологий.

Был проведен комплексный анализ нормативно-правовой базы высшего образования, результатов опросов руководителей и специалистов ведущих машиностроительных предприятий региона, бесед во время участия автора статьи в проведении государственных аккредитационных экспертиз с профессорско-преподавательским составом вузов страны и представителями работодателей. На его основе выделены следующие компетенции, обеспечивающие активное участие выпускников вуза в реализации инновационных проектов:

– способность анализировать информацию: о потребностях рынка в высокотехнологичных технических системах и выбирать приемлемый его сегмент для инновации; о состоянии интересующего класса технических систем в настоящий момент и резервах их развития; о возможностях хозяйствующего субъекта и научно-исследовательских организаций по совершенствованию выбранного объекта;

– умения определять необходимость в использовании нового физического принципа действия на основе прогнозирования развития технической системы по S-функции;

– умения выявлять недостаточно эффективно используемые хозяйствующим субъектом ресурсы (финансовые, трудовые, материальные), определять возможности для его развития, предоставляемые внешней средой и сложившимся инновационным климатом;

– умения реализовывать стратегию сокращения, и прежде всего, при проектировании технических систем, находить не используемые внутренние резервы для их совершенствования;

– навыки осуществления математического моделирования технических систем и их узлов, оптимизации конструктивных параметров и технологических режимов;

– психологическая готовность к осуществлению творческого процесса по совершенствованию технических систем в условиях повышенной ответственности за конечный результат, нехватки времени и жестких экономических и правовых ограничений;

– способность к трансферу полученных интеллектуальных результатов инновационной деятельности в решение других проблемных ситуаций;

– способность при анализе проблемного поля выходить за рамки существующей за-

дачи и наложенных ограничений, наличие творческого воображения и готовность использовать его в профессиональной деятельности.

Последнюю из указанных компетенций следует пояснить подробнее. Как указывалось ранее, современная система образования не всегда позволяет формировать эго-идентичность личности, обеспечивающую свободу творчества. Осуществление деятельности, связанной с выполнением трудовых функций в достаточно узком диапазоне профессиональной области, может способствовать психологическим деформациям личности, что в дальнейшем при нерациональном использовании административного ресурса ведет к торможению инновационной деятельности.

В результате проведенных теоретических исследований и обобщения опыта организации и проведения международных, всероссийских, региональных и университетских олимпиад по теоретической механике (Попов, 2010; Шимановский, Кракова, 2018; Грахов и др., 2014; Пугачев, 2015), сформулированы психолого-педагогические условия, выполнение которых обеспечит эффективное развитие аналитических способностей студентов.

Качество подготовки к инновационной инженерной деятельности при углубленном изучении теоретической механики увеличится, если:

– творческое саморазвитие обучающихся будет происходить при методическом и нравственном сопровождении преподавателями, обладающими креативно-педагогическими компетенциями, высоким уровнем духовной культуры и получающими моральное удовлетворение от осуществления образовательной деятельности;

– познавательная деятельность будет интегрирована с духовно-нравственным воспитанием и формированием целевых установок на профессиональное творчество при гармоничном соблюдении общественных, корпоративных и личных интересов;

– при подготовке к олимпиадам чередовать периоды интенсивной работы над сложной нестандартной задачей и решением типовых задач, отражающих предметный контекст деятельности, а также этапы рефлексии и релаксации;

– использовать инструментально-педагогические средства, способствующие преодолению психологической инерции и побуждающие к активной мыслительной деятельности (Попов, 2010);

– использовать для творческого развития студентов в олимпиадном движении задачи с недостающими или избыточными данными, с противоречивым условием и некорректной постановкой, что побуждает учащихся к преодолению психологической инерции и критическому анализу представленной информации;

– создавать условия для проявления дивергентного мышления посредством анализа олимпиадных задач в изменившихся условиях и при снятии/наложении ограничений;

– организовать интенсивную работу студентов в цифровом пространстве в рамках смешанных коллективов обучающихся различных форм (очной и заочной);

– формировать аналитические способности, интегрируя олимпиадное движение и производственную практику;

– побуждать студентов к качественному проведению этапа рефлексии после олимпиад для устранения недостатков самоменеджмента и рассмотрения других способов разрешения проблем;

– использовать профессиональный и житейский опыт обучающихся (в т. ч. после прохождения учебной и производственной практик) для придания обучению профессиональной направленности.

Особую роль в развитии аналитического мышления занимает решение задач, которые должны дать первоначальный импульс творческому развитию. На основе опыта участия в подготовке и проведения олимпиад по теоретической механике различного уровня сформулированы принципы разработки творческих задач.

1. Задачи должны быть доступными для восприятия. При небольшом объеме задачи можно было бы найти всю необходимую информацию для первичного анализа.

2. Задача должна предполагать даль-

нейшее её исследование посредством корректировки условия и изменения целевой функции.

Например, достаточно простая ситуация описывается в следующей задаче (Попов, 2010). Тонкий однородный стержень *OA* длины *l* концом *O* (рис. 1) закреплён шарнирно на высоте *h* над горизонтальной поверхностью жидкости, в которую опущен второй его конец. Плотность жидкости равна ρ, плотность стержня *k*ρ (*k* и ρ – постоянные). Определить значения угла φ при равновесии стержня.

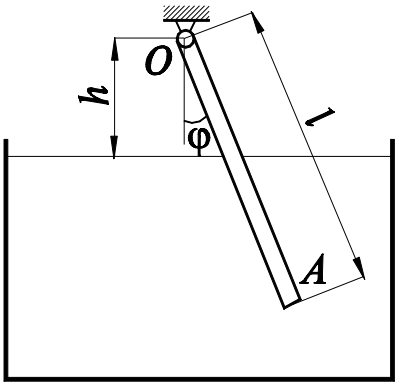

Рис. 1. Модель механической системы со стержнем в жидкости
Fig.1. Model of a mechanical system with a rod in liquid

С одной стороны, описанная ситуация знакома студенту и понятна логика решения, необходимо только чётко применить базовые знания по дисциплине. Первичный анализ информации, приведённой в задаче, предполагает установление глубины погружения стержня (высоте *h*) и угла при равновесии. Далее возможно несколько усложнить задачу, предположив, что в ёмкости находятся две несмешивающиеся жидкости с различными плотностями. В результате анализа молодой человек может установить зависимость угла равновесия от занимаемого более лёгкой жидкостью объёма и соотношения их плотностей.

Следующим этапом анализа будет моделирование движения стержня в случае нарушения неустойчивого положения равновесия. Вначале обучающийся может предположить отсутствие сопротивления среды движению стержня и определить характеристики колебательного движения, но жизненный опыт (например, сопротивление передвижению человека в воде бассейна) побудит к созданию более адекватной модели движения стержня. При этом студенту потребуются и новые знания (закономерности гидродинамики – сила сопротивления движению в жидкости), которые он сможет получить в режиме саморазвития, и дополнительные характеристики объекта и среды, несущественные в первых вариантах задачи (геометрические параметры, определяющие показатель обтекания стержня и вязкость жидкости).

В качестве другого примера развития проблемной ситуации и побуждения студента к анализу ситуации приведем следующую задачу. Изображённый на рис. 2 полуцилиндр опирается на шероховатую поверхность и нагружён некоторой горизонтальной силой *F*. Коэффициент трения между полуцилиндром и плоскостью равен *f*. Определить максимальное значение угла α при равновесии системы (Попов, 2010).

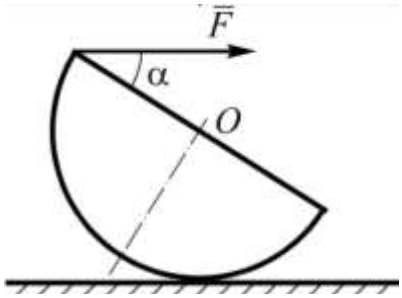

Рис. 2. Модель механической системы с полуцилиндром
Fig. 2. Model of a mechanical system with a half cylinder

Решение данной задачи достаточно очевидно (например, посредством применения закона равновесия тела под действием трех сил). Интерес для анализа представляют изменения в условии. Например, плотность цилиндра изменяется по линейному закону в зависимости от расстояния от рассматриваемой точки полуцилиндра до центра O, причём, плотность материала у криволинейной поверхности в два раза больше плотности в точке O. Другим направлением исследования описанной ситуации будет анализ движения полуцилиндра при внезапном исчезновении связи, определяемой силой *F*.

3. Трудоемкость освоения естественнонаучных и общеинженерных дисциплин, в т. ч. и теоретической механики, «благодаря»

свободе в разработке образовательных программ, предоставленной ФГОС ВО вузам, неуклонно снижается, а часто они интегрируются в одну дисциплину – прикладную механику. Поэтому целесообразно разрабатывать задачи, побуждающие к изучению дополнительных разделов дисциплины, не включенные в основной курс.

В качестве примера рассмотрим задачу на сферическое движение (Попов, 2010). В дифференциальной передаче (рис. 3), состоящей из водила *1* и конических шестерён *2* и *3*, заданы два вращения: ω_1 = const, ω_2 = const, причём $\omega_2 > \omega_1$. Зная углы α и β в осевых сечениях шестерён, найти абсолютное угловое ускорение шестерни 3 .

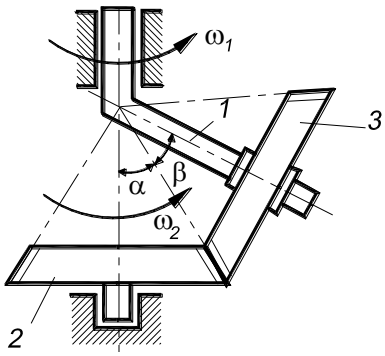

Рис. 3. Модель конической зубчатой передачи
Fig. 3. Model of beveled gear

Первая версия задачи чисто учебная. Описываемая техническая система знакома большинству обучающихся, и решение её возможно при помощи применения основных закономерностей кинематики. Но это достаточно долго и при слабом пространственном воображении велика вероятность ошибок. Поэтому актуализируется изучение раздела теоретической механики, описывающего сферическое движение, а параллельно и разделов математики, определяющих действия над векторами.

4. Задача должна допускать множество подходов к её решению, причем молодой человек должен проанализировать их и определить оптимальность использования каждого в зависимости от внешних условий деятельности.

В качестве примера рассмотрим следующую задачу. Груз *P* поднимается с помощью двух тросов (рис. 4), движущихся в противоположных направлениях с одинаковыми скоростями $\left(\bar{V}_A = -\bar{V}_B\right)$. Определить скорость и ускорение груза.

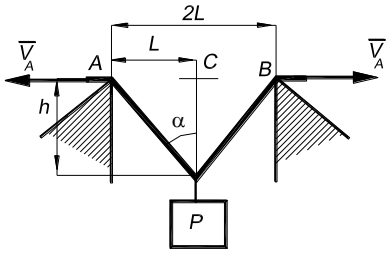

Рис. 4. Модель механической системы для поднятия груза
Fig. 4. Model of a mechanical system for lifting a load

Первоначально студенты предполагают, что скорости тросов в месте крепления груза $\bar{V}_{A_Г}$ и $-\bar{V}_{B_Г}$ такие же по модулю как в точках *A* и *B*, но направлены вдоль этих тросов. Стереотипы мышления приводят к тому, что за искомый результат принимается или проекция $\bar{V}_{A_Г}$ на вертикальную ось или сумма проекций. Но анализ частного случая (когда груз практически поднялся и трос стал почти горизонтальным) и сравнение полученного результата с жизненным опытом подсказывает, что решение некорректно. Если знаний закономерностей теоретической механики (в частности, кинематики движения точки) недостаточно, обучающиеся могут использовать знания школьного курса физики, вспомнив, что скорость есть производная от координаты по времени. Записав зависимость расстояния *CP* от времени и взяв производную, легко найти решение задачи. Определить ускорение на основе подобного подхода возможно, но значительно более трудоёмко. Это побуждает к активному освоению на деятельностном уровне основных закономерностей теоретической механики.

5. Задачи должны отражать предметный контекст будущей деятельности и основываться на проблемных ситуациях реального производства. Это будет сильным побудительным мотивом к анализу проблемного поля, моделированию объекта или технической системы посредством выявления их ключевых компонентов и учёта решающих факторов функционирования объекта. Задачи по

теоретической механике в этом случае становятся первым импульсом к интенсивному изучению практико-ориентированных инженерных дисциплин: сопротивления материалов и прочностных расчетов, теории механизмов и машин и т. д. Сильным познавательным потенциалом обладают задачи, описывающие знакомую обучающимся проблемную ситуацию, но при этом позволяющие построить простую теоретическую модель, адекватно описывающую процесс.

Например, дано, что в техническом объекте (рис. 5) шестерня напрессована на вал и сила трения между ними, вызванная напрессовкой, равна Q, коэффициент трения сцепления равен f_0. Определить закон изменения силы $P = f(y)$, которую нужно приложить для снятия шестерни с вала. Результаты теоретического анализа описанной ситуации могут быть сравнены с имеющимися у части обучающихся опытом решения подобных задач на практике.

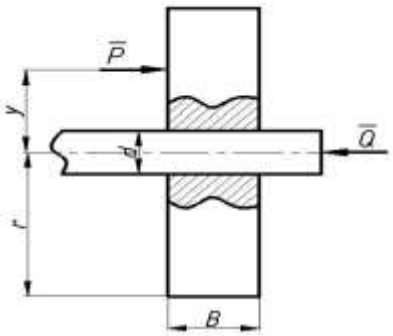

Рис. 5. Шестерня, запрессованная на вал
Fig. 5. Gear pressed onto the shaft

Отражение предметного контекста будущей профессиональной деятельности позволит в дальнейшем более плодотворно решать инженерные задачи. Например, для специалистов в области химического машиностроения побуждающей к полному анализу проблемы работы с сыпучими материала будет следующая задача (Попов, 2012).

Под каким углом α (рис. 6) к горизонту нужно установить транспортер для разделения фракций сыпучего материала, если коэффициент трения о ленту транспортера для одной фракции равен 0,45, а для другой – 0,35? С какой минимальной скоростью должна двигаться лента транспортера, чтобы частицы материала отделялись от ленты в точке B? Расстояние между центрами барабанов равно l, их радиусы равны R. Определить место падения частиц сыпучего материала, рассматривая их как материальные точки массы m.

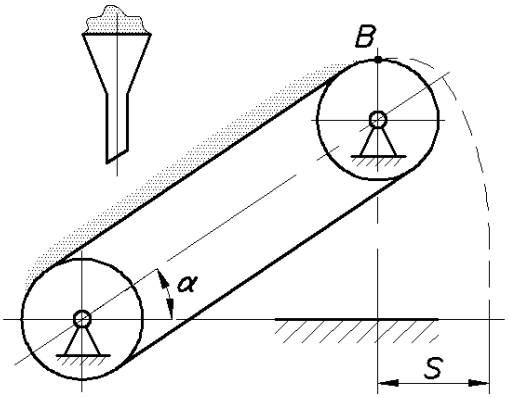

Рис. 6. Модель транспортёра для сыпучего материала
Fig. 6. Conveyor model for bulk material

Данная задача интересна тем, то позволяет не только проводить моделирование функционирования технической системы, но и сделать небольшое экспериментальное исследование, изготовив лабораторную установку. Сравнивая теоретические и экспериментальные данные, обучающийся приобретет навыки аналитической деятельности и выявляет дополнительные факторы, влияющие на процесс.

6. Задачи должны быть различного уровня сложности, но даже самая простая из них предполагает возможность проявления нестандартного мышления. Достаточно простые вопросы (но интересные и оригинальные, с нерациональным условием), необходимы для преодоления студентами стимульно-продуктивного уровня интеллектуальной активности. Радость маленького открытия позволит на некоторое время создать внутреннюю мотивацию к дальнейшему исследованию этой или родственной проблемной ситуации механики. По мере усложнения деятельности мотивация к выходу в исследовании за рамки, определенные в задаче, является предпосылкой для осознанного изучения и творческого преобразования данного сегмента технических систем. Но значительное количество слишком легких заданий будет скорее способствовать затуханию инте-

реса к познавательной деятельности и техническому творчеству. Поэтому среди предлагаемых задач должны быть такие, которые потребуют максимального интеллектуального напряжения и длительного исследования (не всегда заканчивающегося нахождением решения, но предоставляющего возможность тренировать аналитические способности).

Например, достаточно интересна следующая задача, особенно если студенту предложено решать ее в ограниченное время. Лодка стоит неподвижно в стоячей воде. Человек, находящийся в ней, переходит с носа на корму. На какое расстояние переместится лодка, если масса человека $m_1 = 60$ кг, масса лодки $m_2 = 120$ кг, длина лодки $l = 3$ м? Сопротивление воды не учитывать (Попов, 2012). С одной стороны, её решение построено на классических закономерностях сохранения в механике, но традиционный подход потребует записи ряда формул и некоторых вычислений. В условиях конкурса обучающиеся стремятся сэкономить время и могут найти оригинальное устное решение, например, рассмотрев в начале случай равенства массы человека и лодки и помня, что при отсутствии трения и других сил в горизонтальном направлении центр тяжести системы остается неподвижным (т. е. в центре координат, относительно которого картинка «человек-лодка» до и после движения будет симметрична).

Более сложной выглядит следующая задача (Попов, 2012), где решение не так очевидно. Тонкий обруч радиуса *r* без проскальзывания скатывается в яму, имеющую форму полусферы с радиусом *R*. На какой глубине давление обруча на стенку ямы станет равно его силе тяжести? Использование основных законов динамики и сообразительность помогут достаточно быстро найти ответ.

7. И конечно задача должна вызывать интерес. Например, как объяснить при помощи законов механики функционирование биологических объектов? Смоделируем ситуацию, когда человек массы *m* , бегущий со скоростью *V*, спотыкается о малую неподвижную преграду (рис. 7) (Попов, 2012).

В качестве модели бегущего человека рассмотреть поступательно перемещающийся вертикальный однородный стержень. Анализируя взаимодействие с преградой, пренебречь скоростью и перемещением нижней точки стержня и отклонением его от вертикали (абсолютно неупругий удар). Определить работу сил ударного взаимодействия ноги человека и преграды за время удара. Какова будет эта работа, если посредине стержня установить идеальный шарнир? Задачи такого рода побуждают к самостоятельному изучению близких с механикой научных областей, в данном случае биомеханики как самостоятельной науки.

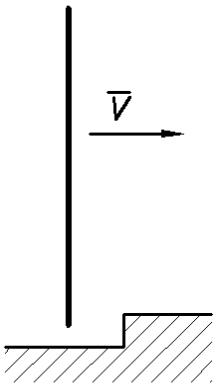

Рис. 7. Модель бегущего человека
Fig. 7. Model of a running person

Обсуждение

Формулирование основных психолого-педагогических условий и разработка методических принципов составления творческих задач позволили предложить усовершенствованную методику организации олимпиадного движения в условиях цифровизации образования и необходимости соблюдать определенные санитарные нормы. Значительная часть взаимодействия обучающихся с другими участниками образовательного процесса переносится в цифровое пространство, но полностью исключить очное общение нельзя, т. к. оно, прежде всего, обеспечивает аксиологический аспект образования, позволяя формировать ценностные ориентиры современной молодежи и снимать психологическое напряжение после соревновательной деятельности.

В этих условиях наиболее важным является сохранение эмоционального влияния

личности преподавателя на студентов, побуждающего всей своей деятельностью к конструктивному творчеству как в процессе профессиональной реализации, так и в других сферах деятельности. Без личного общения с преподавателем (хотя и сокращенного для обеспечения эпидемиологической безопасности) невозможно добиться воспитательного эффекта, когда в вузе формируется не только грамотный специалист с аналитическим мышлением, но и человек с активной гражданской позицией, нацеленный на применение своих способностей на благо общества.

Разработанная методика включает несколько этапов.

1. Этап инициации творческого мышления. В начале в рамках аудиторных занятий студентам предлагается решить несколько достаточно простых задач, имеющих творческий компонент. Каждый должен найти задачу по силам, чтобы радость от её решения сохранила познавательную мотивацию. Студентам, которые добиваются лучших результатов или проявляют активный интерес, в дальнейшем необходимо предложить для исследования в цифровой среде более сложные механические системы. Консультации преподаватель проводит в смешанном формате: очно и дистанционно. Постепенно в рамках этого взаимодействия обучающиеся и преподаватель, узнав друг друга, находят способы эффективной коммуникации в каждом конкретном случае. Таким образом формируются группы, внутренне мотивированные к углубленному изучению теоретической механики.

2. Этап творческого развития. Реализуется в форме групповых занятий с преподавателем, саморазвития в цифровой среде, а также проектной деятельности в рамках виртуальных студенческих коллективов, в виде олимпиад в различном формате.

Программа групповых занятий (проводимых как очно, так и с использованием телекоммуникационных технологий), разрабатывается преподавателем на основе содержания базового курса теоретической механики, и, наряду с инженерной подготовкой, обеспечивает развитие аналитических способностей. Данное содержание постоянно корректируется на основе учёта результатов предшествующей деятельности членов коллектива, и их текущих интересов (например, актуализация каких-либо тем механики, вызванная освоением профессиональных дисциплин).

На основе анализа деятельности студентов во время групповых занятий, их личностных качеств и цифрового профиля преподавателем организуется для каждого прохождение индивидуальной образовательной траектории в цифровом пространстве. Частично работа преподавателя может выполняться адаптивной системой управления саморазвитием, но его роль остаётся решающей. В цифровом пространстве студент может дополнительно осваивать какие-либо разделы дисциплины (и здесь целесообразно использовать фрагменты массовых открытых онлайн-курсов (МООК), а также развивать свои аналитические способности при решении задач. Необходимо отметить, что в настоящее время МООК по техническим дисциплинам не могут быть рекомендованы для всех вузов, т. к. зачастую имеют слишком значительную трудоёмкость и ориентированность на конкретные профессиональные области, но модульное их использование позволит максимально индивидуализировать профессиональное становление студентов.

Основным инструментом саморазвития студентов являются творческие вопросы. Предлагаемые им задачи для самостоятельного решения также не должны иметь опубликованных решений. При подготовке сборников задач (Попов, 2010; Попов, 2012) в них сознательно не были включены решения большинства задач, а лишь ответы для самоконтроля и рекомендации по решению наиболее сложных. Преподаватель (или информационная система) по мере необходимости лишь корректируют познавательную деятельность через рекомендации к решению. Наиболее проблемные задачи могут быть рассмотрены на групповых занятиях.

Для обеспечения эффективной творческой работы целесообразно чередовать сложные задания с более простыми, что подразумевает организацию образовательного процесса в импульсном режиме.

В условиях снижения доли очной комму-

никации важным является формирование навыков групповой деятельности, причём целесообразно, чтобы при этом была обеспечена интерактивность обучения. Например, можно формировать небольшие смешанные коллективы (из студентов различных курсов, специальностей, форм обучения). Обязательно участие в них обучающихся по заочной (очно-заочной) форме, работающих по профилю. Это позволит другим членам коллектива приобщиться к профессиональной деятельности и погрузиться в её проблемы, а самим студентам заочной формы обучения повысить теоретический уровень подготовки. Наиболее эффективно, если для проектной деятельности виртуального коллектива будет выбрана проблемная ситуация реального предприятия, актуальная для работающего там студента и предполагающая для её анализа использование основных закономерностей механики.

Важным компонентом системы развития аналитического мышления являются олимпиады. Их проведение в очной и дистанционной форме направлено на решение различных задач. При их проведении с использованием компьютерных технологий, вследствие сложности обеспечения процедуры прокторинга, основной целью станет формирование студентами умений оптимально распределить ресурсы (информационные, временные), объективно оценивать свои силы, навыки последующей рефлексии во взаимодействии с преподавателем, позволяющей сформировать образовательную траекторию в цифровом пространстве и изменять содержание групповых занятий. Олимпиады в очном формате (сейчас только на уровне вузов, а при нормализации эпидемиологической ситуации в рамках региона, страны) направлены преимущественно на развитие стрессоустойчивости, преодоления тормозящих факторов проявления креативности, закрепления чувства ответственности за проделанную работу.

3. Этап рефлексии и релаксации. Рефлексия в настоящее время будет организована в дистанционной форме (как на занятии группы, так и при индивидуальной консультации с преподавателем).

Для предотвращения психологической деформации и закрепления ценностных ориентаций приоритетное значение имеет релаксация участников олимпиадного движения. Это может быть и совместное выполнение проекта, связанного с дисциплиной или областью профессиональной деятельности, но нацеленного на исследование влияния человеческого фактора на изменение действительности. Например, изучение истории разработки каких-либо знаковых технических систем или деятельности значимых для обучающегося людей – ведущих учёных университета и почетных граждан региона, связанных с будущей профессиональной деятельностью студентов.

Для установления эмоционального контакта и усиления взаимного влияния участников творческого образовательного процесса предпочтительным будет очное их общение – совместное проведение досуга, дискуссии по общечеловеческим и культурным проблемам, знакомство с культурой и обычаями региона. По мере ослабления санитарных ограничений необходимо интенсифицировать очное общение участников олимпиадного движения по теоретической механике – студентов и преподавателей. Это позволит совершенствовать аналитические способности на основе развития духовно-нравственных качеств.

4. Этап творческого вхождения в профессию. Олимпиадное движение и победа в нём не должны стать для обучающихся основной целью, а будут лишь отправной точной дальнейшего профессионального совершенствования. Очень важно, чтобы изучение теоретических дисциплин, и прежде всего механики, обеспечило не только развитие аналитического мышления, но и позволило студентам приобрести навыки решения профессиональных проблем инженерной деятельности на основе фундаментальных знаний. Поэтому заключительный этап участия студентов в олимпиадном движении предполагает самостоятельное формулирование творческих задач на основе полученной информации при прохождении учебной и производственной практики. На этом этапе формируются умения анализировать разнообразную информацию профессиональной деятельности и актуализировать наиболее значимую в настоя-

щий момент проблему, решение которой входит в компетенцию инженера, навыки моделирования ситуации на основе выявления ключевых компонентов технических систем и действующих факторов. Совместное решение самостоятельно поставленной задачи при участии преподавателя закрепляет сформированность аналитических компетенций на деятельностном уровне.

Заключение

Определяющим в развитии аналитических способностей студентов технических специальностей является создание в вузе условий для творческого саморазвития молодых людей по индивидуальной образовательной траектории с использованием потенциала цифровизации. Наиболее перспективной формой организации творческого совершенствования при освоении основ инженерной деятельности является олимпиадное движение студентов по основным дисциплинам, и прежде всего, по теоретической механике. Используемые в качестве основного инструментально-педагогического средства олимпиадные задачи побудят обучающегося к переходу от стимульно-продуктивного уровня интеллектуальной активности к проявлению эвристического и креативного. Организация деятельности на основе чередования интенсивной мыслительной работы по решению творческих задач, вдумчивого освоения новых компонентов предметной области, рефлексии и релаксации при активном участии на всех этапах преподавателя-наставника и рационального сочетания очного и дистанционного взаимодействия и использования электронного обучения обеспечат деятельностный уровень владения ключевыми инженерными компетенциями.

Организация личностного и профессионального развития в рамках олимпиадного движения по теоретической механике по предлагаемой методике позволит на более высоком уровне (чем определено ФГОС ВО) формировать аналитические способности студентов, их универсальные компетенции и готовность активно участвовать в инженерной подготовке инновационных проектов, а преподавателей побудит не останавливаться в своем развитии и позволит им получить истинное наслаждение от своей деятельности.

Список литературы / References

Авдеюк О.А., Лемешкина И.Г., Павлова Е.С., Приходькова И.В. Предметные олимпиады как форма выявления одаренных школьников и студентов // Инновационные, информационные и коммуникационные технологии. 2016. № 1. С. 29–30.

Avdeyuk O.A., Lemeshkina I.G., Pavlova E.S., Prikhod'kova I.V. (2016) Subject Olympiads as a form of revealing gifted students. *Innovatsionnye, informatsionnye i kommunikatsionnye tekhnologii = Innovative, information and communication technologies.* No. 1. P. 29–30. (In Russ.)

Бабушкина Г.Ф., Шестакова З.Р. Конкурсное и олимпиадное движение как средство повышения профессионализма // Образование. Карьера. Общество. 2012. № 2(34). С. 21–22.

Babushkina G.F., Shestakova Z.R. (2012) Competition and Olympiad movement as a means of increasing professionalism. *Obrazovanie. Kar'era. Obshchestvo = Education. Career. Society*. No. 2 (34). P. 21–22. (In Russ.)

Грахов В.П., Мохначев С.А., Кислякова Ю.Г., Анисимова Н.В. Организация участия студентов в олимпиадном движении: опыт и перспективы // Современные проблемы науки и образования. 2014. № 6. С. 365.

Grakhov V.P., Mokhnachev S.A., Kislyakova Yu.G., Anisimova N.V. (2014) Organization of student participation in the Olympiad movement: experience and prospects. *Sovremennye problemy nauki i obrazovaniya = Modern problems of science and education*. No. 6. P. 365. (In Russ.)

Назарова Л.П., Фалькова Е.В., Климовский Д.А. Развитие творческих способностей и формирование профессиональных компетенций студентов при олимпиадах по теоретической механике // Механика. Исследования и инновации. 2017. № 10. С. 265–268.

Nazarova L.P., Fal'kova E.V., Klimovskii D.A. (2017) Development of students' creative abili-

ties and building professional competencies at Olympiads in theoretical mechanics]. *Mekhanika. Issledovaniya i innovatsii = Mechanics. Research and innovation*. No. 10. P. 265–268. (In Russ.)

Келдибекова А.О., Авазова Э.Т. Дистанционные и эвристические олимпиады – современные формы проведения предметных олимпиад // Вопросы педагогики. 2018. № 9. С. 34–37.
Keldibekova A.O., Avazova E.T. (2018) Distance and heuristic Olympiads as modern forms of subject Olympiads]. *Voprosy pedagogici = Pedagogics issues*. No. 9. P. 34–37. (In Russ.)

Наумкин Н.И., Шекшаева Н.Н., Квитко С.И., Ломаткина М.В., Купряшкин В.Ф., Коровина И.В. Разработка педагогической модели многоуровневой и поэтапной подготовки студентов к инновационной инженерной деятельности // Интеграция образования. 2019. Т. 23. № 4. С. 568–586.
Naumkin N.I., Shekshaeva N.N., Kvitko S.I., Lomatkina M.V., Kupryashkin V.F., Korovina I.V. (2019) Development of a pedagogical model of students' multi-level and stage-by-stage preparation for innovative engineering activities. *Integratsiya obrazovaniy = Integration of Education*. Vol. 23. No. 4. P. 568–586. (In Russ.)

Рахманкулова Г.А., Мустафина Д.А., Суркаев А.Л. и др. Внутривузовские студенческие физико-математические олимпиады как средство формирования компетенций у студентов технического вуза // Современные наукоемкие технологии. 2020. № 9. С. 209–214.
Rakhmankulova G.A., Mustafina D.A., Surkaev A.L. i dr. (2020) Intra-university students' physics and mathematics Olympiads as a means of developing technical university students' competencies. *Sovremennye naukoemkie tekhnologii = Modern high technologies*. No. 9. P. 209–214. (In Russ.)

Савченко Е.А. Профессиональное образование и воспитание студентов в ходе организации и проведения олимпиад, конкурсов, круглых столов // Педагогическое образование и наука. 2017. № 2. С. 43–45.
Savchenko E.A. (2017) Professional education and upbringing of students in the course of organizing and conducting Olympiads, competitions, round tables. *Pedagogicheskoe obrazovanie i nauka = Pedagogical education and science.* No. 2. P. 43–45. (In Russ.)

Попов А.И. История становления и тенденции развития олимпиадного движения по теоретической механике. Тамбов: Изд-во Тамб. гос. техн. ун-та, 2010. 136 с.
Popov A.I. (2010) History of formation and development trends of the Olympiad movement in theoretical mechanics. Tambov: Tambov State Technical University. 136 p. (In Russ.)

Попов А.И., Ракитина Е.А. Олимпиады как инструмент формирования творческих общекультурных компетенций специалистов и оценивания уровня их сформированности // Alma mater: Вестник высшей школы. 2016. № 1. С. 71–75.
Popov A.I., Rakitina E.A. (2016) Olympiads as a tool for formation of creative universal cultural competences of professionals, as well as for evaluation of the level of formation of such. *Alma mater: Vestnik vysshei shkoly = Alma mater: Bulletin of higher school.* No. 1. P. 71–75. (In Russ.)

Попов А.И. Творческие задачи динамики. Тамбов: Изд-во Тамбовского технического университета, 2012. 80 с.
Popov A.I. (2012) Intellectually demanding tasks of dynamics. Tambov: Tambov State Technical University. 80 p. (In Russ.)

Попов А.И. Теоретическая механика. Сборник задач для творческого саморазвития личности студента. Тамбов: Изд-во Тамбовского технического университета, 2010. 188 с.
Popov A.I. (2010) Theoretical Mechanics. Collection of tasks for creative self-development of the student. Tambov: Tambov State Technical University. 188 p. (In Russ.)

Чистяков В.В. Вузовская олимпиада по теоретической механике как средство обратной связи в совершенствовании преподавания естественно математических дисциплин в университете ИТМО // Физическое образование в вузах. 2017. Т. 23. № 3. С. 135–149.

Chistyakov V.V. (2017) Olympiad on theoretical mechanics at ITMO University as a feedback in improving the natural science education. *Fizicheskoe obrazovanie v vuzakh = Physical education in higher Education*. Vol. 23. No. 3. P. 135–149. (In Russ.)

Шелудько В.Н., Демина Е.А., Лысенко Н.В., Севастьянов В.В. Региональные олимпиады студентов – важный фактор формирования будущих специалистов // Современное образование: содержание, технологии, качество. 2019. Т. 1. С. 474–476.
Shelud'ko V.N., Demina E.A., Lysenko N.V., Sevast'yanov V.V. (2019) Regional students' Olympiads - an important factor in formation of future specialists. *Sovremennoe obrazovanie: soderzhanie, tekhnologii, kachestvo = Modern education: content*, *tech*nology, quality. Vol. 1. P. 474–476. (In Russ.)

Шимановский А.О., Кракова И.Е. XIV Международная олимпиада по теоретической механике // Механика. Исследования и инновации. 2018. № 11. С. 290–314.
Shimanovskii A.O., Krakova I.E. (2018) The XIV international Olympiad in theoretical mechanics. *Mekhanika. Issledovaniya i innovatsii = Mechanics. Research and innovation*. No. 11. P. 290–314. (In Russ.)

Юдин В.А., Попов А.И. Формирование инновационной готовности специалистов в олимпиадном движении по теоретической механике // Alma mater: Вестник высшей школы. 2018. № 3. С. 60–66.
Yudin V.A., Popov A.I. (2018) Formation of innovative readiness of specialists in the Olympiad movement in theoretical mechanics. *Alma mater: Vestnik vysshei shkoly = Alma mater: Bulletin of higher school.* No. 3. P. 60–66. (In Russ.)

Эвнин А.Ю. Задачи по математическому анализу на студенческих олимпиадах // Математическое образование. 2020. № 2 (94). С. 55–76.
Evnin A.Yu. (2020) Problems in calculus at student Olympiads. *Matematicheskoe obrazovanie =Mathematical education*. No. 2 (94). P. 55–76. (In Russ.)

Сведения об авторе

Попов Андрей Иванович, кандидат педагогических наук, доцент, доцент, ФГБОУ ВО Тамбовский государственный технический университет, 392000, г. Тамбов, ул. Советская, д. 106, Россия,
✉ e-mail olimp_popov@mail.ru

Information about the author

Andrei I. Popov, Cand. Sci. (Pedagogical sciences), Associate Professor of the Federal State Budgetary Educational Institution of Higher Education, Tambov State Technical University, 106 Sovetskaya Street, Tambov, 392000, Russia,
✉ e-mail olimp_popov@mail.ru

Заявленный вклад автора

Автор выполнил исследовательскую работу, на основании полученных результатов провел обобщение, подготовил рукопись к печати, имеет на статью авторские права и несет полную ответственность за ее оригинальность.

Contribution of the authors

The author has conducted research, summarized the results, prepared the manuscript for publication, he owns the copyright in this article and bears responsibility for its originality.

Конфликт интересов

Автор заявляет об отсутствии конфликта интересов.

Автор прочитал и одобрил окончательный вариант рукописи.

Conflict of Interest

The author claims no conflict of interest.

The author has read and approved the final version of the manuscript.

Информация о статье

Статья поступила в редакцию 10.09.2020; одобрена после рецензирования 03.10.2020; принята к публикации 09.11.2020.

Information about the article

The article was submitted 10.09.2020; approved after reviewing 03.10.2020; accepted for publication 09.11.2020.

Оригинальная статья / Original article
УДК 316.48

Особенности межнациональных отношений в Иркутской области (по результатам социологического исследования)

© М.В. Гузик, Н.В. Сидорова
Иркутский национальный исследовательский технический университет, г. Иркутск, Россия

Аннотация: Статья представляет собой попытку анализа особенностей межнациональных отношений на территории Иркутской области. Написана на основе социологического исследования, которое было проведено для выявления потенциальных очагов напряженности в области межэтнических отношений и роли органов государственной власти в формировании национальной политики в вопросах укрепления межнационального единства. Социологическое исследование проводилось в два этапа, на каждом использовались разные методы. Метод личного интервью (N=2000), которое территориально охватило 10 наиболее крупных муниципальных объединения на территории Иркутской области. Метод фокус-интервью (N=20) проводилось в городах Нижнеудинске и Усть-Илимске. Проблемы и вопросы, которые обсуждались с респондентами, относятся к так называемым закрытым темам и являются личными. Это определило трудности полевого этапа сбора первичных эмпирических данных. Наряду с проблемой искренности по вопросу межнациональных отношений, авторы столкнулись с вопросами территориального охвата выборочной совокупности респондентов, необходимыми для обеспечения ее репрезентативности. В ходе опроса выявлялась национальная идентичность респондентов, их отношение к проблемам межнациональных и межрелигиозных связей в регионе, оценка деятельности органов власти по гармонизации межнациональных отношений, анализировались вопросы межнациональной напряженности и конфликтов. На основе этих данных были сделаны выводы об уровне развития толерантности в регионе, возможности возникновения межнациональной и межрелигиозной напряженности на территории Приангарья и информированности населения о деятельности органов власти в этой области.

Ключевые слова: межнациональные отношения, национальная идентичность, межнациональные конфликты

Для цитирования: Гузик М.В., Сидорова Н.В. Особенности межнациональных отношений в Иркутской области (по результатам социологического исследования) // *Социальная компетентность.* 2020. Т. 5. № 4. С. 519–532.

Features of interethnic relations in Irkutsk region (based on the results of sociological research)

© Marina V. Guzik, Natalia V. Sidorova
Irkutsk National Research Technical University, Irkutsk, Russia

Abstract: The article attempts to analyze the features of interethnic relations on the territory of Irkutsk region. It is based on a sociological research which was carried out to identify potential hotbeds of tension in the field of interethnic relations and the role of public authorities in shaping national policy to strengthen the interethnic unity. Two stages composed the sociological research process; each involved different methods: a personal interview method (N = 2000), which geographically covered ten largest municipal alliances in Irkutsk region, and focus interview method (N = 20), interviews were conducted in large regional centers: the city of Nizhneudinsk and the city of Ust-Ilimsk. The problems and questions discussed with the respondents belong to the so-called closed topics, the discussion of which is quite personal for the respondents. This determined the difficulties of the field stage of collecting primary empirical data. Along with the problem of the respondents' sincerity about inter-ethnic issues, the authors encountered the problem of the territorial coverage of the sample population of respondents that is necessary to ensure its representativeness. During the survey, the respondents' national identity, their attitude to the problems of interethnic and interreligious relations in the region, their assessment of the activities of the authorities to harmonize interethnic relations were determined; the issues of interethnic tension and conflicts were analyzed. On the basis of these data, the authors made conclusions about the level of tolerance development in the region, the possibility of interethnic and interreligious tensions on the territory of the Irkutsk region and population awareness about the activities of the authorities in this area.

Keywords: interethnic relations, national identity, interethnic conflicts

For citation: Guzik M.V., Sidorova N.V. (2020) Features of interethnic relations in Irkutsk region (based on the results of sociological research). *Sotsial'naya kompetentnost' = Social Competence.* Vol. 5. No. 4. P. 519–532. (In Russ.)

Введение

Одним из факторов политической стабильности современного российского общества является благоприятное развитие национальных отношений. Гармонизация межэтнических отношений, этнокультурное развитие народов, обеспечение прав и свобод, независимо от этничности, расы и религии – относятся к числу первоочередных целей государственной национальной политики Российской Федерации на период до 2025 года[1]. Основным консолидирующим фактором, обеспечивающим гармоничные взаимодействия между этническими группами, должно стать межнациональное (межэтническое) согласие.

Большинство отечественных исследователей подразумевают под ним не просто сохранение благоприятных межнациональных отношений на личностном и институциональном уровне. По мнению Л.М. Дробижевой, согласие должно обеспечиваться на уровне «готовности взаимодействовать с людьми иной культуры в деловой и неформальной сферах общения, регулировать противоречия в диалоговой форме. Это также межличностное и межгрупповое доверие, согласованные ценностные ориентации, способность людей жить в сложном, дифференцированном мире, слышать друг друга и взаимодействовать на основе доминирующего доверия, равноправия и справедливости» (Дробижева, 2018).

Межнациональное согласие во многом зависит от этнонациональной политики государства. Ж.Т. Тощенко считает, что этнонациональная политика представляет собой регулятивно-контрольную сферу, направляющую жизнь, деятельность и отношения между различными национальными и этническими сообществами. Национальная политика представляет собой средства и методы, при помощи которых взаимодействие между людьми различной национальной и этнической принадлежности осуществляется посредством социальных и духовных атрибутов (культура, язык, менталитет, традиции и обычаи) (Тощенко, 2003).

На всех этапах развития этнических общностей существуют этнические отношения. Когда происходит формирование индустриального общества и возникновение национальных государств они трансформируются в национальные отношения. Отличие национальных отношений от этнических заключается в том, что они более тесно связаны с социальными, политическими и экономическими. Национальным отношениям свойственна: избирательность (на них оказывают влияние не только традиции, но и существующая в обществе межнациональная ситуация), тесная связь с групповой психологией и моралью, заметное запаздывание в изменениях по сравнению с изменениями в других социальных отношениях (Целищев, 2020).

Следовательно, в современных условиях приобретает особую актуальность социологический анализ условий и факторов поддержания межэтнического согласия в различных регионах России. Для сохранения стабильности, предупреждения межнациональных конфликтов необходимо своевременно выявлять ситуации возможных напряжений, связанных с характерными для современного мира проблемами конкуренции за рабочие места и за участие во власти, а также угрозами потери культурной самобытности народов. По мнению Н.Г. Хайруллиной, без постоянного исследования и учета общественного мнения политика государственной и региональной властей в современном, быстро меняющемся, динамичном социуме неизбежно будет иметь односторонний характер (Хайруллина, 2020).

Л.М. Дробижева и Т.А. Титова, исходя из динамичного характера межнациональных отношений, подчеркивают, что «актуальность изучения характера взаимодействия людей разных национальностей определяется значимостью обеспечения их безопасности, благоприятного социально-психологического самочувствия и условий жизни, при которых каждому человеку гарантируется соблюдение равенства прав, независимо от национальности, расы, религии и языка. Для госу-

[1]Указ Президента Российской Федерации от 19.12.2012 № 1666 (ред. от 07.12.2018). О Стратегии государственной национальной политики Российской Федерации на период до 2025 года // Президент России. 2012. 19 декабря. [Электронный ресурс]. URL: http://www. kremlin.ru/acts/bank/36512 (дата обращения: 24.10.2020).

дарства же важно знать состояние согласия в пространстве социальной и этнической фрагментации для понимания целостности и степени интегрированности общества» (Дробижева, 2019).

Методы

Иркутская область является многонациональным регионом. В настоящее время с точки зрения межнациональных отношений обстановка здесь достаточно стабильная. Для изучения особенностей национальных отношений в Приангарье и выявления потенциальных очагов напряженности нами проанализированы результаты исследования, проведённого в декабре 2017 года в городах Иркутск, Ангарск, Шелехов, Черемхово, Братск, Нижнеудинск, Усть-Илимск, а также Ольхонском, Осинском, Эхирит-Булагатском районах. В ходе исследования необходимо было оценить эффективность мероприятий государственной программы «Укрепление единства российской нации и этнокультурное развитие народов Иркутской области». В связи с этим исследователям следовало определить уровень толерантного отношения среди опрошенных к представителям другой национальности и выяснить, как оценивают жители Приангарья состояние межнациональных отношений на территории региона. Исследование состояло из двух больших этапов, на каждом из которых использовались разные методы сбора эмпирических данных. На первом – личные интервью (face-to-face). С репрезентативной квотной выборкой ее объем составил 2000 человек. В основе квотирования лежали параметры места проживания, пола и возраста. На втором этапе были проведены фокус-группы в городах Нижнеудинск и Усть-Илимск. В фокус-группах участвовало в общей сложности 20 человек продолжительностью по три часа. Рекрутинг респондентов на фокус-группы осуществлялся по персональным спискам руководителей (лидеров) национально-культурных центров, общественных объединений и религиозных организаций.

Результаты и выводы

Результаты исследования представлены также по этапам работы.

В ходе опроса методом личного интервью было опрошено 2000 человек, из них 903 мужчины и 1097 женщин. В возрасте 18–30 лет опрошены 12,7 % мужчин и 12,4 % женщин. В возрасте 31–55 лет участвовали в опросе 21,4 % мужчин, 23,1 % женщин. Старше 55 лет было опрошено 11,1 % мужчин, 19,3 % женщин.

Больше всего респондентов с высшим (38,5 %) и средне-специальным образованием (26,7 %). Незаконченное высшее имеют 17,5 % опрошенных, среднее полное образование – 12,7 %, незаконченное среднее – 3,4 %, ученую степень – 0,9 %.

Респондентам был задан вопрос про уровень доходов. Около половины из них (47,8 %) определили его в пределах от 15000 до 30000 рублей в месяц. 23 % ответили, что он менее 10000 рублей, от 30000 до 50000 рублей ежемесячный доход 13,8 % респондентов, более 50000 – у 3,4 %. Затруднились с ответом на этот вопрос 11,3 % опрошенных.

По роду занятий больше всего работников бюджетной сферы (21,5 %), госслужащих (15,7 %), учащихся и студентов (14,8 %), пенсионеров (12,6 %). Также были опрошены предприниматели, фермеры, рабочие, специалисты и занятые в сфере услуг.

Большая часть опрошенных давно живут в своих населенных пунктах: с рождения (41,3 %), более 10 лет – 37,2 %, от года до 5 лет – 11,4 % респондентов, от 5 до 10 лет – 9,2 %, менее года – 0,2 %.

Жителям Иркутской области был задан вопрос о национальной идентичности. Ответили, что относят себя к русским 83,5 %, к бурятам – 7,7 %, татарам – 2,2 %, украинцам – 1,8 %. Также были опрошены армяне, белорусы, татары, евреи, грузины, эстонцы, тофалары и представители других народов (рис. 1).

Ответы на вопрос «Как, на Ваш взгляд, изменилась ситуация в сфере межнациональных отношений в регионе за последние два года?» показали, что большая часть опрошенных жителей не отмечает негативных тенденций. 43 % считают, что ситуация не изменилась, 18 % – что улучшилась, 16,3 % – ухудшилась. 22,7 % респондентов затруднились с ответом (рис. 2).

Рис. 1. Национальная идентичность опрошенных респондентов
Fig.1. Respondents' national identity

Рис. 2. Оценка респондентами ситуации в сфере межнациональных отношений в регионе за последние два года
Fig. 2. Respondents' assessment of interethnic relations in the region over the past two years

Опрошенным жителям Иркутской области было предложено выбрать те источники, из которых они, в первую очередь, получают информацию по проблемам, связанным с межнациональными и межконфессиональными отношениями. Главными по этому вопросу респонденты считают: Интернет (61,3 %), передачи центрального телевидения (48 %), общение с родственниками, соседями, знакомыми (31 %), передачи областного, местного телевидения (26,8 %). Менее важную роль играют центральные газеты (10 %) и районные (8,6 %). Только 2,8 % опрошенных ответили, что получают такую информацию на встречах с представителями органов власти.

Для анализа мнения населения о деятельности органов власти Иркутской области по гармонизации межнациональных и межрелигиозных отношений респондентам было предложено оценить деятельность Правительства Иркутской области, администрации муниципального образования, руководства и работников администраций городских/сельских поселений, отделов полиции и своих участковых-уполномоченных. Оценивать было необходимо по пятибалльной системе (5 – самый высокий балл, 1 – самый низкий балл, «0», если опрошенный ничего не знаете о деятельности данного типа структур).

Следует отметить, что высокую долю составили те, кто выбрал 0 баллов, кто ничего не знает о деятельности органов власти области по гармонизации межнациональных и межрелигиозных отношений. Поэтому средний балл по результатам оценки всех структур вышел крайне низкий. Средний балл оценки деятельность Правительства и администрации муниципального образования одинаковый – 1,6. Ниже оценена деятельность работников полиции (средний балл – 1,4) и деятельность руководства и работников администраций городских/сельских поселений (средний балл – 1,3). Очень низко была оценена деятельность участковых-уполномоченных полиции, средний балл – 0,9.

В ходе опроса респондентам было предложено назвать те нации, которые вызывают у них наибольшую симпатию и наибольшую антипатию (по три варианта ответа).

На вопрос о нациях, вызывающих наибольшую симпатию, самые распространенные ответы: «к русским» (27,1 %), «ко всем нациям» (14,9 %). Вызывают симпатию у опрошенных буряты (11,6 %), украинцы (4,9 %), белорусы (4,3 %), татары (3,3 %), китайцы (2,1 %). 4,1 % опрошенных ответил, что ко всем нациям относятся нейтрально. Другие нации назвали небольшой процент опрошенных.

Наибольшую антипатию вызывают китайцы (9,6 %), таджики (8,8 %), узбеки (5,6 %), «все кавказцы» (5,5 %), армяне (3,4 %), азербайджанцы (3,1 %), цыгане (2,1 %), американцы (1,6 %), дагестанцы (1,1 %). Другие нации назвали небольшой процент респондентов (табл. 1).

Ответы на вопрос «Бывает ли, что Вас оскорбляют, обижают в связи с Вашей национальной принадлежностью?» показали, что подавляющее большинство опрошенных – 89,7 % не отмечали фактов дискриминации и или притеснений по национальному признаку. Ответили, что их притесняют 5,9 % респондентов. Затруднились с ответом – 4,5 %.

Небольшая часть опрошенных считает, что интересы их нации сейчас ущемлены (17,6 %). По мнению 71,3 % этого не происходит. Затруднились с ответом – 11,2 %.

Современное российское общество сложно представить без мигрантов, они практически стали полноценными участниками всех общественных отношений. Являясь дешевой рабочей силой, они создают конкуренцию коренному населению, играют большую роль в региональной экономике (Музякова, 2019; Мурашова, 2017). Специалисты-демографы считают, что внешняя миграция является для России действенным инструментом преодоления дефицита естественного воспроизводства населения, т. к. с 2016 года началась новая волна демографического кризиса, которую связывают со значительным сокращением числа женщин репродуктивного возраста (Денисова, 2019).

Респондентам было предложено оценить существующую в регионе межнациональную напряженность между представителями коренного населения и мигрантами (по шкале, в которой «0» – отсутствие напряженности, «5» – максимально выраженная напряженность). Наиболее распространенный ответ – 0 баллов (32,6 %), т. е. почти треть опрошенных считает, что проблем в сфере взаимоотношений коренного населения с мигрантами нет. В 3 балла оценили напряженность 23 % опрошенных, в 2 – 20,7 %, 1– 11,6 %, 4 – 6,4 %, 5 баллов – 5,7 %. Средний балл – 1,8. Следовательно, доля граждан, положительно оценивающих состояние межнациональных отношений (оценивших межнациональную напряженность от 0 до 2 баллов), составляет 64,9 % опрошенных (рис. 3).

Ответы на вопрос «Каким образом, как вам кажется, трудовые мигранты влияют на ситуацию в целом в вашем населенном пункте?» показали, что значительная часть опрошенных оценивает влияние нейтрально или негативно. Наиболее распространенный вариант ответа «никак не влияют» (42,8 %). Оценивают отрицательно 23,8 % опрошенных, «в большей степени отрицательно» – 11,6 %. Считают, что трудовые мигранты влияют «в большей степени положительно» 14,7 % респондентов, что влияние только положительное – 6,7 %.

Приходилось лично сталкиваться с проявлениями пренебрежительного отношения к представителям других национальностей среди представителей местного населения половине опрошенных (50,2 %). Остальные – не сталкивались.

Таблица 1. Нации, вызывающие у респондентов наибольшую симпатию/антипатию
Table 1. Nations generating the respondents' greatest sympathy or its lack

№	Варианты ответов	Абсолютные показатели (кол-во человек)	Относительные показатели (%)	Абсолютные показатели (кол-во человек)	Относительные показатели (%)
		С симпатией		С антипатией	
1	ко всем	297	14,9	11	0,6
2	ни к кому	332	16,6	693	34,7
3	русские	541	27,1	14	0,7
4	армяне	84	4,2	68	3,4
5	таджики	35	1,8	176	8,8
6	буряты	231	11,6	103	5,2
7	кавказцы	5	0,3	109	5,5
8	ко всем нейтрально	82	4,1	58	2,9
9	украинцы	97	4,9	68	3,4
10	узбеки	39	2,0	111	5,6
11	грузины	37	1,9	25	1,3
12	азербайджанцы	15	0,8	62	3,1
13	дагестанцы	8	0,4	22	1,1
14	корейцы	24	1,2	11	0,6
15	татары	66	3,3	14	0,7
16	негры	13	0,7	8	0,4
17	китайцы	42	2,1	191	9,6
18	ко всем, кто не уважает мою страну	0	0	6	0,3
19	монголы	16	0,8	18	0,9
20	все нерусские	0	0,0	16	0,8
21	мусульмане	2	0,1	13	0,7
22	тувинцы	5	0,3	18	0,9
23	местные жители	6	0,3	3	0,2
24	киргизы	16	0,8	31	1,6
25	казахи	36	1,8	15	0,8
26	дело в человеке, а не в его национальности	12	0,6	4	0,2
27	белорусы	85	4,3	7	0,4
28	англичане	9	0,5	2	0,1
29	тайцы	8	0,4	11	0,6
30	японцы	26	1,3	14	0,7
31	марийцы	5	0,3	3	0,2
32	коми	2	0,1	4	0,2
33	цыгане	7	0,4	41	2,1
34	европейцы	6	0,3	1	0,1
35	евреи	37	1,9	13	0,7
36	чеченцы	14	0,7	27	1,4
37	американцы	25	1,3	32	1,6
38	немцы	18	0,9	15	0,8
39	иранцы, сирийцы, иорданцы	2	0,1	3	0,2
40	якуты	12	0,6	5	0,3
41	азиаты	3	0,2	10	0,5
42	турки	3	0,2	10	0,5
43	норвежцы	6	0,3	1	0,1
44	итальянцы	2	0,1	1	0,1
45	греки	2	0,1	0	0
46	тофалары	6	0,3	3	0,2
47	прибалты (эстонцы, литовцы)	6	0,3	5	0,3
48	французы	8	0,4	1	0,1
49	ингуши	4	0,2	8	0,4
50	молдаване	6	0,3	1	0,1
51	поляки	7	0,4	9	0,5
52	латиноамериканцы	2	0,1	0	0
53	испанцы	3	0,2	0	0
54	арабы	0	0	6	0,3
55	башкиры	3	0,2	2	0,1
56	канадцы	2	0,1	0	0
57	болгары	1	0,1	0	0
58	нет ответа	287	14,4	399	20,0
59	Всего	2000	100	2000	100

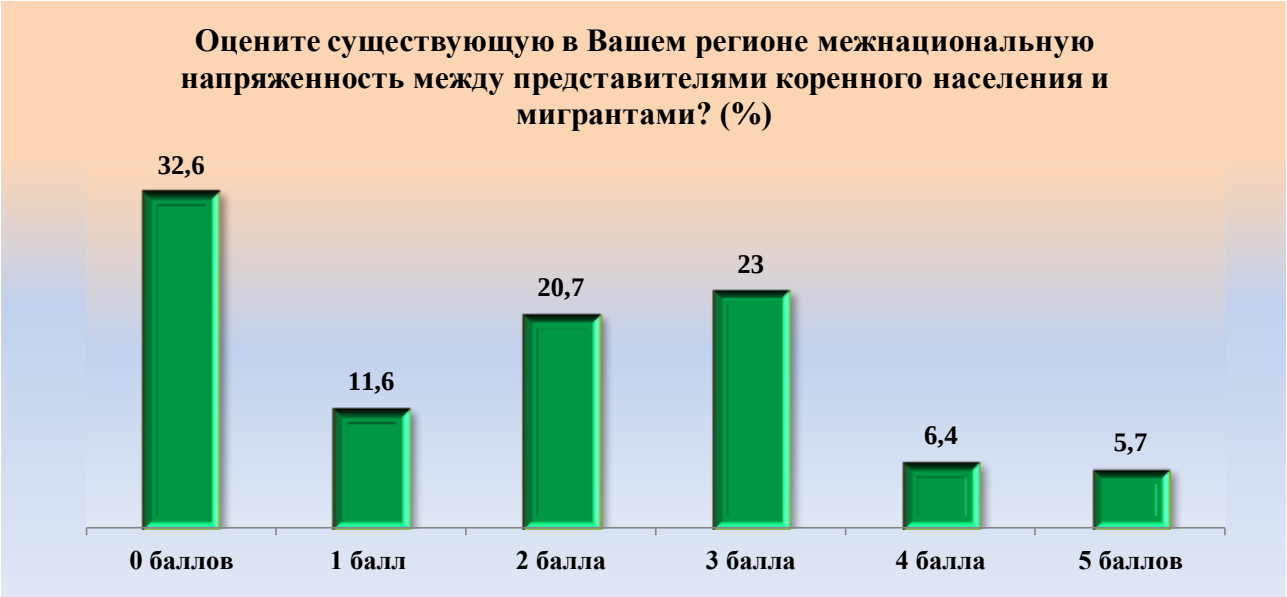

Рис. 3. Оценка респондентами межнациональной напряженности (по 5-балльной шкале, где «0» – отсутствие напряженности, «5» – максимально выраженная напряженность
Fig.3. Respondents' assessment of interethnic tension (on a 5-point scale, where "0" is the absence of tension, "5" is the most pronounced tension)

Межэтнические семьи являются заметным фактом жизни современной России. В последние годы существования РСФСР их доля в общем количестве была ненамного выше доли национально-смешанных семей в настоящее время. Но поменялся контекст, в котором они существуют. Если раньше они были вписаны в советский социокультурный сценарий в качестве значимой составляющей и пропагандировались, то на современном этапе им особого внимания не уделяется (Лурье, 2018). Актуальность изучения отношения к межнациональным бракам объясняется следующими факторами. С одной стороны, они способствуют снижению межэтнической напряженности, этнокультурной интеграции, межэтническую толерантности. С другой, межнациональные браки в отдельных ситуациях вызывают опасения за состояние национального самосознания народа. Многие представители этнических групп испытывают страх перед ассимиляцией, потерей своей самобытности (Шабыков, 2018). Поэтому существует необходимость в изучении отношения к таким бракам.

Ответы на вопрос об отношении к межнациональным бракам показали, что оно, в основном, нейтральное (65,1 %) или положительное (22,1 %). Относятся отрицательно к межнациональным бракам всего 12,6 % опрошенных.

Отдельный блок анкеты был посвящен межрелигиозным отношениям. Необходимо отметить, что проблема коммуникации между представителями различных религий является многогранной и сложной. Такие коммуникационные процессы между представителями различных религий происходят под воздействием разнообразных факторов. Имеет место тесное переплетение экономических и политических обстоятельств, важную роль играют исторические факторы, социально-психологические особенности взаимодействия представителей различных религий, на которые оказывают влияние культура, жизненные ценности и социальные нормы (Хайруллин, 2017). По мнению Ф.И. Шаркова, «гармонизация этноконфессиональных коммуникаций в современной России во многом зависит от гармонизации форм, средств, методов осуществления взаимодействия между представителями различных наций, народностей, конфессий» (Шарков, 2016).

На вопрос о своем вероисповедании 67,6 % опрошенных ответили, что они православные, 4,9 % – шаманисты, 2,4 % – мусульмане, 1,7 – буддисты, язычники – 1,8 %, протестанты – 1,6 %, католики – 1,3 %. Назвали себя атеистами 17,3 %.

Опрос показал, что для значительной ча-

сти религиозная принадлежность человека не является важным фактором при личном общении. 60,1 % опрошенных ответили, что для них религиозная принадлежность не является важной, 31,6 %, что она иногда является важным фактором, а иногда не важным, только 7,7 % считают, что она является очень важной (рис. 4).

Ответы на вопрос «Как вы относитесь к строительству религиозных учреждений в районе вашего проживания?» показали, что преобладает отношение нейтральное (55 %) и положительное (21,3 %). Относятся положительно только к религиозным учреждениям своей веры 12,7 % опрошенных, отрицательно к строительству любых религиозных учреждений – 10,9 %.

В ходе опроса респондентам был задан ряд вопросов, позволяющий сформировать прогноз национальных конфликтов в Иркутской области. Межэтнические конфликты – это такой вид конфликтов, в которых противостояние проходит по линии этнической общности». При этом этническая принадлежность, этнические интересы становятся приоритетными. Они носят сложносоставной, комплексный характер, и отличаются накалом эмоций, проявлением иррациональных сторон личности человека (Онькова, 2017; Аманжолова, 2015). Главными причинами, из-за которых возникают межэтнические конфликты, являются: ошибки в ходе формирования национальной политики и ухудшения материального положения населения, что может привести к раздражительности и нетерпимости по отношению к другим народам (Сулягина, 2019). Для проведения эффективной профилактики и предотвращения разногласий на национально-этнической почве необходимо исследование и преобразование основных психологических детерминантов такого рода проблем, важнейшими из которых являются этнические установки и стереотипы (Тимашева, 2016).

По мнению 36,8 % опрошенных противоречий, конфликтов между приезжими других национальностей и местными жителями нет. Около четверти респондентов считает, что они есть (25,6 %). Остальные плохо осведомлены о наличии разногласий между приезжими других национальностей и местными жителями, выбрали вариант «затрудняюсь ответить» 37,7 % опрошенных жителей.

Не испытывают неприязнь к представителям каких-либо национальностей, проживающих в регионе, 73,2 % респондентов. 26 % ответили, что испытывают неприязнь. Следовательно, уровень толерантности населения довольно высокий.

Рис. 4. Оценка респондентами религиозной принадлежности человека как фактора общения
Fig. 4. Respondents' assessment of a person's religious affiliation as a factor of communication

Респонденты, ответившие, что испытывают неприязнь к представителям каких-либо национальностей, проживающих в регионе, объясняют это тем, что представители других национальностей «ведут себя оскорбительно по отношению к людям моей национальности» (12,1 %), не уважают наши обычаи и традиции (10,4 %), живут по иному укладу жизни, говорят на непонятном языке (9 %), скупают недвижимость и землю в регионе (8 %), способствуют развитию коррупции, стремятся все решать через своих родственников, земляков, друзей (7,6 %), ими совершается большинство преступлений (7,8 %). Только 2,4 % опрошенных жителей негативно оценивают людей другой национальности из-за того, что у них иная религия.

Ответы на вопрос «Каковы, на Ваш взгляд, причины межнациональной напряженности?» показали, что опрошенные жители Иркутской области считают главными причинами конкуренцию за рабочие места (41 %), несовместимые нормы и правила поведения (34,5 %), показное благосостояние представителей этнических групп (23,9 %), усиление криминогенной обстановки в этнических группах (23,5 %), вызывающие формы бытового повседневного поведения мигрантов (23,7 %). Респондентов беспокоит также конкуренция за землю (16,7 %), требование этнических групп предоставления особых прав и льгот (13,4 %), доминирование этнической группы в определенных сферах занятости (9,1 %). Менее всего респондентов беспокоит быстрый рост численности этнических групп (0,6 %) (рис. 5).

Вопрос «Между какими этническими группами, по Вашему мнению, конфликт наиболее вероятен в регионе Вашего проживания?» был открытым и опрошенные предложили довольно большое их количество. Наиболее вероятны, по мнению опрошенных, между: русскими и «кавказцами» (10,1 %), русскими и китайцами (9 %), русскими и таджиками (8,5 %), русскими и бурятами (7,5 %), русскими и узбеками (3,9 %).

Рис. 5. Причины межнациональной напряженности
Fig. 5. Reasons for interethnic tension

Рис. 6. Наиболее вероятные, по мнению респондентов, варианты конфликтов
Fig.6. In the respondents' opinion, the most likely, variants of conflicts

Ответы на вопрос о способах разрешения межнациональных конфликтов показали, что многие считают, что этим должны заниматься представители государственной власти. Вариант ответа «пусть этим занимается государство» выбрали 53,3 % опрошенных. Считают, что «люди должны сами искать пути межнационального согласия» – 39,2 %. 23 % респондентов считают важным проводить больше совместных праздников и других мероприятий. Опрошенным было предложено назвать и свои варианты ответа. Респонденты считают, что мигрантов нужно воспитывать, приучать соблюдать нормы (0,9 %). 0,7 % опрошенных считают важным регулирование в сфере трудовых отношений. Радикально настроены 3 % респондентов, они ответили, что мигрантов нужно выгнать.

Считают, что необходимо ограничить въезд представителей некоторых национальностей в их населенный пункт около половины опрошенных – 49,3 %, что не надо – 25,5 %. Затруднились с ответом на этот вопрос 25,3 %.

Анализ результатов опроса позволил сформировать следующие выводы. Большая часть опрошенных жителей Иркутской области не отмечает негативных тенденций в сфере межнациональных отношений. Основная часть считает, что в этой сфере ситуация за последние два года не изменилась. Доля граждан, положительно оценивающих состояние межнациональных отношений, составляет 64,9 % опрошенных. Главными источниками информации о межнациональных и межконфессиональных отношениях жители Приангарья называют Интернет и передачи центрального телевидения. Информации о деятельности органов власти Иркутской области по гармонизации межнациональных и межрелигиозных отношений у населения недостаточно. Оценка влияния трудовой миграции нейтральная или негативная. При этом опрошенные отмечают ряд важных проблем, возникающих в связи с их притоком, многих беспокоят возникающие сложности в сфере занятости. Межнациональную напряженность нельзя назвать высокой. Уровень толерантности – 73,2 %.

Отношение к межнациональным бракам, в основном, нейтральное или положительное, что свидетельствует об отсутствии серьезных проблем в сфере этнокультурных отношений. По результатам исследования уровень межрелигиозной напряженности в Иркутской области является невысоким. Религиозная принадлежность, в основном, не влияет на межличностные отношения.

В анкете был блок вопросов, посвященный прогнозу межнациональных конфликтов в регионе. Их анализ показал, что большая часть опрошенных не осведомлена о наличии межнациональных конфликтов. Главными причинами межнациональной напряженности респонденты называют конкуренцию за рабочие места, несовместимые нормы и правила поведения, показное благосостояние представителей этнических групп, усиление криминогенной обстановки в этнических группах, вызывающие формы бытового повседневного поведения мигрантов. Следует отметить, что респонденты называют китайцев среди наций, вызывающих антипатии, и прогнозируют рост конфликтов между ними и местным населением. И считают, что решать проблемы межнациональных отношений должны, в первую очередь, представители власти.

В ходе проведения фокус-групп в городах Нижнеудинск и Усть-Илимск участникам были заданы вопросы об их информированности о деятельности органов власти в сфере этноконфессиональных отношений, об этнокультурной политике в регионе, о миграционных процессах и их влиянии на этноконфессиональную ситуацию в Иркутской области, о межрелигиозной обстановке.

Исследование показало, что в городах Нижнеудинск и Усть-Илимск ситуация в сфере межнациональных отношений стабильная. Участники фокус-групп отметили деятельность местной власти, направленную на улучшение межнациональных отношений – поддержка национальных центров, национальных коллективов, проведение праздников. Местное телевидение уделяет внимание межнациональным отношениям (праздники, мероприятия), а вот в федеральных СМИ много негативной информации.

Участникам фокус-групп были заданы вопросы о самоидентификации с понятием «россиянин», «сибиряк». Анализ исследования показал, что слово «россиянин» вызывает гордость. Идентификация с понятием «сибиряк» позитивна, но расплывчата. Были названы главные качества сибиряка: работоспособность, выносливость, взаимовыручка. Самоидентификация, в первую очередь, с россиянами, потом с понятием «сибиряк» или национальностью.

Участники исследования отметили, что не сталкивались с дискриминацией по национальному признаку ни на бытовом уровне, ни со стороны органов власти и правоохранительных органов. Никто не слышал о притеснениях при трудоустройстве (исключение – незнание русского языка). Участников исследования из Нижнеудинска беспокоит притеснение местного населения китайцами. Им не нравится, что они строят гостиницы на Байкале и нарушают экологию.

Обсуждение проблем миграции показало, что жители Нижнеудинска обеспокоены оттоком молодёжи и тем, что приезжает много трудовых мигрантов других национальностей, есть опасения о возможных терактах, участники исследования также отметили, что работы по адаптации мигрантов в их муниципальных образованиях ведётся, но она должна быть более активная. Отношение к мигрантам из Украины позитивное, но участники фокус-группы из Усть-Илимска высказали недовольство, что они получают некоторые преференции, а это притесняет местное население. Было отмечено, что многие из них уехали назад.

Все участники фокус-групп считают, что проблем в сфере межрелигиозных отношений и ущемлений представителей определённых религий нет. Конфликты на межнациональной и межрелигиозной почве возможны, но пока гипотетически, реальных предпосылок нет. Жители Нижнеудинска предполагают, что могут развиваться конфликты между армянами и азербайджанцами, активизироваться исламские радикальные организации.

Анализ результатов проведения фокус-групп в Нижнеудинске и Усть-Илимске показал, что уровень межнациональной и межконфессиональной напряженности в обоих муниципалитетах невысокий. Деятельность муниципальной власти, направленная на укрепление межнациональных отношений, оценивается позитивно, но необходимо, чтобы она велась более системно. В Нижнеудинске существуют некоторые опасения, связанные, в первую очередь, с ожиданием роста численности мигрантов из стран Средней Азии. Участники фокус-групп не говорили о наличии прямых конфликтов с приезжими. Речь скорее идет о наличии страхов, тревож-

ности, обеспокоенности за будущее в ситуации роста количества мигрантов. Необходимо принятие мер, направленных на снижение общей напряженности, имеющейся у жителей, изменение настороженного отношения к представителям другой культуры, совершенствование механизмов регуляции на рынке труда и в социальной сфере.

Заключение

Таким образом, ситуацию в сфере межнациональных отношений в Иркутской области можно рассматривать как стабильную. Уровень межнациональной межрелигиозной напряженности невысокий. Информированность населения о деятельности органов власти в сфере гармонизации межнациональных отношений невысокая, СМИ должны более широко ее освещать. Жители региона считают, что представители органов государственной власти должны заниматься этими проблемами более активно.

Список литературы / References

Аманжолова Д.А. Из истории преодоления межэтнических конфликтов // Российские регионы: взгляд в будущее. 2015. № 1.
Amanzholova D.A. (2015) From the history of overcoming ethnic conflicts. *Rossiiskie regiony: vzglyad v budushchee = Russian regions: a look into the future.* No. 1. (In Russ.)

Сулягина Ю.О. Специфика межэтнических конфликтов в современной России: методологический подход // Материалы Афанасьевских чтений. 2019. № 1. С. 5–8.
Sulyagina Yu.O. (2019) Specificity of interethnic conflicts in modern Russia: a methodological approach. *Materialy Afanas'evskikh chtenii = Materials Athanasian readings.* No. 1. P. 5–8. (In Russ.)

Денисова Г.С. Стереотипы восприятия мигрантов жителями мегаполиса в контексте миграционной политики (на примере Ростова-на-Дону) // Вестник Поволжского института управления. 2019. Том 19. № 6. С. 87–94.
Denisova G.S. (2019) Stereotypes of perception of migrants by megalopolis residents in the context of migration policy (through the example of Rostov-on-Don). *Vestnik Povolzhskogo instituta upravleniya = Bulletin of Povolzhsky Institute of Management*. Vol. 19. No. 6. P. 87–94. (In Russ.)

Дробижева Л.М., Титова Т.А. Социально-культурный контекст межнациональных (межэтнических) отношений в Республике Татарстан // Информационно-аналитический бюллетень. 2019. № 1. С. 7–24.
Drobizheva L.M., Titova T.A. (2019) Sociocultural context of interethnic (interethnic) relations in the Republic of Tatarstan. *Informatsionno-analiticheskii byulleten'= Information and analytical bulletin.* No. 1. P. 7–24. (In Russ.)
Дробижева Л.М. Межнациональное согласие в общероссийском и региональном измерении. Социокультурный и религиозный контексты. М: ФНИСЦ РАН, 2018. 552 с.
Drobizheva L.M. (2018) Interethnic harmony in the all-Russian and regional dimensions. Sociocultural and religious contexts. Moscow: FNISTs RAN. 552 p. (In Russ.)

Лурье С.В. Межэтнические браки в современном российском национальном сценарии // Петербургская социология сегодня. 2018. № 10. С. 122–148.
Lur'e S.V. (2018) Interethnic marriages in the modern Russian national scenario. *Peterburgskaya sotsiologiya segodnya = St. Petersburg sociology today*. No. 10. P. 122–148. (In Russ.)

Музякова А.Л., Николаева М.С., Плотникова Е.В., Романов В.В. Восприятие трудовых мигрантов в Чувашской Республике: этнический аспект // Вестник Чувашского университета. 2019. № 4. С. 124–131.
Muzyakova A.L., Nikolaeva M.S., Plotnikova E.V., Romanov V.V. (2019) Perception of labor migrants in the Chuvash Republic: ethnic aspect. *Vestnik Chuvashskogo universiteta = Vestnik Chuvashskogo Universiteta*. No. 4. P. 124–131. (In Russ.)
Мурашёва С.В. Миграционные противоречия и конфликты в контексте национальной безопасности // Вестник Прикамского социального института. 2017. № 2. С. 136–142.

Murasheva S.V. (2017) Migration contradictions and conflicts in the context of national security. *Vestnik Prikamskogo sotsial'nogo institute = Bulletin of Prikamsky social institute*. No. 2. P. 136–142. (In Russ.)

Хайруллина Н.Г. Поведенческие установки тюменцев в Межнациональных отношениях // Вестник Российского университета дружбы народов. 2014. № 2. С. 128–134.
Khairullina N.G. (2014) Behavioral attitudes of Tyumen residents in interethnic relations. *Vestnik Possiiskogo universiteta druzhby narodov = RUDN Journal of Russian History*. No. 2. P. 128–134. (In Russ.)

Целищев Н.Н., Киприянова М.А.©Этнические (национальные) отношения: актуальные проблемы теории и практики **//** Вестник Пермского национального исследовательского политехнического университета. 2020. № 1. С. 126–135.
Tselishchev N.N., Kipriyanova M.A. (2020) Ethnic (national) relations: actual problems of theory and practice. *Vestnik Permskogo natsional'nogo issledovatel'skogo politekhnicheskogo universiteta = Perm national research polytechnic university bulletin.* No. 1. P. 126–135. (In Russ.)

Онькова А.В. Теоретическое обоснование межэтнических конфликтов // Проблемы современной науки и образования. 2017. № 4. С. 113–115.
On'kova A.V. (2017) Theoretical substantiation of interethnic conflicts. *Problemy sovremennoi nauki i obrazovaniya = Problems of Modern Science and Education*. No. 4. P. 113–115. (In Russ.)

Тимашева В.Т., Бажан В.Г. Этнические стереотипы и установки как психологические детерминанты национально-этнических конфликтов // Вестник Волгоградского государственного университета. 2016. № 3. С. 38–45.
Timasheva V.T., Bazhan V.G. (2016) Ethnic stereotypes and attitudes as psychological determinants of national-ethnic conflicts. *Vestnik Volgogradskogo gosudarstvennogo universiteta = Science journal of Volgograd State University*. No.3. P. 38–45. (In Russ.)

Тощенко Ж.Т. Этнократия: история и современность. Социологические очерки. М.: Росспэн, 2003. 432 с.
Toshchenko Zh.T. (2003) Ethnocracy: history and modernity. Sociological essays. Moscow: Rosspen. 432 p. (In Russ.)

Хайруллин Р.М. Коммуникация представителей различных религий: опыт социологического исследования вопросов толерантности // Коммуникология. 2017. Том 5. № 5. С. 106–115.
Khairullin R.M. (2017) Communication of representatives of different religions: the experience of sociological research on the issues of tolerance. *Kommunikologiya = Communicology*. Vol. 5. No. 5. P. 106–115. (In Russ.)

Шабыков В.И. Межэтнические и межконфессиональные браки в восприятии современного горожанина в Республике Марий Эл // Социодинамика. 2018. № 2. С. 23–29.
Shabykov V.I. (2018) Interethnic and interfaith marriages in a contemporary urban resident's perception in the Republic of Mari El. *Sotsiodinamika = Sociodynamics*. No. 2. P. 23–29. (In Russ.)

Шарков Ф.И. Факторы гармонизации этноконфессиональных коммуникаций в современной России // Ислам в современном мире. 2016. Том 12. № 4. С. 171–182.
Sharkov F.I. (2016) Factors of harmonization of ethno-confessional communications in modern Russia. *Islam v sovremennom mire = Islam in the modern world*.Vol. 12. No. 4. P. 171–182. (In Russ.)

Сведения об авторах

Гузик Мария Васильевна, кандидат исторических наук, доцент кафедры социологии и психологии, Иркутский национальный исследовательский технический университет, 664074, Иркутск, ул. Лермонтова, 83, Россия,
✉ e-mail: maria229@yandex.ru

Сидорова Наталья Васильевна, кандидат социологических наук, доцент кафедры социологии и психологии, Иркутский национальный исследовательский технический университет, 664074, Иркутск, ул. Лермонтова, 83, Россия,
e-mail: s509771@yandex.ru

Information about the authors

Natalia V. Sidorova, Cand. Sci. (Sociology), Associate Professor, Sociology and Psychology Department, Irkutsk National Research Technical University, 83 Lermontov Street, Irkutsk, 664074, Russia,
e-mail: s509771@yandex.ru

Marina V. Guzik, Cand. Sci. (Historical Sciences), Associate Professor of Sociology and Psychology Department, Irkutsk National Research Technical University, 83 Lermontov Street, Irkutsk, 664074, Russia,
✉ e-mail: maria229@yandex.ru

Заявленный вклад авторов

Авторы сделали эквивалентный вклад в подготовку публикации.

Contribution of the authors

The authors contributed equally to this article.

Конфликт интересов

Все авторы заявляют об отсутствии конфликта интересов.

Conflict of interest

The authors declare no conflicts of interest.

Все авторы прочитали и одобрили окончательный вариант рукописи.

The authors have read and approved the final version of this manuscript.

Информация о статье

Статья поступила в редакцию 15.09.2020; одобрена после рецензирования 29.10.2020; принята к публикации 01.11.2020.

Information about the article

The article was submitted 15.09.2020; approved after reviewing 29.10.2020; accepted for publication 01.11.2020.

Оригинальная статья / Original article
УДК 316.7

Образ Кубы в советском и американском кинематографе периода холодной войны

© Л.Л. Клещенко
Санкт-Петербургский государственный университет, г. Санкт-Петербург, Россия

Аннотация: В статье приводятся результаты анализа видеообразов Кубы в советском и американском кинематографе периода холодной войны. Страна после революции 1953–1959 гг. приобретает для США и СССР как стратегическое, так и символическое значение, чем обусловлен повышенный интерес к кубинской тематике в массовой культуре в целом и в кинематографе, в частности. Материалами для исследования послужили советские и американские художественные фильмы, снятые в период 1945–1991 гг., использовалась сплошная выборка. Цель работы – анализ особенностей репрезентации Кубы в советском и американском кинематографе времен холодной войны. Исследование показало, что образы острова свободы включаются в формирование образа врага посредством объективации этой страны, изображения ее в качестве арены противоборства двух сверхдержав. А также выполняют схожие функции: они привлекаются, чтобы показать моральное превосходство того или иного общественного устройства. Вместе с тем изображения жизни острова в американском кинематографе отличаются большим разнообразием, что объясняется плюрализмом данной культуры. Конструируемые в советском кинематографе образы Кубы, напротив, характеризуются упрощенным, стереотипным видением, обусловленным как наличием доминирующей идеологии, так и отсутствием длительной истории межкультурной коммуникации. Понятия «Куба» и «кубинец» – значимые и для советской, и для американской культуры. В то же время советский кинематограф нередко подчеркивает сходство положения русского и кубинского человека. В американском акцент сделан на превосходстве американцев.

Ключевые слова: Куба, образ врага, холодная война, кинематограф, советский кинематограф, американский кинематограф, российско-американские отношения

Благодарности: Исследование выполнено при поддержке Российского научного фонда, грант 18-18-00233 «Кинообразы советского и американского врагов в символической политике холодной войны: компаративный анализ».

Для цитирования: Клещенко Л.Л. Образ Кубы в советском и американском кинематографе периода холодной войны // *Социальная компетентность*. 2020. Т. 5. № 4. С. 533–540.

The image of Cuba in Soviet and American Cold War cinema

© Liudmila L. Kleshchenko
Saint Petersburg State University, Saint Petersburg, Russia

Abstract: The article presents the results of the analysis of video images of Cuba in Soviet and American cinema during the Cold War. After the revolution of 1953-1959, Cuba acquired not only strategic but also symbolic significance for the United States and the USSR, which led to increased interest in the Cuban theme in popular culture in general and cinema in particular. The materials for the study were Soviet and American feature films made in the period 1945-1991. The study employed continuous sampling method. This work aims to analyze the peculiarities of Cuba's representation in Soviet and American Cold War cinema. The study showed that images of Cuba in Soviet and American cinema are engaged in the creation of the enemy image by objectifying Cuba, depicting it as an arena of confrontation between two superpowers. Images of Cuba in American and Soviet cinema perform similar functions: they are attracted to show the moral superiority of a particular social structure. However, the images of Cuba in American cinema are very diverse, which is due to the pluralism of the American culture of the period under review. The images of Cuba constructed in Soviet cinema are characterized by a simplified, stereotypical vision, due to both the presence of a dominant ideology and the lack of a long history of intercultural communication. The notions “Cuba” and “the Cuban” are meaningful for both Soviet and American culture. Whereas the Soviet cinema often emphasizes the similarity of the position of a Soviet and Cuban person, American one emphasizes the superiority of Americans over Cubans.

Keywords: Cuba, enemy image, Cold War, cinema, Soviet cinema, American cinema, Russian-American relationship

Acknowledgments: This article is financially supported by the Russian Science Foundation, grant 18–18–00233 “Cinematographic Images of the Soviet and American Enemies in the Symbolic Politics of the Cold War: Comparative Analysis”.

For citation: Kleshchenko L.L. (2020) The image of Cuba in Soviet and American Cold War cinema. *Sotsial'naya kompetentnost' = Social Competence.* Vol. 5. No. 4. P. 533–540. (In Russ.)

Введение

В период холодной войны кинематограф играл важную роль в противостоянии двух сверхдержав – США и СССР. В информационно-идеологическое противоборство двух миров, капиталистического и социалистического, вовлекались третьи страны, в их числе Куба, место и роль которой трудно переоценить. Находясь в непосредственной близости от США, она после революции 1953–1959 гг. оказывается в изоляции от Соединенных Штатов Америки и развивает сотрудничество с Советским Союзом, что нашло отражение в массовой культуре. События холодной войны становятся предметом рефлексии многих известных кинорежиссеров. Создаваемые ими интерпретации политических событий оказывают воздействие на широкую аудиторию, что обуславливает актуальность изучения кинообразов как механизма формирования общественного мнения. Кроме того, необходимо отметить, что текущее состояние российско-американских отношений характеризуется некоторыми исследователями как новая холодная война (Sakwa, 2008), что актуализирует научное осмысление информационного противоборства и вовлечения в него третьих стран в предшествующий период, 1945–1991 гг.

Проблеме кинообразов холодной войны посвящен ряд статей как отечественных, так и зарубежных исследователей. Так, образ врага в советском и американском кинематографе рассматривается в работах таких авторов как А.И. Кубышкин (Кубышкин, 2019), О.В. Рябов (Рябов, 2011; Riabov, 2020), Т.Б. Рябова, Е.В. Панкратова (Рябова, Панкратова, 2019), С.И. Белов (Белов, 2018), К.А. Юдин (Юдин, 2019), А.Г. Колесникова (Колесникова, 2009), А.В. Федоров (Федоров, 2015) Существуют и работы, анализирующие советского и финского врага (Сенявская, 2005). Механизмам конструирования образа врага посвящены труды Х. Ванхала (Vanhala, 2011), А.С. Орловой (Орлова, 2017), О.С. Давыдовой (Давыдова, 2019). В то же время Кубе в кинематографе посвящено небольшое число исследований (Ярулина, 2012; Беляева, 2016), что обуславливает новизну настоящей работы, целью которой является выявление особенностей репрезентации острова свободы в советском и американском кинематографе времен холодной войны.

Методы

Материалами для исследования послужили советские и американские художественные фильмы, снятые в период 1945–1991 гг., использовалась сплошная выборка. Метод исследования – анализ видеообразов.

Результаты

Едва ли найдется латиноамериканская страна, которой уделено так много внимания как Куба. В американском кинематографе эта страна может быть как локацией, так и центральной линией повествования. Американский кинематограф до холодной войны и в первые ее годы изображает Кубу в качестве романтического места, привлекающего авантюристов, где для американцев есть много и возможностей, и соблазнов. Непременным атрибутом фильмов о дореволюционной Кубе были гангстеры, контрабандисты, попрошайки, проститутки. То есть, страна предстает своего рода «задним двором» США. Такой мы видим Кубу в фильмах 1940–1950-х годов, в которых местом действия полностью или частично является Гавана: «Афера в Гаване» (1957 г., Ласло Бенедек), «До края земли» (1948 г., Роберт Стивенсон), «Девушка без паспорта» (1950 г., Джозеф Льюис), и в более поздних картинах, наиболее известная из которых – «Крестный отец-2» (1974 г., Френсис Форд Коппола).

Произошедшая на Кубе революция вызвала в американском обществе противоречивые реакции. В среде левых интеллектуалов она встретила определенную поддержку (Ярулина, 2015. С. 94). Прокубинские настроения затронули и кинематографистов. Фильм «Кубинские мятежницы», вышедший в 1959 году, стал последним для звезды эпохи Золотого века Голливуда Эррола Флинна. Будучи горячим симпатизантом Кубинской революции и лично Фиделя Кастро, Флинн не

только снялся в одной из ролей, но и написал сценарий к этому фильму. В центре повествования история двух девушек из США, отправляющихся на Кубу в поисках своего друга, бывшего одним из многих американцев, поддерживающих Кастро. Значительное число экранного времени 68-минутной ленты посвящено зарисовкам из жизни партизанского лагеря на территории Кубы, где тренировки по минно-взрывному делу перемежаются пением народных песен у костра и диалогами о нелегком быте женщин в условиях партизанской войны в джунглях. Эррол Флинн играет самого себя, актера, который по заданию информационного агентства совершает визит на Кубу для создания репортажа о текущей ситуации. Закадровый комментарий служит проводником для зрителя, инструментом экспозиции, но не дает практически никакой информации о причинах конфликта, мировоззрении и политических позициях противника. Художественные качества этого фильма довольно скромны и без подробного исследования сложно сказать, какова была истинная мотивация его создателей – использовать Кубинскую революцию как экзотический фон для непритязательного боевика, либо же авторами двигало искреннее желание пролить свет для американской аудитории на происходящие в стране события. Тем не менее, отдельные аспекты фильма делают его интересным с исторической точки зрения. Покровительство со стороны Кастро позволило создателям получить доступ не только к архивным киноматериалам, но и к непосредственным участникам событий. На съемках были задействованы действующие члены ополчения, а кубинской армия удостоилась специальной благодарности в начальных титрах ленты. Одновременно Флинн подчеркивает нейтрально-положительную роль США в конфликте, благоразумно умалчивая об официальной позиции. В фильме регулярно подчеркивается, что из США на Кубу идет поток не только добровольцев и валюты, но также легкого оружия, средств связи и медикаментов. В финале ленты Эррол Флинн, ломая «четвертую стену», напрямую обращается к зрителю. Он отмечает, что победа Кастро – это лишь один из элементов революционной борьбы против диктатуры, охвативший страны Латинской Америки. События на Кубе, по мнению Флинна, – это лишь одно из звеньев цепочки предстоящих народных революций, по результатам которых все большее число людей обретут политические права и свободы.

По мере развития Кубинской революции от национально-освободительной к социалистической и эскалации межблокового противостояния, в американском кинематографе появляются новые способы репрезентации образа Кубы: прокубинские настроения сменяются контрреволюционными. Куба как объект, арена противоборства СССР и США, а также главный трофей в этой борьбе представлена в фильме «Топаз» 1969 г., режиссер А. Хичкок (экранизация одноименного романа Л. Уриса). Картина посвящена событиям накануне Карибского кризиса. Образ социалистической Кубы в фильме амбивалентен: с одной стороны, это по-прежнему райский уголок, что подчеркивает внимание режиссера к красоте пейзажей. С другой, создатели не обходят стороной приметы времени, ассоциируемые с социалистическим обществом: слежки, аресты, допросы, выдворения из страны, дефицит товаров.

Примечательно, что герои-кубинцы в фильме почти все ненавидят Америку. Они принципиальны, решительны, неподкупны (кроме выходцев из старого режима), хоть и находятся в плену ложного сознания. Подлинным источником латентной угрозы и врагом являются русские, для создания такого образа используются кинематографические приемы, как длинные кадры, драматичные крупные планы, тревожная музыка. Именно советская экспансия несет угрозу миру и безопасности всего человечества, а Куба – жертва агрессивной внешней политики СССР.

Фильм иллюстрирует интересную особенность репрезентации Кубы в американском кинематографе: часто освободительную борьбу кубинцев в американских фильмах возглавляет женщина, что символизирует ее безнадежность. Помимо «Топаза», женщина на передовой политической борьбы на Кубе представлена в фильме «Корабль Дураков» (1965 г., Стэнли Крамер), а также в историческом фильме «Сантьяго» (1956 г., Гордон Ду-

глас) о борьбе с испанскими колониалистами. Эта лента примечательна и тем, как гиперболизирована роль американцев в борьбе Кубы за независимость. Операция кубинцев по доставке оружия к театру военных действий оказалась удачной исключительно благодаря усилиям двух американских авантюристов, по воле случая оказавшихся на острове.

К 1980-м гг. в США появляются и фильмы, в которых Куба олицетворяет врага, наряду с Советским Союзом: «Красный рассвет», 1984 г., Джон Милиус; «Убить Фиделя», 1980 г., Чак Уоркмэн. В начале картины «Красный рассвет» образы врагов не дифференцированы – кубинцы, русские, никарагуанцы в равной мере воплощают жестокость, беспощадность, нецивилизованность. По мере развития повествования, именно кубинец оказывается более проницательным врагом, позже он начинает сомневаться в правильности выбранного курса и становится ренегатом. Другой фильм, одной из сюжетных линий которого является конструирование образа кубинского врага – «Убить Фиделя» (Cuba crossing). Картина затрагивает такую проблему, как покушения на Кастро и роль ЦРУ в них, при этом данная лента претендует на историческую достоверность. Врагом в фильме является сам Кастро, названный «безумным коммунистом» («Убить Фиделя», 1980 г.) Кроме того, внутренние враги – преступное сообщество. ЦРУ решает не идти на прямой конфликт с внешним и внутренним врагом, а создать иллюзию сотрудничества, руководствуясь принципом: «Держи друзей близко, а врагов еще ближе».

Наконец, отдельного упоминания заслуживают картины о руководителях кубинской революции. Так, например, в фильме «Че» (1969 г., Ричард Флейшер), продемонстрирована эволюция персонажа от врача-астматика к лидеру повстанцев, а затем одному из руководителей государства, легко отправляющему людей на смерть. Фильм нельзя назвать пропагандистским, он претендует на объективность в репрезентации Кубы, делается попытка представить всю палитру мнений о произошедшей революции. В негативном ключе показан и режим Ф. Батисты, что легитимирует борьбу против него. Герои картины многогранны, они показаны как реальные люди, со своими достоинствами и недостатками, воздается должное их положительным качествам: «Вся пропагандистская машина Батисты в подметки не годилась Фиделю, который еще студентом победил на латиноамериканском конкурсе ораторов» («Че», 1969 г.). По мере развития сюжета у зрителя неизбежно пропадает всякая возможная симпатия к герою, который противоречит своим же идеям, организует грабежи беднейших крестьян, одинаково жесток и к своим, и к чужим, на критику реагирует агрессией. Мессианская идея партизан не находит поддержки в сельской Боливии. Вместо навешивания ярлыков и клеймения врагов, часто встречающегося в фильмах времен холодной войны, сюжет постепенно подводит зрителя к идее об антигуманном характере вооруженной борьбы.

Кроме того, необходимо отметить и фильмы, деконструирующие образ кубинского врага («Бананы», 1971 г., Вуди Аллен). Куба не упоминается в фильме напрямую, местом действия становится Сан-Маркос, собирательный образ банановой республики. В то же время главный герой, по воле случая возглавивший в этой стране революцию, своим обликом ассоциативно отсылает к Фиделю. В картине высмеивается роль ЦРУ в вооруженных конфликтах, произвольный характер разделения на друзей и врагов в политике, а также стереотипы американцев о Латинской Америке.

Образ Кубы был переосмыслен в американском кинематографе в период окончания холодной войны. Фильм «Гавана» (1990 г., Сидни Поллак) в завязке ретранслирует нарратив о Кубе как заднем дворе: «Здесь не то что в штатах – люди многое себя позволяют…думаю, из-за климата» («Гавана», 1990). Протагонист – «простой парень», далекий от политики, по мере развития сюжета картины содействует повстанцам, спасая жизнь одному из их лидеров. В фильме подчеркнуты такие черты дореволюционной Кубы, как нищета, неравенство, коррупция, бесправие. Среди прочего, один из лейтмотивов картины – превосходство американцев над кубинцами: последние самостоятельно не могли создать ни блага цивилизации, ни государ-

ственность. Превосходство проявляется и в том, как легко герой обманывает режим, чтобы спасти свою возлюбленную, и в том, как он обыгрывает кубинцев в карты.

Таким образом, можно заключить, что в американском кинематографе Куба предстает в образах врага, жертвы, а также заднего двора. Имеют место и ленты, героизирующие остров свободы. Наиболее важные для американского кинематографа события кубинской истории – революция, операция в бухте Кочинос и Карибский кризис. Интерес американского кинематографа не исчерпывается периодом холодной войны – можно отметить большое количество фильмов об острове, снятых до нее, а также после. В настоящее время Куба также находится в центре внимания американских кинематографистов – появляются все новые ретроспективы о событиях времен холодной войны (Че Гевара, 2005 г., Джош Эванс; «Потерянный город», 2005 г., Энди Гарсиа; «13 дней», 2000, Роджер Дональдсон; «Пока не наступит ночь», 2000 г., Джулиан Шнабель), а также фильм, снятый американцами на Кубе – («Запретная Куба» 2016 г., Арт Джонс).

Для советской культуры, и в том числе кинематографа, эта страна приобретает особое значение лишь после революции и установления социалистического правительства на острове. Успехи революционного движения и породившие его причины нашли отражение в фильме совместного производства СССР и Кубы «Я – Куба» (1964 г., Михаил Калатозов), где предреволюционная страна показана через призму классового конфликта: лоск, богатство и праздность белых и их приспешников противопоставляются нищете и тяжелому быту кубинцев. Американцы в фильме олицетворяют лишь негативные качества: вульгарность, безнравственность, корысть: «на Кубе все прилично, были бы доллары» («Я – Куба» 1964 г.). И если американцы по отношению к Кубе являются внешними врагами и эксплуататорами, то национальная элита, изобличаемая в последних трех новеллах – это враг внутренний, руками которого совершается жестокость, несправедливость, угнетение кубинского народа (ради интересов американцев и американских компаний). По мере продвижения к финалу враг обезличивается, трансформируется в абстрактную неумолимую безжалостную силу (бомбы, сброшенные на мирную семью), благодаря которым крестьянин решает примкнуть к партизанам. Нравственное превосходство над внутренним врагом демонстрируется в фильме моральной дилеммой героя, неспособного убить своего противника.

Стереотипные представления о внутреннем враге транслирует и фильм «Кубинская новелла» (1962 г., Сергей Колосов) о противостоянии старого и нового порядка, старого и нового человека на примере администрации национализированного банка. Происходит символическая победа над старым порядком: инициация героя, после которой символическая победа переходит в реальную. Фильм заканчивается победой «нового человека»: советский кинематограф помогает понять герою необходимость перейти на сторону революции. Примечательно, что в этом фильме, как и в «Я – Куба», у Гаваны женский (закадровый) голос.

Куба становится местом действия нескольких советских детских фильмов: «Черная чайка» (1962 г., Григорий Колтунов), «Компаньерос» (1962 г., Михаил Терещенко, первая новелла), «Часы капитана Энрико» (1967 г., Янис Стрейч, Эрик Лацис). Эти ленты формируют миф о бесстрашном кубинском герое, готовом пожертвовать собой ради победы революции, сражавшемся до конца, несмотря на все трудности и превосходящие силы противника. Гипертрофированные черты кубинского моряка в рассказе мальчика одноклассникам: «Борода черная большая, во! Вооружен до зубов, настоящий герой!» («Часы капитана Энрико», 1967 г.) подчеркивают инаковость кубинца по отношению к человеку советскому. Герои-революционеры настолько притягательны, что дети бегут в порт, узнав о прибытии кубинского корабля. Аналогично, в фильме «Компаньерос» (1962 г.) о дружбе народов ребята пытаются попасть на Кубу, спрятавшись в ящике с грузами на корабле. Во время поездки они спят и видят сны о Кубе: райском уголке, где дети могут стать героями наравне со взрослыми.

Образ американского врага наиболее ре-

льефно показан в фильме «Черная чайка». Куба в фильме – особый мир, где, несмотря на любые невзгоды, люди поют и танцуют, восхваляя революцию. Образ внутреннего врага деперсонализирован: неизвестный убивает в горах женщин и детей. При этом герои хорошо понимают, что большую угрозу представляет внешний враг, что выражается в формуле: «Куба – да, янки – нет». В фильме представлено два начала – новая революционная Куба, которую олицетворяют дети, и старая – дед Черная чайка. Ему чужды идеалы революции, он готов бороться и стоять насмерть только за свое имущество. Однако, старая и новая Куба едины в одном – ненависти к американцам. «Он что, янки? Это он высылает самолеты поджигать урожай и дома. Это он посылает оружие, чтобы наши люди убивали друг друга…убей нас обоих. Дальше шхуну не поведем!» («Черная чайка», 1962 г.), – говорит герой, отказываясь сотрудничать с врагом.

Советские фильмы о Кубе не столь многочисленны как американские, что обусловлено тем, что Советский Союз не имел долгой и насыщенной истории отношений с этим островом. По данной причине и представления о Кубе и ее революции, которые нашли отражение в кинематографе, характеризуются упрощенным, стереотипным видением. Куба рассматривается только как братская страна и жертва американского империализма.

В целом, существуют определенные черты сходства в репрезентации Кубы в ряде произведений американского и советского кинематографа: они использует схожие способы демонизации образа врага, как то виктимизация Кубы и/или женских персонажей-кубинок, объективация, а также феминизация. Образы Кубы в американском и советском кинематографе выполняют схожие функции: они привлекаются, чтобы показать моральное превосходство социалистического строя в советском кинематографе, и, соответственно, чтобы показать антигуманный характер СССР и его внешней политики в американском. Вместе с тем образы Кубы в американском кинематографе отличаются большим разнообразием, что обусловлено плюрализмом данной культуры рассмотренного периода. Куба и кубинец – значимый другой и для советского, и для американского народа; в то же время советский кинематограф нередко отмечает сходство социально-экономической ситуации и положения человека советского и кубинского. В американском кино, напротив, подчеркивается различия кубинцев и американцев, и превосходство американцев над кубинцами.

Заключение

В связи с тем, что кинофильмы, снятые после окончания времен холодной войны, оказались за рамками настоящего исследования, представляет интерес продолжение исследования на современном материале, что позволит выявить отличия в репрезентации Кубы в советском и американском кинематографе в период после окончания межблокового противостояния.

Список литературы / References

Белов С.И. Образ врага в советской политике памяти периода «Холодной войны» (на примере позиционирования США в кинематографе СССР) // Научные горизонты. 2018. № 10 (14). С. 38–52.

Belov S.I. (2018) The enemy image in the Soviet policy of the memory of the Cold War period (on the example of the USA positioning in the cinematography of the USSR). *Nauchnye gorizonty = Scientific horizons*. No. 10 (14). P. 38–52. (In Russ.)

Беляева А.В. Трансформация образа Кубы в американском кинематографе // Диалоги о культуре и искусстве: материалы VI Всероссийской научно-практической конференции с международным участием (Пермь, 26–27 октября 2016 г.). Пермь: Изд-во Пермский государственный институт культуры, 2016. С. 321–326.

Belyaeva A.V. (2016) Transformation of the image of Cuba in American cinema. *Dialogi o kul'ture i iskusstve: materialy VI Vserossiiskoi nauchno-prakticheskoi konferentsii s mezhdunarodnym uchastiem (Perm', 26–27 oktyabrya 2016 g.) = Dialogues about culture and art: proceedings of VIII All-Russian scientific-practical*

conference with international participation (Perm, October 26-27, 2016). Perm: Perm State Institute of Culture. P. 321–326. (In Russ.)

Давыдова О.С. Иллюзорная идеология: как неигровое кино США превратилось в орудие Холодной войны // Terra Aestheticae. 2019. № 1 (3). С. 82–105.
Davydova O.S. (2019) Illusory ideology: how the non-fiction movie of the USA turned into a tool of the Cold War. *Terra Aestheticae = Terra Aestheticae*. No. 1 (3). P. 82–105. (In Russ.)

Колесникова А.Г. Формирование и эволюция образа врага периода холодной войны в советском кинематографе (середина 1950-х–середина 1980-х гг.). М.: Изд-во Российский государственный гуманитарный университет (РГГУ), 2009.
Kolesnikova A.G. (2009) Formation and evolution of enemy image during the cold war in the Soviet cinema (mid-1950s – mid-1980s). Moscow: Russian State University for the Humanities (RGGU). (In Russ.)

Кубышкин А.И. Сакральные жертвы холодной войны: дети как субъект/объект идеологической конфронтации и политической пропаганды. Санкт-Петербург: Изд-во Санкт-Петербургский государственный университет, 2019. С. 21–23.
Kubyshkin A.I. (2019) Sacred victims of the cold war: children as a subject / object of ideological confrontation and political propaganda. Saint Petersburg: Saint Petersburg State University. P. 21–23. (In Russ.)

Орлова А.С. Образ «внутреннего врага» в киноискусстве 1941–1945 гг. как отражение идеологической политики советского государства (на материале художественных фильмов о Великой Отечественной войне) // Вестник Костромского государственного университета. 2017. Т. 23. № 3. С. 64–68.
Orlova A.S. (2017) The image of " the enemy from within " in filmmaking of 1941–1945 as a reflection of the ideological policy of the Soviet state (based on feature films about the Great Patriotic War). *Vestnik Kostromskogo gosudarstvennogo universiteta = Vestnik of Kostroma State University*. Vol. 23. No. 3. P. 64–68. (In Russ.)

Рябов О.В. «Советский враг» в американском кинематографе холодной войны: гендерное измерение // Женщина в российском обществе. 2011. № 2 (59). С. 20–30.
Ryabov O.V. (2011) “Soviet Enemy” in American cinema of the cold war: gender dimension. *Zhenshchina v rossiiskom obshchestve = Women in Russian society*. No. 2 (59). P. 20–30. (In Russ.)

Рябова Т.Б., Панкратова Е.В. «Cold warriors» Глазами современных россиян: рецепция кинообразов маскулинности американских военных периода [олодной войны // Женщина в российском обществе. 2019. № 4. С. 29–40.
Ryabova T.B., Pankratova E.V. (2019) "Cold warriors" in the eyes of contemporary Russians: today’s reception of Cold War cinematic images of U.S. militaries’ masculinity. *Zhenshchina v rossiiskom obshchestve = Woman in Russian society*. No. 4. P. 29–40. (In Russ.)

Сенявская Е.С. Русские и финны глазами друг друга: «образ врага» в кинематографе о второй мировой войне // Вестник Российского университета дружбы народов. 2005. № 4. С. 14–19.
Senyavskaya E.S. (2005) Russians and Finns as viewed by each other: "the enemy image» in the cinema about the Second World War. *Vestnik Rossiiskogo Universiteta Druzhby Narodov = RUDN Journal of Russian History*. No. 4. P. 14–19. (In Russ.)

Федоров А.В. Трансформации образа России на западном экране: от эпохи идеологической конфронтации (1946–1991) до современного этапа (1992–2015). М.: Изд-во МОО «Информация для всех», 2015. 221 с.
Fedorov A.V. (2015) Transformation of the image of Russia on the western screen: from the era of ideological confrontation (1946–1991) to the contemporary stage (1992–2015). Moscow: MOO “Informatsiya dlya vsekh”. 221 p. (In Russ.)

Юдин К.А. «Образ врага» и атмосфере «Холодного противостояния» в зарубежном кинематографе 1960–1970-х гг. // Диалог со временем. 2019. № 67. С. 178–194.
Yudin K.A. (2019) “The enemy image” and the atmosphere of “Cold Confrontation” in foreign

cinematography of the 1960s – 1970s. *Dialog so vremenem = Dialogue with Time*. No. 67. P. 178–194. (In Russ.)

Ярулина Д.Р. Образ Кубы в художественной культуре и СМИ России и США // Латинская Америка. 2012. № 1. С. 90–97.
Yarulina D.R. (2012) The image of Cuba in the artistic culture and media of Russia and the United States. *Latinskaya Amerika = Latin America*. No.1. P. 90–97. (In Russ.)

Ярулина Д.Р. Куба в советском/российском и американском художественном и масс-медийном дискурсе второй половины XX века: компаративный анализ. М.: Изд-во Московский государственный институт международных отношений, 2015. 212 с.
Yarulina D.R. (2015) Cuba in the Soviet / Russian and American fiction and mass media discourse of the second half of the 20th century: a comparative analysis. Moscow: Moscow State Institute of International Relations. 212 p. (In Russ.)

Riabov O. The Red Machine: The Dehumanization of the Communist Enemy in American Cold War Cinema. In Quaestio Rossica. 2020. Vol. 8. No. 2. P. 536–550.
Riabov O. (2020) The Red Machine: The Dehumanization of the Communist Enemy in American Cold War Cinema. In Quaestio Rossica. Vol. 8. No. 2. P. 536–550.

Sakwa R. “New Cold War” or twenty years’ crisis? Russia and international politics. International Affairs 84 (2). 2008. P. 241–267.
Sakwa R. (2008) “New Cold War” or twenty years’ crisis? Russia and international politics. International Affairs 84 (2). P. 241–267.

Vanhala H. The Depiction of Terrorists in Blockbuster Hollywood Films, 1980–2001. McFarland & Company, Inc., Publishers, Jefferson, North Carolina, and London. 2011. 365 p.
Vanhala H. (2011) The Depiction of Terrorists in Blockbuster Hollywood Films, 1980–2001. McFarland & Company, Inc., Publishers, Jefferson, North Carolina, and London. 365 p.

Сведения об авторе

Клещенко Людмила Леонидовна, кандидат политических наук, исполнитель по гранту, Санкт-Петербургский государственный университет, 199034, Санкт-Петербург, Университетская набережная, 7–9, Россия,
✉ e-mail: ludmila.popova2011@yandex.ru

Information about the author

Liudmila L. Kleshchenko, Cand. Sci. (Political Science), grant contractor, Saint Petersburg State University, 7–9, Universitetskaya Naberezhnaya, Saint Petersburg, 199034, Russia,
✉ e-mail: ludmila.popova2011@yandex.ru

Заявленный вклад автора

Автор выполнила исследовательскую работу, на основании полученных результатов провела обобщение, подготовила рукопись к печати, имеет на статью авторские права и несет полную ответственность за ее оригинальность.

Contribution of the authors

The authors has conducted research, summarized the results, prepared the manuscript forpublication, he owns the copyright in this article and bears responsibility for its originality.

Конфликт интересов

Автор заявляет об отсутствии конфликта интересов.

Автор прочитал и одобрил окончательный вариант рукописи.

Conflict of interests

The authors declare no conflicts of interests.

The author has read and approved the final version of the manuscript.

Информация о статье

Статья поступила в редакцию 10.10.2020; одобрена после рецензирования 03.11.2020; принята к публикации 09.11.2020.

Information about the article

The article was submitted 10.10.2020; approved after reviewing 03.11.2020; accepted for publication 09.11.2020.

Оригинальная статья / Original article
УДК 316.622

Поведенческие практики индивидов в условиях пандемии

© В.В. Кривошеев
Балтийский федеральный университет им. И. Канта, г. Калининград, Россия

Аннотация: В статье раскрываются основные аспекты функционирования социальных институтов в российском обществе в условиях пандемии COVID-19. При этом автор исходит из того, что предложенный анализ является сугубо предварительным, поскольку многие моменты, связанные с деятельностью органов власти и управления, работой предприятий и организаций всех отраслей экономики, еще невозможно в полной мере оценить, так как эпидемия продолжается. Тем не менее отмечено, что пандемия позволила по-новому организовать работу учебных заведений, в том числе перейти на дистанционное обучение. При этом, наряду с несомненными достоинствами, такое обучение привнесло и немало проблем. В статье подчеркивается, что это касается, например, нарушения обычного порядка школьной социализации. Автор считает возможным и необходимым обратить внимание на те меры, которые предлагается предпринять для снижения заболеваемости опасной инфекцией, на распространение числа заражений. Выделяются четыре категории индивидов по их реакции на пандемию. Это ковид-диссденты, ковид-паникеры, ковид-равнодушные и ковид-рациональные. Точных социологических исследований, которые бы показали емкость каждой из указанных страт, пока не существует. Их еще надо провести, чтобы точнее определить действия учреждений здравоохранения, органов власти, средств массовой информации. Это покажет наиболее уязвимые точки социума, что позволит не только снизить опасность распространения пандемии COVID-19, но и приведет, в конечном счете, к ее прекращению.

Ключевые слова: пандемия COVID-19, поведенческие практики, поведенческие реакции на внешние риски

Для цитирования: Кривошеев В.В. Поведенческие практики индивидов в условиях пандемии // *Социальная компетентность.* 2020. Т. 5. № 4. С. 541–548.

Individuals' behavioural practices in terms of the pandemic

© Vladimir V. Krivosheev
Immanuel Kant Baltic Federal University, Kaliningrad, Russan

Abstract: The article examines the main aspects of functioning of social institutes in the Russian society in terms of COVID-19 pandemic. The author assumes that the proposed analysis is purely preliminary, since many aspects related to the activities of the authorities and management, the work of enterprises and organizations of all sectors of the economy cannot be fully assessed yet, since the epidemic is still ongoing. However the pandemic allowed a new organization of functioning of educational institutions including transition to the distant education. But along with the apparent advantages it caused some problems. The article emphasizes that this relates, for example, to disruptions in routine of school socialization. The author considers it possible and necessary to pay attention to the measures proposed to reduce the incidence of the dangerous infection, to the spread of the number of infections. According to the author, there are four categories of individuals depending on their reaction to the pandemic. They are COVID dissidents, COVID panickers, COVID indifferent and COVID rational. There are no precise sociological studies that show the capacity of each of these strata. They should be carried out in order to more accurately determine the actions of health institutions, authorities and the media. This will show the most vulnerable points of societyб will allow both reduction of the risk of the COVID-19 pandemic spread and will ultimately result in its cessation.

Keywords: pandemic COVID-19, behavioural practices, behavioral reactions to external risks

For citation: Krivosheev V.V. (2020) Individuals' behavioural practices in terms of the pandemic. *Sotsial'naya kompetentnost' = Social Competence.* Vol. 5. No. 4. P. 541–548. (In Russ.)

Введение

Продолжающаяся пандемия COVID-19 поставила перед человечеством немало принципиально новых проблем, которые едва ли не кардинально изменили многие подходы к решению насущных задач социально-экономического развития. Понятно, что это не обошло и Россию. Многие аспекты функционирования социальных институтов, органов власти и управления, бизнес-структур еще предстоит осмыслить, поскольку, во-первых, пандемия продолжается, а в ряде

стран, включая Россию, число инфицированных существенно больше, чем было в её начале. Во-вторых, пока не проведено масштабных социологических исследований, в том числе межстрановых, компаративистских, которые можно было бы затем интерпретировать и дать не только четкое описание ситуации, но и спрогнозировать её развитие. В научной литературе встречаются пока отдельные публикации, которые раскрывают деятельность организаций здравоохранения по преодолению пандемии, работу предприятий некоторых отраслей народного хозяйства, практику дистанционного обучения в средних и высших учебных заведениях (Ярмак, 2020; Спасенников, 2020; Шульц..., 2020; Арзаманова, 2020). Данная статья отчасти восполняет отсутствующий до настоящего времени анализ поведенческих реакций индивидов на предлагаемые ограничения и рекомендации экспертов, медицинских работников, органов власти, которые позволили бы уменьшить риски распространения опасной инфекции, перейти, в конечном счете, к нормальной жизнедеятельности общества, всех его слагаемых. Кроме этого, указываются возможные направления, по которым можно было бы организовать социологические исследования в разных регионах.

Методы

Автор в данной работе использовал метод вторичного анализа социологической информации. Она содержится в результатах исследований, проведенных различными социологическими центрами, а также невключенное наблюдение. Имеется в виду, что с различной частотой фиксировалось поведение индивидов в общественных местах. Кроме этого, автор опирался на статистические данные, отражающие ситуацию в различных странах и в разных отраслях экономики России.

Результаты

Прежде чем раскрывать основные поведенческие реакции людей на предписываемые органами власти ограничения, на рекомендации экспертов, медицинских работников, представляется целесообразным остановиться на реальной ситуации, которая в настоящее время фиксируется в социальной жизни человечества и на прогнозах, раскрывающих возможные последствия пандемии COVID-19. Начать следует с экономики, которая во многом отражает и предопределяет все происходящее. Сразу следует обратить внимание, что значительная часть российских исследователей и экспертов считает, что в сложившемся экономическом положении Россия, как и многие другие государства, столкнется, если уже не столкнулись, с рядом финансово-экономических проблем. И в первую очередь, они будут вызваны крайне отрицательным влиянием пандемии COVID-19, распространившейся во всем мире. По мнению специалистов, в российской экономике в годовом исчислении ожидается снижение не меньше чем на 10–20 % уровня валового внутреннего продукта (ВВП). Также одним из важнейших факторов, который возник вследствие пандемии COVID-19 – его отрицательное влияние на уровень цен энергоносителей на мировом рынке (Медведев, 2020). За январь-июль 2020 года отрицательная динамика промышленного производства была зафиксирована в 44 регионах России, т. е. более чем в половине. Региональные различия при этом оказались значительными – от роста на 29 % в Тюменской области и на 22 % в Карелии за счет введения новых производств до падения на 18 % в Костромской области, в том числе в результате остановки крупного энергоблока Костромской ГРЭС, на 13 % в Калининградской, на 8–11 % в Ульяновской, Нижегородской областях, Красноярском крае, Республике Якутия и Ненецком автономном округе (Макаренцова, 2020). Что касается состояния мировой экономики в целом, а от этого, как известно, во многом зависит и отечественное народное хозяйство, то экономисты ООН предрекают её сокращение в 2020 году на 3,2 %. Считается, что течение следующих двух лет мир недосчитается около 8,5 трлн долларов доходов. Это самое резкое сокращение со времен Великой депрессии 1930-х годов. Развитые страны ждет отрицательный рост ВВП, он сократится на 5 %. Эти потери будут отчасти компенсированы лишь в 2021 году, когда экономика достигнет умеренного роста – на уровне 3,4 %. Для развивающихся стран сокращение в 2020 году прогнозируют в сред-

нем на уровне 0,7 %. Мировая торговля в текущем году сократится почти на 15 % (Шеремет, 2020). Анализируются и различные варианты выхода экономики из кризиса и неблагоприятные последствия каждого такого сценария (Акишин, 2020).

Пандемия сказалась и на других сферах общественной жизни. И не в последнюю очередь на всей системе образования, которая призвана воспроизводить поколения грамотных индивидов, готовых творчески и плодотворно действовать в последующие десятилетия. Так, по оценкам Министерства науки и высшего образования России, на начальном этапе пандемии 60 % вузов страны успешно перешли к дистанционной форме занятий и работали в штатном режиме, 27 % испытывали периодические сбои, а 10 % высших учебных заведений оказались недостаточно или вовсе не готовы к работе в изменившихся условиях. Для цифровизации образования просто не было необходимой инфраструктуры (Савицкая, 2020).

Студенты, как отмечают исследователи, а их позицию разделяет и автор, амбивалентно отнеслись к переходу на дистанционное обучение. С одной стороны, нынешние молодые люди относятся к поколению Z, а это активные и умелые пользователи Интернета и различных гаджетов, поэтому технические аспекты использования дистанционных образовательных технологий не вызвали у них никаких затруднений. Им даже было интересно апробировать новые форматы проведения занятий и различные технологические решения: вебинары, онлайн-конференции, онлайн-курсы (Штыхно, Константинова, Гагиев, 2020).

С другой стороны, молодые люди признаются, что им пришлось выполнять бóльший объем заданий и больше прикладывать самостоятельных усилий при освоении учебных курсов. Но есть и еще один важный аспект, который нельзя не затронуть, говоря о ситуации в системе образования. Кроме этого, как показывают социологические исследования, в ходе онлайн-занятий значительная часть студентов, а это 20 % от числа опрошенных, обнаруживает высокий уровень субъективного неблагополучия, 9 % демонстрирует заметный эмоциональный дискомфорт (Соколовская, 2020).

Как представляется, возникающие в ходе дистанционного обучения проблемы заключаются не только в организации процесса, передачи знаний, контроля за их освоением, субъективном дискомфорте обучающихся. Онлайн-обучение при всех его положительных сторонах имеет и один важный недостаток, который связан даже не с существующим цифровым неравенством, а с тем, что нарушен ход школьной и вузовской социализации. Сложилась ситуация, когда не только по сути отстраненным от этого процесса оказался один из важнейших институтов социализации – система образования, но в режиме эксклюции действуют и его агенты – учителя, преподаватели, одноклассники, сокурсники. И еще один момент. Как справедливо, по нашему мнению, считает научный руководитель Института образования НИУ ВШЭ И. Фрумин, настройка образовательного процесса на новые реалии должна носить комплексный характер. Это означает, что нельзя просто раздать компьютеры и посадить всех в Zoom. Нужно подумать и о бедных студентах, и о лабораторных работах, и о подготовке преподавателей (Губернаторов, 2020).

Пандемия показала также, насколько существенные и неожиданные изменения произошли и в обыденной жизни всех людей. Речь идет о том, что многие привычные действия (поездки на отдых внутри страны и в зарубежные страны; регулярное посещение театров, кинотеатров, музеев и выставок; проведение досуга с друзьями дома, в кафе и ресторанах, ночных клубах; участие в массовых мероприятиях; многое другое) можно осуществить либо с ограничениями, либо вообще не делать этого. Причем, как выясняется, теперь все это может продолжаться длительный период. В этой ситуации, а она действительно является экстремальной, как в никакое иное время, зримо фиксируется весьма различное отношение людей и друг к другу, и к тем мерам, которые исходят от государственных органов. А они в настоящее время заключаются и в необходимости строгого соблюдения определенных правил и норм, в частности, так называемого масочного режима, наличия определенной социальной дистанции, ограничений в перемещениях и т. п. Кроме этого, пандемия как никогда

прежде продемонстрировала и то, как люди относятся к собственному здоровью, каковы их личностные установки, связанные с заботой о его поддержании.

Иными словами, данная экстремальная ситуация, как в увеличивающей линзе, показала широкий диапазон поведенческих реакций на происходящее. Отчетливо фиксируется и то, на что способен человек, оказывая помощь даже незнакомым людям (разные формы волонтерской деятельности, например, включая безвозмездное приготовление обедов врачам, доставку продуктов питания и лекарств пожилым людям), и то, как порой абсолютно безответственно может относиться человек к соблюдению ограничений в ходе пандемии.

Показательны в этом отношении данные социологических опросов, проведенных разными центрами. Так, Всероссийский центр изучения общественного мнения (ВЦИОМ) еще в начале мая 2020 года зафиксировал, что коронавирусная эпидемия стала причиной тревог и источником новых вызовов. [1] В ноябре ВЦИОМ представил данные о том, как россияне относятся к антикоронавирусным мерам в случае возможного ухудшения эпидемиологической ситуации. Абсолютное большинство респондентов поддерживает введение обязательного ношения масок в общественных местах в случае ухудшения эпидемиологической ситуации – 89 %. Против таких мер выступает каждый десятый опрошенный – 10 %. Обратим внимание, что это немало, каждый десятый. А в условиях пандемии безответственное поведение даже незначительной части людей может нанести немалый урон окружающим. Также, если эпидемиологическая ситуация ухудшится, требование соблюдать социальную дистанцию в 1,5–2 метра между людьми в общественных местах поддерживают 87 % россиян. Не выражают поддержки этой меры 12 % опрошенных. [2]

Значительная часть людей при этом отмечала, что нужно поддерживать дополнительное онлайн-образование для взрослых и после пандемии (37 %). Каждый третий считает, что в будущем необходимо расширять возможности просмотра спектаклей и выставок онлайн (33 %). За сохранение получения онлайн-образования в вузах и в школах выступили 30 % и 29 % россиян соответственно. [3] Быстро менялось и отношение людей к возможности заразиться опасной инфекций. По данным Левада-Центра, например, если в феврале почти 70 % говорили, что они не опасаются заболеть коронавирусом, то к апрелю около 60 % стали этого опасаться (Левинсон, Борусяк, 2020). В октябре таких стало 64 %. [4] Хорошо известно, что самое опасное заключается в привычке к опасному, своеобразная притерпелость к ней. Первые страхи, тот начальный режим самоизоляции, когда никто не мог спрогнозировать и длительность введенных ограничений, и возможные последствия заболевания, с которым все страны столкнулись впервые, и те медикаментозные средства, которые могут помочь справиться с болезнью, естественно, не могли продолжаться долго. Но выясняется, что эта опасная инфекция пока не отступает, что предопределило выделению ее в качестве источника главных тревог у россиян. В октябре 2020 года, по данным ВЦИОМ, так думали 55 % опрошенных. Причем среди респондентов от 18 до 34 лет таких около 65 %.[5]

Ряд западных учёных уже сегодня пытается дать оценку развитию «инфекционного синдрома» в социальной области. К. Рекас считает, что в связи с пандемией возникают серьёзные социально-политические реакции.

[1] Пандемия пройдет. А что останется? ВЦИОМ. [Электронный ресурс]. URL.: https://wciom.ru/analytical-reviews/analiticheskii-obzor/pandemiya-projdet-a-chto-ostanetsya9 (дата обращения: 3.10.2020).

[2] Пандемические риски и как с ними бороться: ВЦИОМ. [Электронный ресурс]. URL: https://wciom.ru/analytical-reviews/analiticheskii-obzor/pandemicheskie-riski-i-kak-s-nimi-borotsja (дата обращения: 3.10.2020).

[3] Пандемия пройдет. А что останется? ВЦИОМ. [Электронный ресурс]. URL.: https://wciom.ru/analytical-reviews/analiticheskii-obzor/pandemiya-projdet-a-chto-ostanetsya

[4] Коронавирус: страхи и меры. Левада-центр [Электронный ресурс]. URL::https://www.levada.ru/2020/11/02/koronavirus-strahi-i-mery (дата обращения: 3.10.2020).

[5] Формирование тревог и страхов среди молодежи под влиянием пандемии и кризиса: ВЦИОМ. [Электронный ресурс]. URL: https://wciom.ru/fileadmin/file/reports_ conferences/2020/2020-10-27_doklad.pdf (дата обращения: 4.10.2020).

Не менее важно и то, что на этот раз мы имеем дело с огромным акцентом на противодействие укреплению социальных связей (которые являются стихийными для стихийных бедствий) – и на поддержку углубления и консолидации экстремальной атомизации («социальное дистанцирование», боязнь поручней и т. д.) (Рекас, 2020).

Но вот что показал теперь уже многомесячный ход пандемии с точки зрения автора. Во-первых, совершенно очевидно, что выявляются несколько подходов индивидов к опасной инфекции, а значит и несколько поведенческих реакций на ее протекание. А именно. Есть те, кого условно уже называют ковид-диссидентами. Они крайне скептически относятся к самому существованию этой инфекции, пренебрежительно воспринимают все рекомендации и требования, исходящие и от власти, и от специалистов. Соответственно, именно они критикуют власть, видят в её действиях чуть ли не заговор с целью ограничить права и свободы граждан. Неслучайно, как представляется, что позитивные чувства по поводу вакцины Национального исследовательского центра эпидемиологии и микробиологии имени Н.Ф. Гамалеи выразили 40 %, недоверие, сомнение и страх – 46 %. (Левинсон, Борусяк, 2020). Скорее всего, именно эти критики и распространяют в социальных сетях слухи о якобы надуманной тревоги по поводу инфекции.

Во-вторых, есть и те, кого можно назвать ковид-паникёрами. Эти индивиды не только сами предельно настороженно относятся к ковиду, как когда-то относились к любым сообщениям о каких-либо инфекциях, например, о так называемом птичьем гриппе, но и всемерно стремятся передать своё настроение другим. Такая реакция во многом репродуцируется средствами массовой информации. Можно согласиться с утверждением о том, что некоторые из них, превратившие эпидемию в увлекательное шоу, формируют в сознании так называемых тревожных людей новую реальность, главным элементом которой становится неосознанно или специально нагнетаемый массовый психоз. Исследователи отмечают, что он, порождённый страхом перед коронавирусом, не менее опасен, чем сама эпидемия. Люди в таком состоянии теряют способность критически оценивать окружающую действительность и начинают метаться в поисках спасения от «идущего к ним» коронавируса (Абрамов, Багдасарян, Бышок, 2020). Некоторые исследователи даже по-своему классифицируют ковид-паникёров. Среди них, как полагают, есть те, кто находится в состоянии аффекта. Эта группа очень легко попадает под влияние различного рода ложной и пугающей информации. Вторую группу паникующих составляют люди, сохранившие способность к ориентировке, но крайне поверхностно воспринимающие события. В случае решительных действий со стороны руководства они способны подчиниться и выполнять целенаправленные действия (Абрамов, Багдасарян, Бышок, 2020).

В-третьих, можно выделить и тех, при этом можно предположить, что их достаточно много, которые внешне спокойно, равнодушно, даже апатично относятся к происходящему. В тоже время их безразличие также наносит, по нашему мнению, ущерб предпринимаемым мерам по ограничению распространения инфекции. По наблюдениям автора и за поведением студентов, и за тем, как ведут себя пассажиры общественного транспорта, покупатели в магазинах, можно сделать заключение, что такие ковид-равнодушные надевают маску, когда кто-то сделает им замечание, но в отсутствии контроля, замечаний пренебрегают мерами безопасности.

В-четвертых, по нашему мнению, а это, впрочем, подтверждается и социологическими исследованиями, самую значительную часть индивидов составляют ковид-рациональные. Это те, кто не пренебрегает указаниями органов власти, мнением специалистов и экспертов, кто соблюдает все правила и предписания. Более того, стремится сделать так, чтобы и все остальные в этой непростой ситуации действовали ответственно, с полным осознанием своего долга не только перед близкими, но и перед всеми остальными согражданами. Кроме этого, именно данная категория людей составляет ядро волонтеров, которые оказывают всемерную помощь престарелым, тем, кто оказался в непростой ситуации. Например, толь-

ко на начальном этапе пандемии, менее чем за две недели, волонтеры Балтийского федерального университета им. И. Канта (БФУ им. И. Канта) смогли обеспечить более 600 жителей Калининграда пожилого возраста разработанными и изготовленными на базе университетской лаборатории гигиеническими масками с напылением серебра. Эта работа проводилась параллельно с первостепенной задачей, стоящей перед университетом, связанной с обеспечением масками волонтеров-медиков, ежедневно работающих «на передовой»; сотрудников БФУ, выходящих на работу для обеспечения жизнедеятельности вуза; работников клинико-диагностического центра БФУ им. И. Канта; студентов проживающих в общежитиях в условиях постоянного контакта с другими людьми.[6] Надо при этом иметь в виду, что университет не располагает производственными мощностями для массового производства таких масок. К слову заметить, указанная маска с серебряным напылением получила одобрение Государственного научного центра вирусологии и биотехнологии «Вектор», как изделие, которое блокирует распространение вирусов.

Выводы

Сказанное позволяет, во-первых, заключить следующее. Пандемия отчетливо показала, что социализация для очень многих индивидов была не очень удачной. Во-вторых, в ходе продолжающейся эпидемии в полной мере проявилось насколько неоднозначны реакции людей и на саму новую опасную инфекцию, и на меры по предотвращению её распространения, которые исходят от органов власти и управления. И еще один момент, на который необходимо, на наш взгляд, обратить внимание. Всеми информационными ресурсами следует как можно больше показывать ответственное отношение большинства людей к происходящему, а также деятельность врачей, всех, кто оказывает поддержку им, всем, кто в ней сейчас нуждается и получает необходимую помощь.

Список литературы / References

Абрамов А.В., Багдасарян В.Э., Бышок С.О. и др. Пандемия COVID-19: Конец привычного мира? // Вестник Московского государственного областного университета (электронный журнал). 2020. № 2. С. 8. С. 17. [Электронный ресурс]. URL: www.evestnik-mgou.ru. (дата обращения 29.10.2020).

Abramov A.V., Bagdasaryan V.E., Byshok S.O. i dr. (2020) COVID-19 pandemic: The end of the familiar world? *Vestnik Moskovskogo gosudarstvennogo oblastnogo universiteta (elektronnyi zhurnal = Bulletin MRSU(electronic journal).* No. 2. P. 8. P. 17. Available from: www.evestnik-mgou.ru (Accessed 29th October 2020). (In Russ.)

Акишин В.Д. Экономику России ждут пять шоков в результате пандемии коронавируса // NEWS. [Электронный ресурс]. URL:https://www.newsru.com/finance/09apr2020/rus5shocks.html (дата обращения 01.10. 2020).

Akishin V.D. (2020) Five shocks await Russia's economy as a result of the coronavirus pandemic. *NEWS = NEWS*. Available from: https://www.newsru.com/finance/09apr2020/rus5shocks.html (Accessed 01th October 2020). (In Russ.)

Арзаманова Т.И. Первые уроки первой пандемии XXI века // Европейская безопасность: события, оценки, прогнозы. 2020. Вып. 57(73). С. 2–12.

Arzamanova T.I. (2020) The first lessons of the first pandemic of the XXI century. *Evropejskaya bezopasnost': sobytiya, otsenki, prognozy = European security: events, assessments, forecasts*. Iss. 57(73). P. 2–12. (In Russ.)

Губернаторов Е.П. «Стресс-тест» пандемии выявил главные недостатки российских вузов: Как должна измениться система образо-

[6] Волонтеры БФУ им. И. Канта раздали уже более 750 масок пожилым людям нашего города. [Электронный ресурс]. URL: https://kantiana.ru/news/volontery-bfu-im-i-kanta-razdali-uzhe-bolee-750-masok-pozhilym-lyudyam-nashego-goroda/(дата обращения: 4.10.2020).

вания, чтобы не откатиться к доцифровому формату // РБК. 3 июля 2020. [Электронный ресурс]. URL: https://www.rbc.ru/society/03/07/2020/5efdf6e09a794734267c9521 (дата обращения 07. 09.2020).
Gubernatorov E.P. (2020) The “stress test” of the pandemic revealed the main shortcomings of Russian universities: How the education system should change in order not to roll back to the pre-digital format. *RBK= RBK*. 3 July 2020. Available from: https://www.rbc.ru/ society/03/07/2020/5efdf6e09a794734267c9521 (Accessed 07th December 2020). (In Russ.)

Левинсон А.Д., Борусяк Л.В. Ковид в головах: что думали россияне о пандемии, карантине и вакцинации. Левада-центр. [Электронный ресурс]. URL: https: //www.levada.ru/2020/09/07/ (дата обращения 29.09. 2020).
Levinson A.D., Borusyak L.V. (2020) COVID in their minds: what the Russians thought about the pandemic, quarantine and vaccination. Levada center. Available from:
https: //www.levada.ru/2020/09/07/ (Accessed 29 th December 2020). (In Russ.)

Макаренцова А.О., Мкртчян Н.В., Зубаревич Н.В. Демографическая ситуация и социально-экономическое развитие регионов России в первой половине 2020 года // Экономическое развитие России. 2020. Т. 27. № 8. С. 81.
Makarentsova A.O., Mkrtchyan N.V., Zubarevich N.V. (2020) Demographic situation and socio-economic development of Russian regions in the first half of 2020g. *Ekonomicheskoe razvitie Rossii = Russian Economic Development.* Vol. 27. No. 8. P. 81. (In Russ.)

Медведев Д.А. Существует угроза деградации мировой экономики из-за коронавируса // Коммерсантъ. [Электронный ресурс]. URL: https://www.kommersant.ru/doc/4319883 (дата обращения 28.10.2020).
Medvedev D.A. (2020) There is a threat of degradation of the world economy due to coronavirus. *Kommersant" = Kommersant*. Available from: https://www.kommersant.ru/doc/4319883 (Accessed 28th October 2020). (In Russ.)

Шеремет А.Н. Пандемия неравенства: социально-экономические аспекты и последствия COVID-19 // Медицина. Философия. Социология. Прикладные исследования. 2020. № 4. С. 140.
Sheremet A.N. (2020) Pandemic of inequality: socio-economic aspects and consequences of COVID-19. *Meditsina. Filosofiya. Sotsiologiya. Prikladnye issledovaniya = Medicine. Philosophy. Sociology. Applied research*. No. 4. P. 140. (In Russ.)

Савицкая Н.М. После пандемии высшее образование уже не будет прежним // Независимая газета. [Электронный ресурс]. URL: https://ng-ru.turbopages.
org/h/ng.ru/education/2020-03-25/8_7826_ education1.html (дата обращения 20.10.2020).
Savitskaya N.M (2020) After the pandemic, higher education will no longer be the same. *Nezavisimaya gazeta = Nezavisimaya gazeta*. Available from: https://ng-ru.turbopages.
org/h/ng.ru/education/2020-03-25/8_7826_ education1.html (Accessed 20th October 2020). (In Russ.)

Штыхно Д.А., Константинова Л.В., Гагиев Н.Н. Переход вузов в дистанционный режим в период пандемии: проблемы и возможные риски // Открытое образование. 2020. Т. 24. № 5. С. 77.
Shtykhno D.A., Konstantinova L.V., Gagiev N.N. (2020) The transition of universities to remote mode during a pandemic: problems and possible risks. *Otkrytoe obrazovanie = Open education.* Vol. 24. No. 5. P. 77. (In Russ.)

Соколовская И.Э. Социально-психологические факторы удовлетворенности студентов в условиях цифровизации обучения в период пандемии COVID-19 и самоизоляции // Цифровая социология. 2020. Т. 3. № 2. С. 51.
Sokolovskaya I.E. (2020) Socio-psychological factors of students’ satisfaction in the context of digitalization of education during the COVID-19 pandemic and self-isolation. *Tsifrovaya sotsiologiya = Digital sociology*. Vol. 3. No. 2. P. 51. (In Russ.)

Спасенников Б.А. Пандемия COVID-19: некоторые уроки // Бюллетень Национального научно-исследовательского института обще-

ственного здоровья имени Н.А. Семашко. 2020. № 4. С. 52–57.
Spasennikov B.A. (2020) COVID-19 pandemic: some lessons. *Byulleten' Natsional'nogo nauchno-issledovatel'skogo instituta obshhestvennogo zdorov'ya imeni N.A. Semashko =Bulletin of Semashko National Research Institute of Public Health.* No. 4. P. 52–57. (In Russ.)

Шульц Д.Н., Вихарева Е.В., Глазунова А.А. Вызовы посткризисного восстановления // Экономическое развитие России. 2020. Том 27. № 8. С. 12–24.
Shul'ts D. N., Vikhareva E. V., Glazunova A.A. (2020) Challenges of post-crisis recovery. *Ekonomicheskoe razvitie Rossii = Russian Economic Development.* Vol. 27. No. 8. P. 12–24. (In Russ.)

Ярмак О.В., Панова Е.М., Маранчак А.Г., Савина З.С. Коронавирус как социальный драйв трансформации повседневности // Известия вузов. Северо-Кавказский регион. Общественные науки. 2020. № 3. С. 27–31.
Yarmak O.V., Panova E.M., Maranchak A.G., Savina Z.S. (2020) Coronavirus as a social drive for the transformation of everyday life. *Izvestiya vuzov. Severo-Kavkazskij region. Obshhestvennye nauki = University News. North-Caucasian region. Social Sciences*. No. 3. P. 27–31. (In Russ.)

Рекас Конрад. Торжествуют ли глобалисты в то время как мир охватывает коронавирус? // Геополитика.ru [Электронный ресурс]. URL: https://www.geopolitica.ru/article/ (дата обращения 01.09. 2020).
Rekas Konrad. (2020) Do globalists jubilate as the world sweeps across the coronavirus? *Geopolitika.ru = Geopolitika.ru.* Available from: https://www.geopolitica.ru/article (Accessed 01th December 2020). (In Russ.)

Сведения об авторе

Кривошеев Владимир Вениаминович, профессор, доктор социологических наук, доцент, Институт гуманитарных наук, Балтийский федеральный университет им. И. Канта, 236016, Калининград, ул. Александра Невского, 14, Россия,
✉ e-mail: VKrivosheev@kantiana.ru

Information about the author

Vladimir V. Krivosheev, Dr. Sci. (Sociological Sciences), Professor, Associate Professor of Institute of Humanities in Immanuel Kant Baltic Federal University, 14 Alexander Nevsky Street, Kaliningrad, 236016, Russia,
✉ e-mail: VKrivosheev@kantiana.ru

Заявленный вклад автора

Автор выполнил исследовательскую работу, на основании полученных результатов провел обобщение, подготовил рукопись к печати, имеет на статью авторские права и несет полную ответственность за ее оригинальность.

Contribution of the author

Author has conducted research, summarized the results, prepared the manuscript for publication, he owns the copyright in this article and bears responsibility for its originality.

Конфликт интересов

Автор заявляет об отсутствии конфликта интересов.

Автор прочитал и одобрил окончательный вариант рукописи.

Conflict of Interest

The author claims no conflict of interest.

The author has read and approved the final version of the manuscript.

Информация о статье

Статья поступила в редакцию 3.11. 2020; одобрена после рецензирования 2.12. 2020; принята к публикации 12.12. 2020.

Information about the article

The article was submitted 3.11.2020; approved after reviewing 2.12. 2020; accepted for publication 12.12. 2020.

Оригинальная статья / Original article
УДК 316.42

Социальная справедливость в условиях пандемии COVID-19

© Е.Н. Струк
Иркутский национальный исследовательский технический университет, г. Иркутск, Россия

Аннотация: В статье рассматриваются проблемы социальной справедливости в условиях пандемии COVID-19. Основной целью работы является анализ влияния эпидемиии 2019–2020 гг. на процессы социального неравенства в различных странах мира, которые приводят к изменению содержания понятия «социальная справедливость». Дается трактовка данного термина, анализируются общественные изменения в условиях пандемии. А также феномен социальной справедливости через призму взглядов представителей различных социальных, экономических, философских традиций: Аристотеля, Цицерона, Л. Келсо, М. Адлера, А. Вебера и других. Автор приходит к выводу, что в разные периоды исторического развития общества понимание социальной справедливости различно, как и трактовки её содержания. При этом социальная справедливость представляет собой негласный договор в обществе, для того чтобы содействовать продвижению справедливости как коллективного блага. Однако в ее трактовке видно противоречие между социальным равенством и индивидуальной свободой одновременно. Отмечается, что в обществе, находящемся в состоянии риска, отношение к социальной справедливости обостряется, при этом оно максимально дробится на множество индивидуальных и групповых критериев. Исследуя экономические и социальные последствия борьбы с пандемией, мы видим, что в распределении ресурсов общества мало внимания уделяется принципам социальной справедливости и наблюдается разрыв в удовлетворении необходимых потребностей в различных социальных группах, что формирует феномен раздробленного общества.

Ключевые слова: социальная справедливость, социальное неравенство, раздробленное общество, пандемия, COVID-19

Для цитирования: Струк Е.Н. Социальная справедливость в условиях пандемии COVID-19 // *Социальная компетентность.* 2020. Т. 5. № 4. С. 549–559.

Social justice in the context of COVID-19 pandemic

© Elena N. Struck
Irkutsk National Research Technical University, Irkutsk, Russia

Abstract: The article considers the issues of social justice in the context of the COVID-19 pandemic. The main purpose of the study is to analyze the impact of the 2019-2020 pandemic on social inequality processes in different countries that cause a change of the concept of social justice. It analyses the social changes in the context of the COVID-19 pandemic, the phenomenon of social justice from viewpoint of the representatives of various social, economic, philosophical traditions: Aristotle, Cicero, L. Kelso, M. Adler, Weber A. and others. The author comes to the conclusion that in different periods of the historical development of society, the understanding of social justice and its content interpretation are different. It should be noted that social justice is an implicit agreement of a society in order to promote justice as a collective good. However, its interpretation reveals a contradiction between social equality and individual freedom. It is noted that in a society at risk, the attitude towards social justice worsens; in this context it is maximally fragmented into a multitude of individual and group criteria. Examining the economic and social consequences of combating the pandemic, we understand that little attention is paid to the principles of social justice when resources of a society are distributed and there is a gap in needs satisfaction of various social groups, which produces the phenomenon of a disjointed society.

Keywords: social justice, social inequality, disjointed society, pandemic, COVID-19

For citation: Struk E.N. (2020) Social justice in the context of COVID-19 pandemic // *Sotsial'naya kompetentnost' = Social Competence*. Vol. 5. No. 4. P. 549–559. (In Russ.)

Введение

Внезапная вспышка COVID-19 не только затронула весь мир, но и вновь обострила застарелые социальные проблемы. В том числе глобальной социальной справедливости: неравная степень возможности и доступа к качественному образованию, медицинским услугам или работе. В большинстве стран мира четко обозначилась картина раздробленного общества, в котором повсе-

дневная жизнь имущих и неимущих полностью разобщена. Они живут и работают в разных кварталах. Их дети ходят в разные школы, семьи посещают разные клиники, когда болеют. В результате пандемии углубление неравенства представляет собой угрозу социальной структуре любого общества, перспективам низшего и среднего класса, а также возможностям получения образования и построения карьеры десятков миллионов людей. Особенно негативные последствия эпидемия вызвала в тех обществах, где социальные связи были слабы до того, как она разразилась (страны Латинской Америки, США, Россия и другие). Кризис COVID-19 выявил слабость раздробленной социальной системы решать эпидемические проблемы и то, что существующий общественный договор нуждается в пересмотре на основах общественного консенсуса и доверия. При этом доминирующим принципом «обратной связи и исправления», который позволяет людям смотреть дальше того, что *есть*, на то, что *должно быть*, и постоянно ремонтировать и улучшать свои системы на благо каждого человека. Термин «социальная справедливость» во время пандемии стал таким же популярным, как и «права человека», хотя в социальной науке представления о ее критериях и типах начали изучаться еще во времена Аристотеля. «Именно он ввел основополагающее разделение между уравнительной и дистрибутивной (распределительной) справедливостью, а именно, между справедливостью, касающейся межличностных отношений и той, что касается отношений общественных» (Кроль, 2016). Цицерон считал, что справедливость – это «чтобы никому не наносить вреда, если только тебя не вызвали на это несправедливостью» (Цицерон, 1993. С. 20). Справедливость у Цицерона носит социальный характер и зависит как от внешних условий, так и внутренних свойств человека. Она уже не только субъективная добродетель, как у Аристотеля, но и объективная.

В средние века идея социальной справедливости распадается на множество личных и групповых идей (аналогичные процессы происходят и в современном обществе. Достаточно вспомнить заявление известного неолиберала Фридриха фон Хайек о бессмысленности самого понятия «социальная справедливость».) В эпоху Просвещения сформировалась либеральная идея солидарности, как равенства возможностей, а затем и коммунистическая идея социальной справедливости, через всеобщее социальное равенство. Систематическое изучение социальной справедливости, как значимой общественной ценности, усилилось в эпоху модернити (Т. Гоббс, Ш. Монтескье). В это время «справедливость превратилась в регулятивную идею, определяющую систему социальных отношений и государственного устройства в модерном обществе. Иными словами, в период Нового времени произошла своеобразная замена гнета религии гнетом справедливости, как в свое время удачно заметил Ш. Монтескье (Кирюхин, Щербак, 2007. С. 137).

В современном научном дискурсе существует огромное разнообразие теоретических построений о том, что такое социальная справедливость и какой она должна быть (Гаврилова, 2009). Так в рамках системы экономической справедливости, определенной Луисом Келсо и Мортимером Адлером, три основных и взаимозависимых принципа: справедливость со стороны участников (исходный принцип), распределительная справедливость (исходный принцип) и социальная справедливость (обратная связь и корректирующий принцип). Принцип справедливого распределения предполагает неприкосновенность собственности и договоров. Он обращается к свободному и открытому рынку, а не к правительству, как к наиболее объективному и демократичному средству определения справедливой цены, справедливой заработной платы и справедливой прибыли. Данный принцип основан на идее «каждому по его вкладу». Справедливость распределения следует за справедливостью, основанной на участии, и рушится, когда всем людям не дается равных возможностей приобретать и пользоваться плодами приносящей доход собственности. Луис Келсо и Мортимер Адлер называли третий принцип «принципом ограничения», сдерживающим человеческие склонности к жадности и монополии, ведущие к исключению и эксплуатации других (Louis O. Kelso, 1958).

Представления о социальной справедливости есть социально-культурные универсалии, они присутствуют у всех народов и при этом довольно схожи. «Социальная справедливость подразумевает равенство стартовых возможностей и поддержку тех, чьи возможности в достижении результатов ограничены по независящим от них обстоятельствам» (Вебер, 2015. С. 95). Современное же понимание справедливости связано с признанием перехода от распределительной справедливости эпохи модерна к справедливости признания эпохи постмодерна (Fraser, 1997. С. 2). Справедливое распределение ресурсов сегодня заменяется признанием групп, не имевших права участвовать в распределении на существование и социальную активность, т. е. справедливость – это признание права на достоинство (Кашников, 2001. С. 89). Такая трактовка справедливости, где право на признание не сопряжено с правом на распределение, вполне согласуется с практическими реалиями современного общества, где в распределении ресурсов всё больше нарушается мера справедливости, о которой писал ещё Аристотель.

Ретроспективный анализ подходов к понятию «справедливость» показал, что ни одно из приведенных выше определений не раскрывает того, как на самом деле работает социальная справедливость. Пожалуй, очевидным является лишь то, что социальная справедливость не законодательное понятие, а негласный социальный договор, который разделяют все социальные группы общества, для того чтобы содействовать продвижению справедливости как коллективного блага. Данная проблема неопределенности содержания социальной справедливости видна как в теории, так и на практике. В ее трактовке – противоречие между социальным равенством и индивидуальной свободой одновременно. Однако идеология социальной справедливости по-прежнему строится на том, что общество должно относиться к каждому человеку равноправно и справедливо. К сожалению, во всем мире этот утопический идеал далек от реальности.

Таким образом, целью данной статьи является описание и анализ влияния пандемии 2019–2020 гг. на процессы социального неравенства в различных странах мира, которые приводят к изменению содержания понятия «социальная справедливость».

Методы

В данной статье автор использует несколько методов научного и социологического исследования: анализ документов, статистический анализ и сравнительный анализ. Исследовательский подход, связанный с использованием смешанных методов, выбран в связи с тем, что информацию, собранную с помощью одного метода, можно подтвердить результатами, полученными другими методами, и, таким образом, уменьшить субъективизм и влияние потенциальных предубеждений, которые могут существовать в одном исследовании.

Анализ документов – это систематическая процедура обзора и оценки документов. Автор использует печатные и электронные материалы: отчеты Всемирной федерации бирж, доклады экспертов Всемирного банка, специалистов Международного Валютного Фонда, Всемирной лаборатории изучения проблем экономического неравенства при Парижской школе экономики, Высшей школы экономики, материалы интернет порталов (РБК, Форбс и др.).

В качестве анализа статистической информации отобраны материалы Росстата, World Population Review, Global wealth report. При этом использован метод описательной статистики, который позволяет увидеть закономерности среди данных. Их интерпретация необходима, поскольку она служит доказательством, а также отправной точкой для новых исследований.

Использование сравнительного метода в статье полагается для построения логического анализа социальных последствий пандемии COVID-19, а также для расширения рамок теоретических дебатов, касающихся различных аспектов социальной справедливости. Более того, для решения этой проблемы был проведен ряд сравнительных исследований, принадлежащих разным социальным и экономическим наукам: социологии, экономики, политологии, культурологии. Такой подход использован, чтобы продемонстрировать и проанализировать, как ученые тракту-

ют изменение содержания социальной справедливости в различные периоды истории.

Основные результаты и выводы

Несмотря на то, что весь XX век и начало XXI века наблюдался устойчивый рост доходов населения и рост сокращения бедности в большинстве стран мира (Дитон, 2016), социальное неравенство продолжает расти. Согласно отчету Всемирного банка «Бедность и общее процветание 2020», коэффициент Джини, который используется для оценки экономического неравенства, увеличивается примерно на 1,5 пункта за пять лет, особенно после крупных эпидемий, таких как H1N1 (2009), Эбола (2014) и Зика (2016) (World Population Review, 2020). Следуя данной логике можно предположить, что пандемия COVID-19 также приведет к росту социального неравенства в мире. По оценке экспертов крупнейшего швейцарского финансового конгломерата Credit Suisse Global, без пандемии мировое богатство на одного взрослого выросло бы с 77 309 долларов США на начало года в долларах США до 78 376 на конец июня. Вместо этого пандемия привела к снижению среднего богатства до 76 984 долларов США (Global wealth report, 2020). Недавний отчет федерального ведомства США показал, что в 2018 году разрыв в доходах Америки был самым большим за последние 50 лет (U.S. Income Inequality Worsens, 2019). После пандемии COVID-19 он скорее всего будет намного больше. Что касается исследований разницы доходов в России, то они настолько противоречивы, так как используют разные методики анализа, что их сравнение бессмысленно. Так по данным Всемирной лаборатории экономического неравенства уровень экономического неравенства в современной России сопоставим с 1905 годом, и составлял в 2016 году по коэффициенту Джини 0,414. В исследовании, проведенном сотрудниками лаборатории количественных методов исследования регионального развития Российского экономического университета имени Плеханова (данные приведены в «Российской газете»), за последние 19 лет разрыв в доходах между самыми высокооплачиваемыми и низкооплачиваемыми работниками сократился с 34 до 13 раз. Если в 2000 году богатые люди получали среднюю зарплату в 34 раза превышающую зарплату бедных, то в 2005-м этот разрыв составлял уже 25 раз, а в 2019 году сократился до 13. При этом на государственных и муниципальных предприятиях этот разрыв в нынешнем году еще ниже – 10,4 раза. В негосударственном секторе зарплаты богатых отличаются от зарплат бедных в 13,9 раза (Игнатова, 2019). Весной 2019 года аналитики Высшей школы экономики и Института исследований и экспертизы Внешэкономбанка озвучили впечатляющую информацию: почти все финансовые активы, находящиеся в частной собственности, сосредоточены в руках наиболее обеспеченных россиян, составляющих 3 % населения страны (Шаповалов, 2019). Приведенные исследования составляют небольшую часть из аналитических выкладок российских и международных ученых о социальном неравенстве по доходам в России, но и они позволяют судить насколько разнятся их данные.

Проведя анализ различных отчетов и статистических данных, мы видим, что действительно в распределении ресурсов общества уделяют мало внимания принципам социальной справедливости. При этом ряд европейских и американских исследователей считают (Wilder-Smith A., 2020), что введенные ограничения правительствами ряда стран на социальное дистанцирование, привели к закрытию предприятий и увольнению работников. В первую очередь страдают отрасли, где сосредоточенны предприятия малого бизнеса: сфера досуга и гостеприимства. В США и Европейских странах обвальный рост потери работы наблюдается у таких групп населения, как афроамериканцы и латиноамериканцы, немногим меньше у азиатов и намного меньше у белых (Kenneth, 2020. P. 3–4). В то время как большинство правительств ввели строгие меры изоляции, больше всего пострадали низкоквалифицированные рабочие, которые не могли удаленно работать из дома, в том числе в розничной торговле, строительстве и ресторанах (Matías, 2020). Недавнее обследование более 200000 участников из 17 стран Латинской Америки и Карибского бассейна, проведенное с 27 марта 2020 года по 30 апреля 2020 года в онлайн режиме

компанией IDB и Корнельским университетом, показывает, что у человека из бедной семьи в три раза больше шансов потерять работу в результате пандемии, чем у человека из семьи с высоким доходом. Поскольку они в основном работают в неформальном секторе, низкоквалифицированные рабочие также обычно не имеют медицинского страхования и страхования по безработице, которое смягчило бы удар потери работы (Bottan, 2020). Однако оказать весомую материальную помощь большинство государств населению не сможет, так как в целом в этом году наблюдается сокращение ВВП в многих странах мира. Согласно отчетам Всемирной федерации бирж, COVID-19 унес с мировых рынков более 18 триллионов долларов (World Federation of Exchanges, 2020), весомые потери понесли и домохозяйства. К уровню благосостояния 2019 года смогли вернуться только те страны, где национальные валюты показали свою устойчивость (Global wealth report, 2020. P. 6). О России такого сказать нельзя: по данным центрального банка РФ курс доллара за год вырос на 11.0595 рублей (+14.71%)[1]. Население страны стало использовать накопленные резервы. По данным Росстата в I и III кварталах 2020 года люди тратили накопленные сбережения (распаковывание «кубышки» в 2 кварталах года за последние 8 лет, наблюдалось

Таблица 1. Структура использования денежных доходов населения Российской Федерации[2]
Table 1. Structure of the use of income of the population of the Russian Federation

	Всего использовано доходов, %	в том числе в процентах			
		Покупка товаров и оплата услуг	Оплата обязательных платежей, взносов и прочие расходы	Прирост (+), уменьшение (-) сбережений населения	Прирост (+), уменьшение (-) наличных денег на руках в рублях и иностранной валюте в рублевом эквиваленте
2014 год					
1 квартал	100,0	90,0	15,6	-5,6	0,0
2 квартал	100,0	80,1	14,9	3,3	1,7
3 квартал	100,0	82,8	15,4	-0,3	2,1
4 квартал	100,0	77,5	15,2	2,4	4,9
Год	100,0	82,0	15,3	0,3	2,4
2020 год[2)]					
1 квартал	100,0	87,1	15,1	-4,7	2,5
2 квартал	100,0	67,7	14,1	10,4	7,8
3 квартал	100,0	81,8	16,2	-1,9	3,9

Таблица 2. Объем и структура денежных доходов населения Российской Федерации по источникам поступления[3]
Table 2. The volume and structure of monetary incomes of the population of the Russian Federation by sources of income

	Всего денежных доходов, млрд рублей	в том числе в процентах:				
		доходы от предпринимательской и другой производственной деятельности	оплата труда наемных работников	социальные выплаты	доходы от собственности	прочие денежные поступления
1 квартал	13 875,6	5,9	63,8	22,2	4,1	4,0
2 квартал	14 376,0	4,0	61,8	22,1	4,0	8,1
3 квартал	15 427,4	5,6	57,1	22,9	4,3	10,1

[1]Архив официальных курсов Центробанка по дням. [Электронный ресурс]. 2020. URL: https://курс-доллара.онлайн/ (дата обращения: 12.09.2020).
[2]Структура использования денежных доходов населения Российской Федерации [Электронный ресурс]. 2020. URL: https://rosstat.gov.ru/storage/mediabank/vUmal6lN/urov_14kv-nm.xlsx. (дата обращения: 12.09.2020).
[3]Объем и структура денежных доходов населения Российской Федерации по источникам поступления. [Электронный ресурс]. 2020. URL: https://rosstat.gov.ru/storage/mediabank/bSpNpdhX/urov_13kv-nm.xls. (дата обращения: 12.09.2020).

только в 2014 году во время финансового кризиса), а во II квартале (сказалось введение ограничительных мер) копили средства.

При этом любопытно изменение статей доходов населения: увеличились поступления от социальных выплат и уменьшились доходы от собственности.

Если первое легко объяснить массовыми государственными выплатами семьям в период пандемии, то второе может быть связано с переходом системы образования на дистанционный формат, когда сдача квартир студентам в аренду оказалась не востребованной, а также минимизация сделок с собственностью во время режима социального дистанцирования.

Существенной социальной проблемой стало и то, что население во многих странах лишилось возможности свободного выбора деятельности и времяпровождения, а ведь Зигмунд Бауман справедливо отмечал, что «мы принадлежим к виду *homo eligens* — существам, *делающим выбор;* и даже самому грубому, жестокому и беспощадному нажиму еще никогда не удавалось и вряд ли когда-либо удастся полностью лишить нас свободы выбора и тем самым недвусмысленно и неизбежно определять наше поведение» (Бауман, 2015. С. 8). Свобода выбора является одной из базовых составляющих социальной справедливости. Именно этой свободы и были лишены граждане многих стран, в которых правительства быстро приняли ограничительные меры: закрытие своих стран для въезда иностранцев, ограничение мобильности и т. д. Под контроль были поставлены не только результаты деятельности людей, но и сами действия. При этом необходимо учитывать, что в западной модели социальная справедливость всегда является производной от социальной свободы индивида, а либерализм и демократия идут рука об руку (Красин, 2008). Недаром социальные революции в Европе проходили под лозунгом свободы и равенства. Гражданское общество на основе солидарности само вырабатывает критерии справедливости, но не стоит забывать, что при отсутствии социальной солидарности, и критерии справедливости рассыпаются на мириады справедливостей различных групп (например, справедливость черного населения США и справедливость белых полицейских). Регулятором социальной справедливости вновь выступает пресловутый рынок, в лице транснациональных элит. Для прагматичной Европы важно, что «повышение справедливости означает более эффективное функционирование экономики, нейтрализацию конфликтов и улучшение институтов наряду с динамической выгодой для инвестиций и роста»[4].

Не стоит забывать и о том, что в России сильно стремление не к свободе, которая «ограничена свободой другого», а совершенно к другому типу свободы – свободе воли (вольнице), которая есть спонтанное, ничем не ограниченное и ничем извне не побуждаемое желание совершения какого-то действия. Именно поэтому в словаре В.И. Даля, воля – это данный человеку произвол действия; свобода, простор в поступках; отсутствие неволи, насилования, принуждения. Власть или сила, нравственная мочь, право, могущество. Желанье, стремление, хотенье, похоть, хоть, вожделение, вся нравственная половина человеческого духа, противопол. умственная, разум. Разум отвечает истине и лжи, воля добру и злу (Даль, 2016).

Таким образом, русская воля никогда не ограничена другими, через которых можно и переступить, а всегда ограничена лишь нравственностью, которая в отличие от морали, где возможен выбор среди «50 оттенков серого», выбор делает лишь в пользу добра, а оно не бывает разных оттенков. Отсюда и идеализация вольных людей в русской культуре, философии, народных сказаниях. Поэтому любой закон, любое действие власти или конкретного человека всегда будет рассматриваться через призму нравственности: хорошо это или плохо для всех, а не только для тебя. Поэтому социальная ответственность политических элит в России всегда была велика.

В современном обществе происходит формирование системы корпораций-государств, основной задачей которых является экономическая рентабельность (уменьшение издержек и рост прибыли, что провоцирует

[4] Доклад о мировом развитии 2006 года. Справедливость и развитие. Пер. с англ. М.: Изд-во «Весь Мир», 2006. 332 с.

рост социального неравенства и несправедливости). По мнению А.И. Фурсова, корпорация-государство – это особый административно-экономический комплекс, в котором административный аппарат государственной власти играет самостоятельную независимую от общества роль. Цели данного аппарата не государственные, а корпоративные, следовательно, это власть для узкой группы лиц (клана), в интересах которых аппарат и действует. Происходит сокращение всех социальных программ. Государство превращается в «десоциализированное (в «идеале» – вплоть до асоциальности) и денационализированное (приватизированное) рыночно-репрессивное государство» (Фурсов, 2011. С. 119–120), без какой-либо внятной легитимной системы критериев социальной справедливости. Именно во время пандемии отчетливо высветились противоречия между интересами государства (скорее даже определенных групп его присвоивших) и общества в целом. При этом оказалось, что коварство вируса заключается в том, что от него невозможно отгородиться статусом и дать ему взятку тоже нельзя. И разделившиеся на богатых и бедных общества вынуждены были сплотиться перед лицом новой угрозы. Государственные власти многих стран ввели различные меры, чтобы помочь бизнесу преодолеть тяжелые времена. В Китае были оказаны меры поддержки малым и средним предпринимателям, а организации, работающие в сферах медицины, туризма, ресторанного бизнеса, освободило от налогов на доходы. Похожие меры ввели во Вьетнаме, Таиланде, США, многих Европейских странах, в том числе и в России. Бизнесмены различных уровней также стали активно помогать в решении социальных проблем, обострившихся в связи с пандемией. Основатель Twitter Джек Дорси пожертвовал 1 млрд долларов США на борьбу с COVID-19. Российская компания «Яндекс» запустила ряд собственных проектов, в том числе «Помощь рядом» (250 миллионов рублей). Средства пойдут на оплату поездок и доставок, которые необходимы для работы медицинских и социальных служб. «А1», входящая в «Альфа-Групп», передаст годовую прибыль на борьбу с коронавирусом. Снабдить Красноярск экспресс-тестами на COVID-19 решила золотодобывающая компания «Полюс» и т. д.[5]. На сайте Форбс приведены интервью трех московских бизнесменов, ставших волонтерами в ковидных госпиталях. Китайский предприниматель Джек Ма, основатель Alibaba Group, пожертвовал двум правительственным исследовательским организациям Китая 14,5 млн долларов США на разработку вакцины от COVID-19[6]. Таким образом, государство, бизнес и общество повернулись лицом друг к другу, чтобы сплотиться во время пандемии. В тоже время государство начало масштабное наступление на права и свободы граждан (яркий пример – Китай). Разработанная еще до пандемии система социального рейтинга, позволила через мобильную коммуникационную систему WeChat, созданную китайской компанией Tencent, остановить пандемию в стране, но в тоже время жестко контролировать граждан. Аналитики Питер Мэттис и Саманта Хоффман, считают, что система социального рейтинга «это больше, чем просто выявление и устранение угроз; это также процесс формирования социальных требований, с тем, чтобы аппарат безопасности партии и государства имел лучший контроль и сталкивался с меньшими проблемами» (What Could China's, 2016). Данная модель может быть привлекательной для любых политических элит в разных странах. Поэтому профессор истории из Дартмутского колледжа Памелла Кайл Кросли полагает, что со временем данный подход будет внедрен и в других странах: «Разница в том, что китайское общество более подготовлено к интеграции коммерческих, военных и правоохранительных данных. В результате китайцев плотнее контролируют посредством запугивания и самоцензуры, чем будут контролировать американцев в течение еще пары десятилетий» (Isaac Yen-Hao Chu, 2020).

Итак, в условиях пандемии COVID-19 мы

[5]Кто из российских олигархов помогает в борьбе с коронавирусом? [Электронный ресурс]. 2020. URL: https://www.gq.ru/society/charity-to-help-fight-coronavirus-in-russia. (дата обращения: 19.11.2020).

[6]Восток – Запад: пандемия и экономическая справедливость в мире. [Электронный ресурс]. 2020. URL: https://trends.rbc.ru/trends/social/cmrm/5f883b959a79472d6865ad89?from=newsfeed. (дата обращения: 20.11.2020).

наблюдаем противоречивые тенденции в поиске новой устойчивой основы общества. Общественный запрос на формирование новой концепции социальной справедливости, основанной на признании ценности любой человеческой жизни и ее права на жизнь, а соответственно, на доступ к качественным медицинским услугам; права выбора своей жизненной стратегии в любой момент времени, противоречит концепции тотального контроля за деятельностью граждан. Однако и та и другая стратегии могут работать в направлении уменьшения социального неравенства и роста социальной справедливости, которое должно стать приоритетом для всех стран, чтобы повысить устойчивость обществ во время пандемии COVID-19.

Заключение

Текущая пандемия вывела на передний план все социальные патологии общества. Так многие страны, в том числе и Россия, столкнулись с последствиями десятилетий недостаточного инвестирования в общественное здравоохранение и обесценивания в сознании людей социальных профессий (врач, учитель, социальный работник), а также столетий нерационального распределения средств между различными социальными группами. В основе концепции социальной справедливости лежит уравнивание всех и равные условия для всех, но во время текущей пандемии появился и явный запрос на формирование социального консенсуса, солидарности и доверия, как основы социальной справедливости. Страны с высоким уровнем межличностного и общественного доверия способны уравновесить риски пандемии. Только когда люди верят, что другие также будут должным образом следовать рекомендациям по соблюдению социального дистанцирования и других превентивных мер общества могут поддерживать низкий уровень заражения без строгого контроля. Также страны с высоким государственным потенциалом могут качественно справляться со сложными ситуациями, в том числе с пандемиями, так как они имеют надежные и разнообразные инструменты государственного управления, и могут избежать неэффективных трат на радикальные меры контроля граждан (Ardanaz, 2014). Те же страны, где уровень общественного доверия низкий, к ним относится и Россия, были вынуждены ввести жесткие ограничения, сопровождающиеся значительными усилиями по обеспечению соблюдения ограничительных мер во время пандемии. Таким образом, рост непродуктивных затрат на обеспечение контроля за соблюдением режима социального дистанцирования, ношения защитных масок в общественных местах и т. п., ведет к еще большему разобщению общества, а отсутствие доступа к качественной своевременной медицинской помощи порождает недоверие к деятельности официальной власти. Следовательно, правительствам необходимо предпринять шаги для увеличения доверия граждан и укрепления социальной сплоченности в обществе. Высокий уровень общественного доверия повысит эффективность любой государственной политики и снизит затраты на проведение контрольных мероприятий по исполнению ограничений. Для стран, где государственная дееспособность низка, повышение социального доверия должно быть приоритетом. При этом не только в рамках конкретного общества, но и в глобальном масштабе. Правительства всех стран должны входить в тяжелое положение друг друга и совместно бороться с коронавирусом, иначе болезнь не будет взята под контроль.

В заключение мы можем отметить, что социальная справедливость может быть труднодостижимым состоянием, но каждый человек и общество в целом должны стремиться дать каждому возможность выбора и уважение.

Список литературы/ References

Бауман З. Идет ли богатство немногих на пользу всем прочим? М: Изд-во Института Гайдара, 2015. 29 с.

Bauman Z. (2015) Does the Richness of the Few Benefit Us All? Moscow: Institut Gaidara. 29 p. (In Russ.)

Вебер А.Б. Социальная справедливость и

развитие // Свободная мысль. 2015. № 5. С. 95–108.
Veber A.B. (2015) Social justice and development. *Svobodnaya mysl' = Free thought*. No. 5. P. 95–108. (In Russ.)

Гаврилова И.Н. Современные теории социальной справедливости // Полития. 2009. № 1 (52). С. 182–189.
Gavrilova I.N. (2009) Modern theories of social justice. *Politiya = Politeia.* No. 1 (52). P. 182–189. (In Russ.)

Даль В.И. Воля. Толковый словарь Даля онлайн. [Электронный ресурс]. URL: http://slovardalja.net/word.php?wordid=3639 (дата обращения: 1.09.2020).
Dal' V.I. (2020) Will. Dahl's Explanatory Dictionary online. Available from: http://slovardalja.net/word.php?wordid=3639 (Accessed: 1th September 2020). (In Russ.)

Дитон А. Великий побег. Здоровье, богатство и истоки неравенства. М.: Изд-во Института Гайдара: фонд Либеральная миссия, 2016. 365 с.
Diton A. (2016) The Great Escape. Health, wealth and the origins of inequality. Moscow: Institut Gaidara: fond Liberal'naya missiya. 365 p. (In Russ.)

Житкова В.Т. На эти ощущения подсаживаешься: зачем российские бизнесмены работают волонтерами в ковид-больницах // Forbes Staff. [Электронный ресурс]. 2020. URL: https://www.forbes.ru/karera-i-svoy-biznes/413721-na-eti-oshchushcheniya-podsazhivaeshsya-zachem-rossiyskie-biznesmeny. (дата обращения: 17.09.2020).
Zhitkova V.T. (2020) You get addicted to these feelings: why Russian businessmen work as volunteers in COVID hospitals. *Forbes Staff = Forbes Staff*. Available from: https://www.forbes.ru/karera-i-svoy-biznes/413721-na-eti-oshchushcheniya-podsazhivaeshsya-zachem-rossiyskie-biznesmeny (Accessed: 17th September 2020). (In Russ.)

Игнатова О.В. Эксперты назвали уровень разрыва между богатыми и бедными // Российская газета, 2019. [Электронный ресурс]. URL: https://rg.ru/2019/07/28/eksperty-nazvali-uroven-razryva-v-dohodah-mezhdu-bogatymi-i-bednymi.html. (дата обращения: 12.09.2020).
Ignatova O.V. (2019) Experts identified the level of the gap between rich and poor. Russian newspaper. Available from: https://rg.ru/2019/07/28/eksperty-nazvali-uroven-razryva-v-dohodah-mezhdu-bogatymi-i-bednymi.html (Accessed: 12th September 2020).

Кашников Б.Н. Концепция общей справедливости Аристотеля: Опыт реконструкции // Этическая мысль. Вып. 2. М.: ИФ РАН, 2001. С. 89–114.
Kashnikov B.N. (2001) Aristotle's concept of general justice: The experience of reconstruction. *Eticheskaya mysl' = Ethical Thought*. Iss. 2. Moscow: IF RAN. P. 89–114. (In Russ.)

Кирюхин Д.И., Щербак С.И. Представления о справедливости в России и в Украине: повседневность и идеология // Социология: теория, методы, маркетинг. 2007. № 1. С. 136–150.
Kiryukhin D.I., Shcherbak S.I. (2007) Ideas of justice in Russia and Ukraine: everyday life and ideology. *Sotsiologiya: teoriya, metody, marketing = Sociology: Theory, Methods, Marketing.* No. 1. P. 136–150. (In Russ.)

Красин Ю.А. Социальное неравенство в политическом измерении: доклад. [Электронный ресурс]. 2008. URL: *http://www.ispr.ru/Confer/SocioProblem/socproblem.html#* (дата обращения: 18.09.2020).
Krasin Yu.A. (2008) Social inequality in the political dimension: report. Available from: http://www.ispr.ru/Confer/SocioProblem/socproblem.html# (Accessed: 18th September 2020). (In Russ.)

Кроль М. Теория справедливости. Равенство vs Иерархия. 2016. Сайт cloudwatcher. Лаборатория социальных инноваций. [Электронный ресурс]. URL: http://www.cloudwatcher.ru/analytics/5/view/26/ (дата обращения: 10.09.2020).
Krol' M. (2016) Theory of justice. Equality vs Hierarchy. Cloudwatcher website. Social Innovation Lab. Available from:

http://www.cloudwatcher.ru/analytics/5/view/26/ (Accessed: 10th September 2020). (In Russ.)

Фурсов А.И. Четвертая эпоха. Взгляд историка // Проекты и риски будущего. Концепции, модели, инструменты, прогнозы. М.: КРАСАНД, 2011. 432 с.
Fursov A.I. (2011) The fourth era. A historian's view. Proekty i riski budushchego. Kontseptsii, modeli, instrumenty, prognozy = *Projects and risks of the future. Concepts, models, tools, forecasts.* Moscow: KRASAND. 432 p. (In Russ.)

Цицерон М.Т. О старости. О дружбе. Об обязанностях. М.: Наука, 1993. 245 с.
Tsitseron M.T. (1993) About old age. About friendship. About responsibilities. Moscow: Nauka, 245 p. (In Russ.)

Шаповалов А.Д. Все, кто нажили непосильным трудом. Богатые граждане владеют фактически всеми финансовыми активами и сбережениями в РФ // Коммерсантъ. 2019. № 5(6545). 12 апреля.
Shapovalov A.D.(2019) Everyone who made money through backbreaking work. Wealthy Citizens Own Virtually All Financial Assets and Savings in the Russian Federation. *Kommersant"= Kommersant*. No. 5(6545). 12 April. (In Russ.)

Ardanaz M., Scartascini C. The Economic Effects of Constitutions: Do Budget Institutions Make Forms of Government More Alike? // *Constitutional Political Economy.* 2014. 25(3): P. 301–329.
Ardanaz M., Scartascini C. (2014) The Economic Effects of Constitutions: Do Budget Institutions Make Forms of Government More Alike? *Constitutional Political Economy.* No. 25(3). P. 301–329.

Bottan N., Hoffmann B. and Vera-Cossio D. The Unequal Burden of the Coronavirus Pandemic: Evidence from Latin America and the Caribbean. Mimeo. [Электронный ресурс]. 2020. URL: https://blogs.iadb.org/ideas-matter/en/coronavirus-survey-results-show-big-impacts-linkages-between-labor-markets-and-inequality/ (дата обращения: 20.09.2020).
Bottan N., Hoffmann B. and Vera-Cossio D. (2020) The Unequal Burden of the Coronavirus Pandemic: Evidence from Latin America and the Caribbean. Mimeo. Available from: https://blogs.iadb.org/ideas-matter/en/coronavirus-survey-results-show-big-impacts-linkages-between-labor-markets-and-inequality/ (Accessed: 20th September 2020).

Busso M., Messina J. The inequality crisis Latin America and the Caribbean at the Crossroads, IDB Inter-American Development Bank, 2020. 385 p.
Busso M., Messina J. (2020) The inequality crisis Latin America and the Caribbean at the Crossroads, IDB Inter-American Development Bank. 385 p.

Couch Kenneth A., Fairlie Robert W., Xu Huanan. Early evidence of the impacts of COVID-19 on minority unemployment // Journal of Public Economics. 2020. No. 192. P. 1–11.
Couch Kenneth A., Fairlie Robert W., Xu Huanan (2020) Early evidence of the impacts of COVID-19 on minority unemployment . Journal of Public Economics. No. 192. P. 1–11.

Fraser N. Justice Interrupts. Critical Reflection on the “Postsocialist” Condition. N.Y. London: Routledge, 1997. 257 p.
Fraser N. (1997) Justice Interrupts. Critical Reflection on the “Postsocialist” Condition. N.Y. London: Routledge. 257 p.

Global wealth report 2020 Credit Suisse Research Institute 56 с/с. [Электронный ресурс]. *2020.* URL: https://www.credit-suisse.com/about-us/en/reports-research/global-wealth-report.html (дата обращения: 20.09. 2020).
Global wealth report (2020) Credit Suisse Research Institute 56 с/с. Available from: https://www.credit-suisse.com/about-us/en/reports-research/global-wealth-report.html (Accessed: 20th September 2020).

Kelso Louis O., Adler Mortimer J. The capitalist manifesto: Random House, 1958. 279 p.
Kelso Louis O., Adler Mortimer J. (1958) The capitalist manifesto: Random House. 279 p.

What Could China's 'Social Credit System' Mean for its Citizens? [Электронный ресурс]. *2016.* URL: http://foreignpolicy.com/2016/08/15/what-could-chinas-social-credit-system-mean-for-its-citizens/ (дата обращения: 19.09.2020).
What Could China's 'Social Credit System' Mean for its Citizens? (*2016)* Available from: http://foreignpolicy.com/2016/08/15/what-could-chinas-social-credit-system-mean-for-its-citizens/ (Accessed: 19th September 2020).

Wilder-Smith A, Freedman DO. Isolation, quarantine, social distancing and community containment: pivotal role for old-style public health measures in the novel coronavirus (2019-nCoV) outbreak // J Travel Med. 2020. 27:taaa020.
Wilder-Smith A, Freedman DO. (2020) Isolation, quarantine, social distancing and community containment: pivotal role for old-style public health measures in the novel coronavirus (2019-nCoV) outbreak. J Travel Med. 27:taaa020.

World Federation of Exchanges, "First Quarter 2020 & Full Year 2019 Market Highlights". [Электронный ресурс]. *2020.* URL: https://www.world-exchanges.org/news/articles/world-federation-exchanges-releases-first-quarter-2020-full-year-2019-market-highlights. (дата обращения: 20.09.2020).
World Federation of Exchanges, "First Quarter 2020 & Full Year 2019 Market Highlights" (*2020).* Available from: https://www.world-exchanges.org/news/articles/world-federation-exchanges-releases-first-quarter-2020-full-year-2019-market-highlights (Accessed: 20th September2020).

World Population Review [Электронный ресурс]. *2020.* URL: https://worldpopulationreview.com/country-rankings/gini-coefficient-by-country (дата обращения: 20.09.2020).
World Population Review *2020.* Available from: https://worldpopulationreview.com/country-rankings/gini-coefficient-by-country (Accessed: 20th September 2020).

U.S. Income Inequality Worsens, Widening To A New Gap [Электронный ресурс]. *2019.* URL: https://www.npr.org/2019/09/26/764654623/u-s-income-inequality-worsens-widening-to-a-new-gap. (дата обращения: 12.09.2020).
U.S. Income Inequality Worsens, Widening To A New Gap (*2019).* Available from: https://www.npr.org/2019/09/26/764654623/u-s-income-inequality-worsens-widening-to-a-new-gap (Accessed 12th September 2020).

Сведения об авторе

Струк Елена Николаевна, заведующая кафедрой социологии и психологии Иркутский национальный исследовательский технический университет, 664074, Иркутск, ул. Лермонтова, 83, Россия,
✉ e-mail struken@rambler.ru

Information about the author

Elena N. Struk, Head of Sociology and Psychology Department, Irkutsk National Research Technical University, 83 Lermontov Street, Irkutsk, 664074, Russia,
✉ e-mail struken@rambler.ru

Заявленный вклад автора

Автор выполнила исследовательскую работу, на основании полученных результатов провела обобщение, подготовила рукопись к печати, имеет на статью авторские права и несет полную ответственность за ее оригинальность.

Contribution of the author

The author has conducted research, summarized the results, prepared the manuscript for publication, she owns the copyright in this article and bears responsibility for its originality.

Конфликт интересов

Автор заявляет об отсутствии конфликта интересов.

Автор прочитал и одобрил окончательный вариант рукописи.

Conflict of interest

The author declares no conflict of interest.

The author has read and approved the final version of this manuscript.

Информация о статье

Статья поступила в редакцию 25.09.2020; одобрена после рецензирования 29.10.2020; принята к публикации 01.11.2020.

Information about the article

The article was submitted 15.09.2020; approved after reviewing 29.10.2020; accepted for publication 01.11.2020.

Том 5 № 4
2020

SOCI@COM

НАУЧНЫЙ ЖУРНАЛ

СОЦИАЛЬНАЯ КОМПЕТЕНТНОСТЬ

сетевое издание № 4 2020

Сетевое издание зарегистрировано 26.12.2017
(Свидетельство Роскомнадзора о регистрации средства массовой информации Эл № ФС77-72033).

Главный редактор Е.Н. Струк

Редактор Н.Н. Куклина
Ответственный за выпуск Е.Г. Копалкина
Перевод на английский М.И. Поповой
Верстка Н.П. Дзюндзя

За достоверность сведений, изложенных в статьях, ответственность несут авторы.
Мнение редакции может не совпадать с мнением авторов материалов.
При перепечатке ссылка на журнал обязательна.

Адрес редакции:
664074, г. Иркутск,
ул. Лермонтова, 83, ауд. Д-215.
E-mail: sociacom@mail.ru
Тел. +7 902 5 687 647

Учредитель и издатель:
ФГБОУ ВО «Иркутский национальный исследовательский технический университет»